VKHz 4E 355

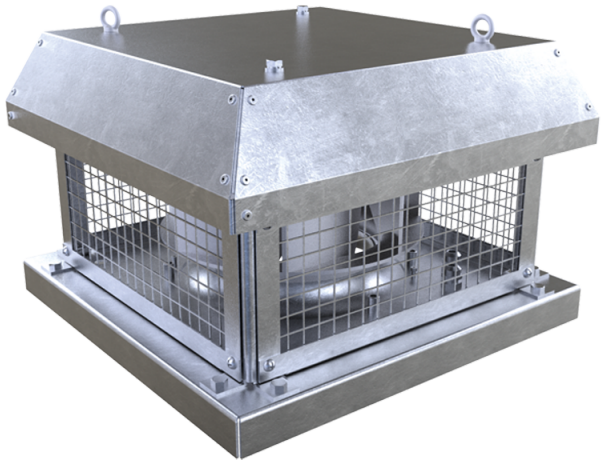

Dach-Radialventilatoren mit horizontalem Luftaustritt

• Schalldruckpegel LpA bei 3 m: 51
• Laufradtyp: Radiallaufrad mit rückwärts gekrümmten Schaufeln
• Gehäusematerial: Verzinkter Stahl

	Maßeinheit	VKHz 4E 355
Phasen	-	1
Minimale Versorgungsspannung	V	230
Maximale Versorgungsspannung	V	230
Netzfrequenz	Hz	50/60
Nennleistung	W	219
Stromaufnahme	A	0.96
Maximaler Volumenstrom bei 50 Hz	m^3/h	2480
Drehzahl bei 50 Hz	-	1420
Schalldruckpegel LpA bei 3 m	dB(A)	51
Gewicht	kg	28.3
Maximale Fördermitteltemperatur	°C	50
Minimale Fördermitteltemperatur	°C	-25
Schutzart	-	IPX4
Motorschutzart	-	IP54
Material des Laufrads	-	Aluminium
Größe	mm	355

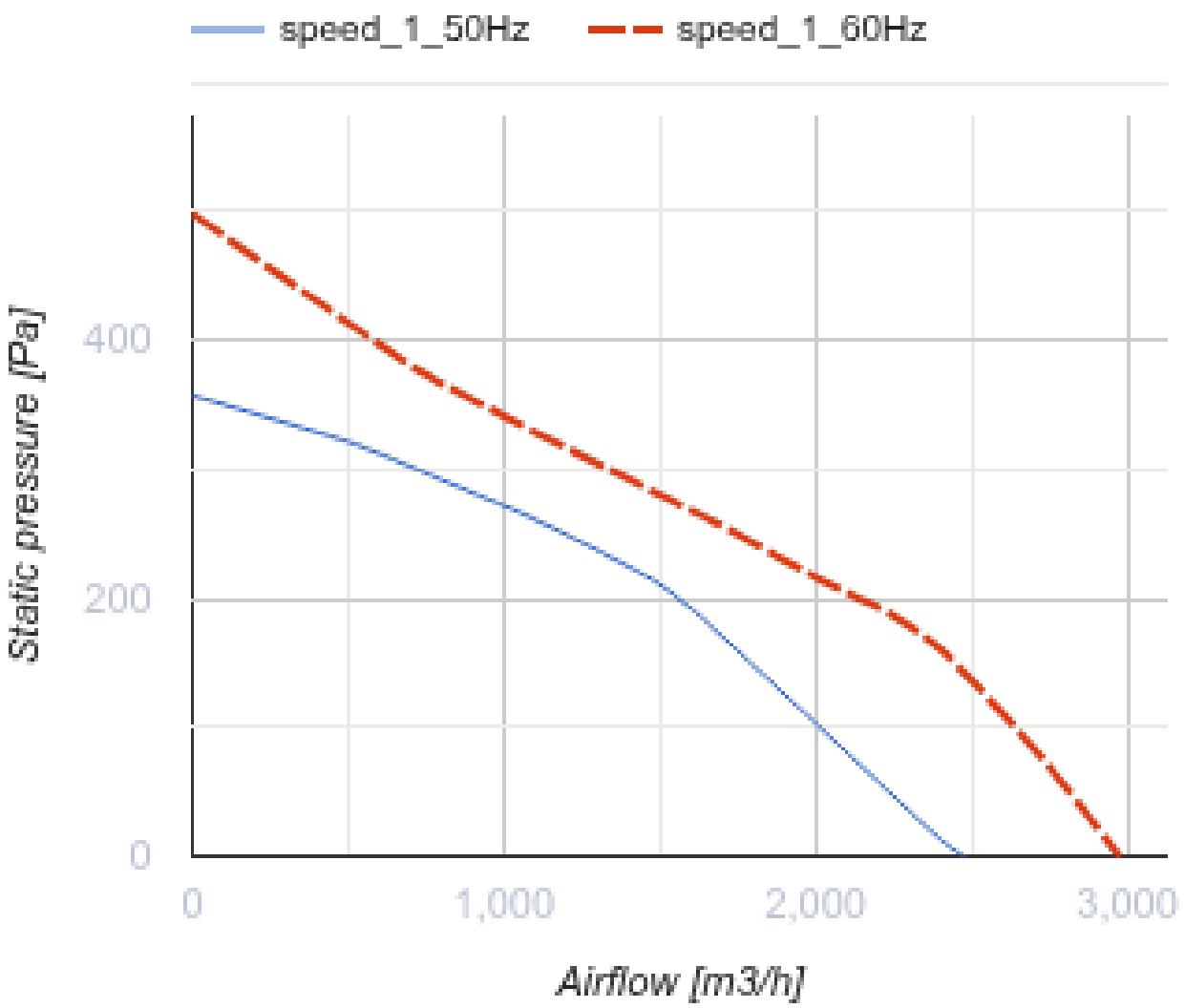
speed_1_50Hz
speed_1_60Hz
Static pressure [Pa]
400
200
0
0
1,000
2,000
3,000
Airflow [m3/h]

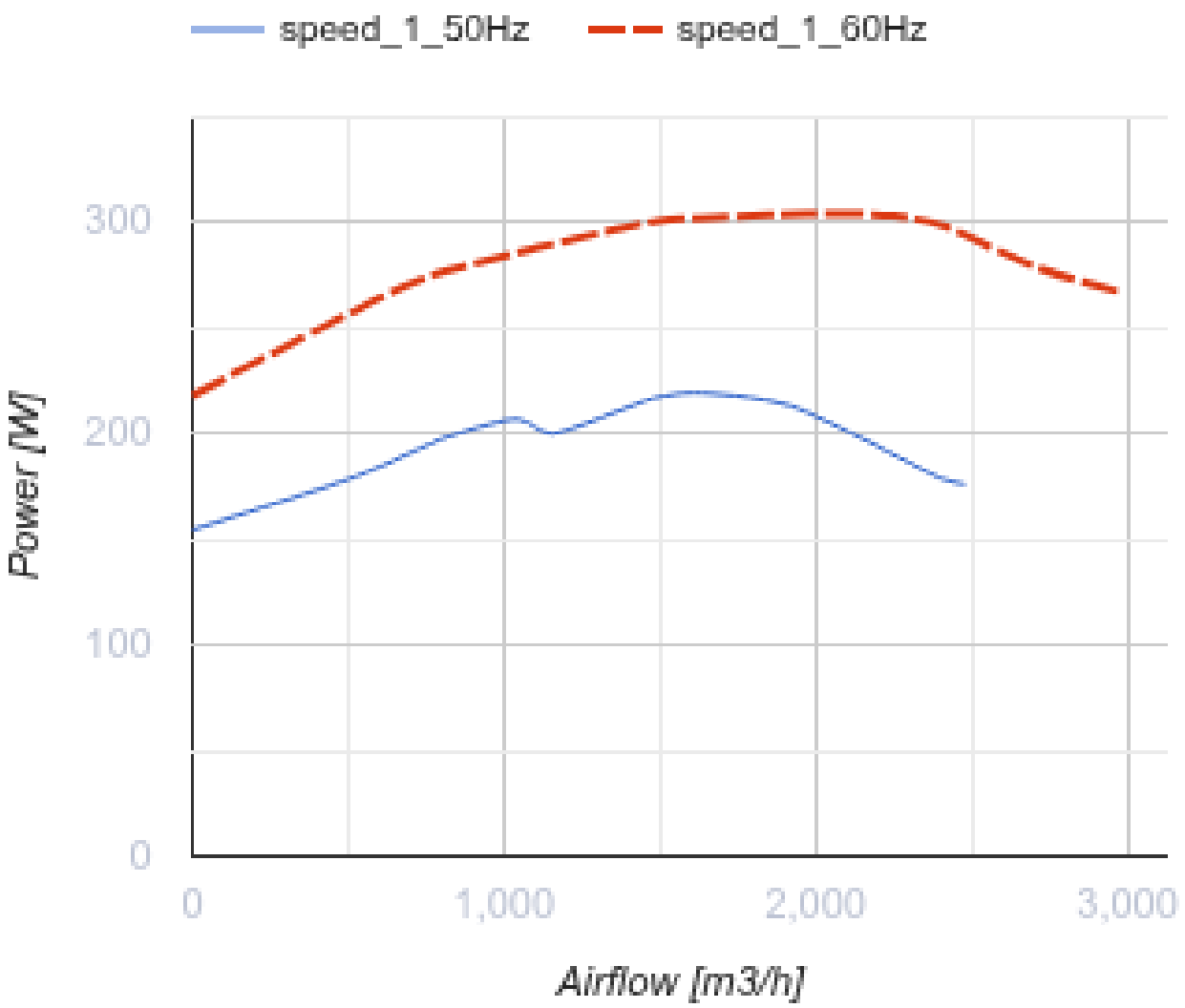

Abmessungen

H	H1	A	B	C	Ød	ØD
322	361	625	620	450	11	438

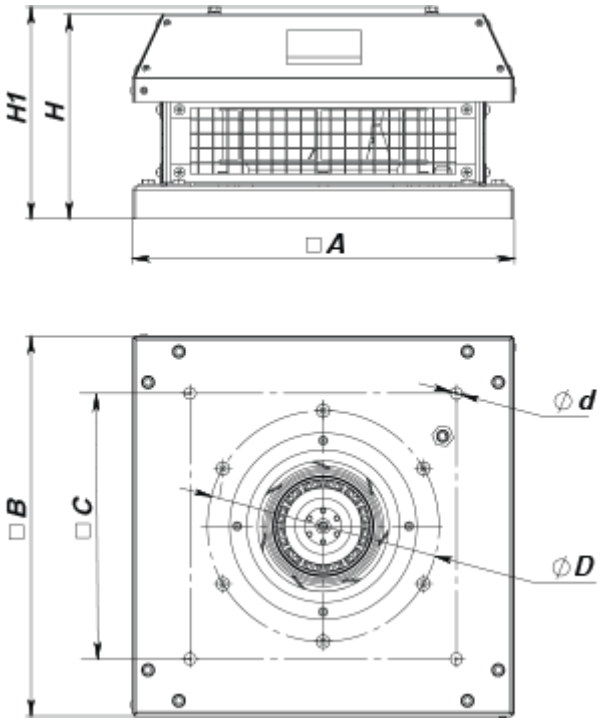

Zubehör

Zubehör für Dachventilatoren

Produktname	Foto	Beschreibung
RKV 355-400		Montagerahmen
RKVI 355-400		Montagerahmen mit einer 20 mm Mineralwolle-Dämmungsschicht wärme- und schallisoliert
FKV 355-500		Gegenflansch
GKV 355-500		Flexibler Antivibrationsverbinder
KKV 355-500		Rückschlagklappe

Ecodesign

Warenzeichen	Vents
Modell	VKHz 4E 355
Antriebsart	Externer MSD oder VSD
Typ des Wärmerückgewinnungssystems	Nicht vorhanden
Statischer Druck bei Nennvolumenstrom (Pa)	255
Maximale externe Leckagerate (%)	2.7
Statische Effizienz (%)	41.7
Anlagentyp	NRVU UVU
Effektive Eingangsleistung (kW)	0.2
Schallleistungspegel (dB(A))	71