VKHz 4E 400

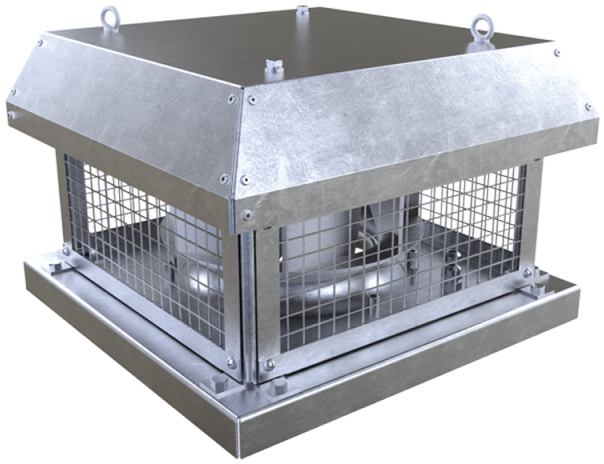

Dach-Radialventilatoren mit horizontalem Luftaustritt

• Schalldruckpegel LpA bei 3 m: 55
• Laufradtyp: Radiallaufrad mit rückwärts gekrümmten Schaufeln
• Gehäusematerial: Verzinkter Stahl

	Maßeinheit	VKHz 4E 400
Phasen	-	1
Minimale Versorgungsspannung	V	230
Maximale Versorgungsspannung	V	230
Netzfrequenz	Hz	50
Nennleistung	W	457
Stromaufnahme	A	2
Maximaler Volumenstrom bei 50 Hz	m³/h	3950
Drehzahl bei 50 Hz	-	1440
Schalldruckpegel LpA bei 3 m	dB(A)	55
Gewicht	kg	35
Maximale Fördermitteltemperatur	°C	60
Minimale Fördermitteltemperatur	°C	-30
Schutzart	-	IPX4
Motorschutzart	-	IP54
Material des Laufrads	-	Aluminium
Größe	mm	400

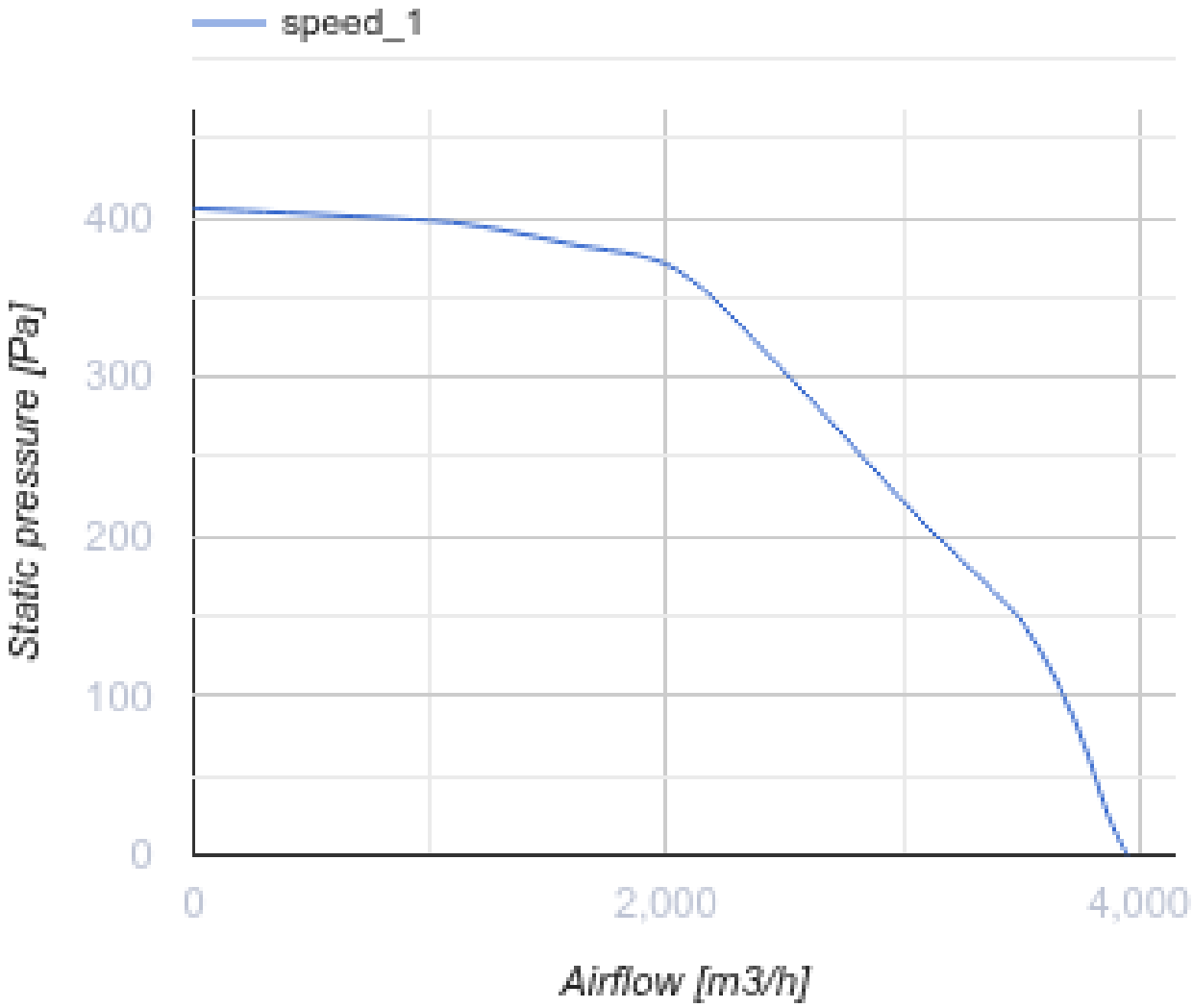
speed_1
400
300
200
100
0
Static pressure [Pa]
0
2,000
4,000
Airflow [m3/h]

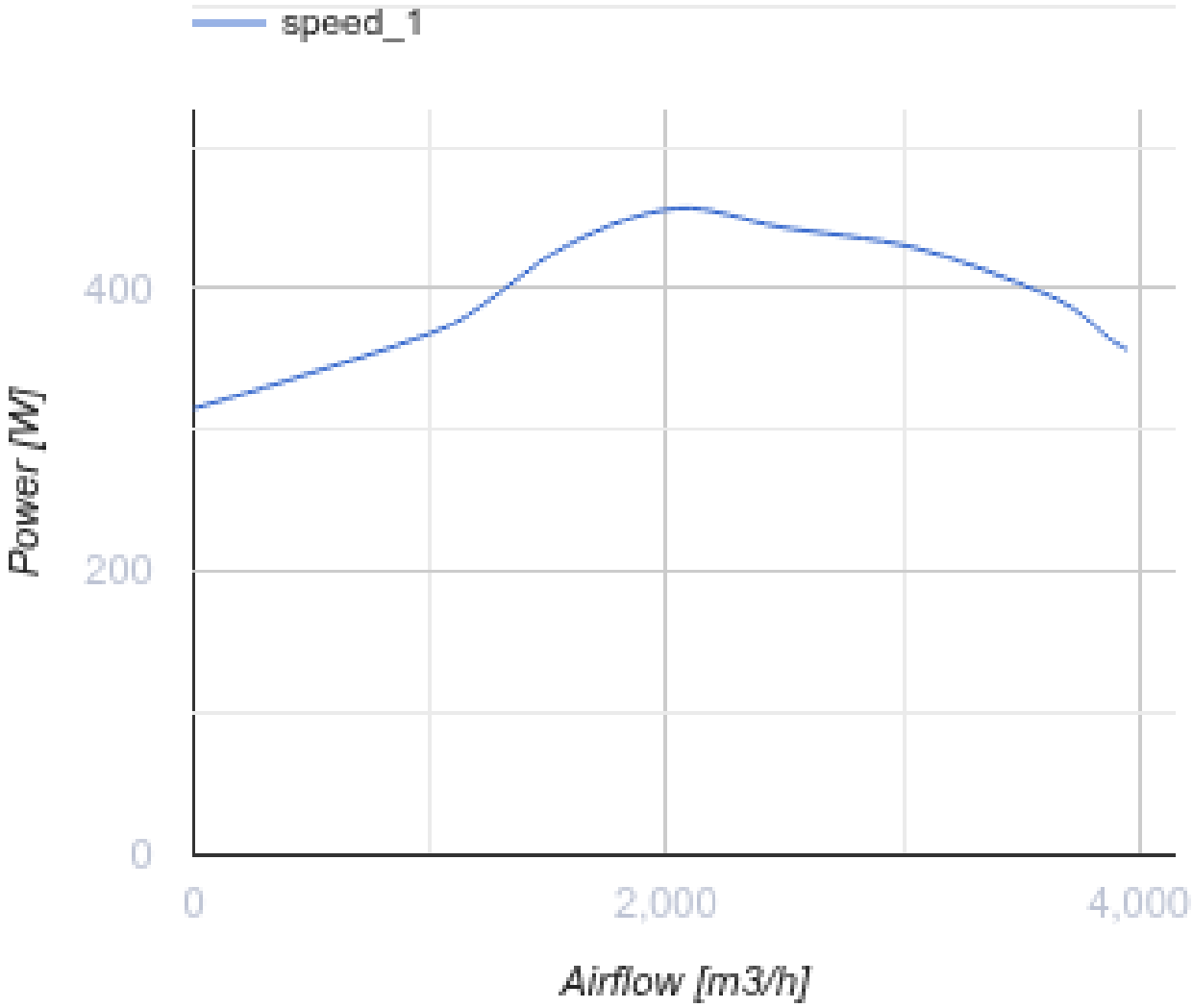

Abmessungen

H	H1	A	B	C	Ød	ØD
376	415	625	620	450	11	438

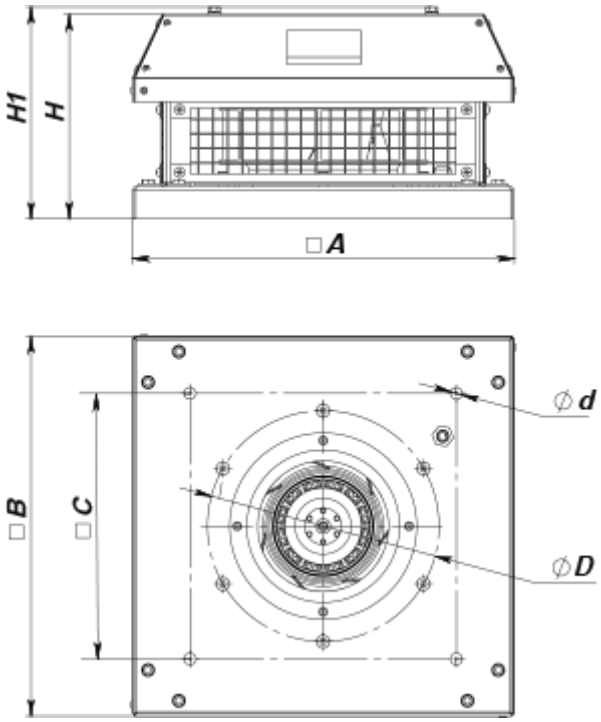

Zubehör

Trafo-Drehzahlregler

Produktname	Foto	Beschreibung
RSA5E-3,5-T		Drehzahlregelung von Einphasen-Ventilatoren durch eine stufenweise Drehzahlregelung der Elektromotoren

Zubehör für Dachventilatoren

Produktname	Foto	Beschreibung
RKV 355-400		Montagerahmen
RKVI 355-400		Montagerahmen mit einer 20 mm Mineralwolle-Dämmungsschicht wärme- und schallisoliert
FKV 355-500		Gegenflansch
GKV 355-500		Flexibler Antivibrationsverbinder
KKV 355-500		Rückschlagklappe

Ecodesign

Warenzeichen	Vents
Modell	VKHz 4E 400
Antriebsart	Externer MSD oder VSD
Typ des Wärmerückgewinnungssystems	Nicht vorhanden
Statischer Druck bei Nennvolumenstrom (Pa)	307
Maximale externe Leckagerate (%)	2.7
Statische Effizienz (%)	48.7
Anlagentyp	NRVU UVU
Effektive Eingangsleistung (kW)	0.443
Schallleistungspegel (dB(A))	75