VKHz 560 EC

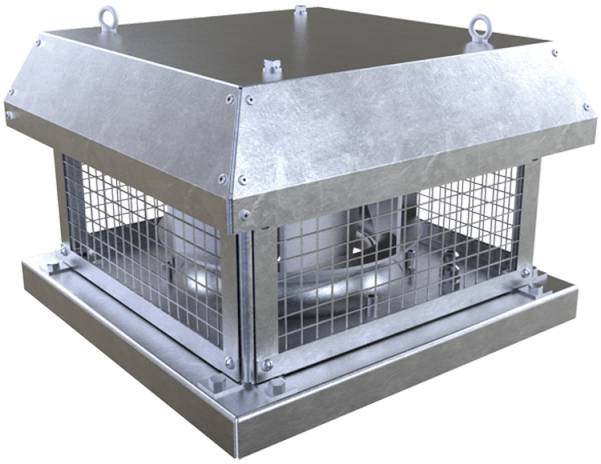

Radialdachventilator mit dem horizontalen Luftauswurf

- Max. Förderleistung: 13640
- Schalldruckpegel LpA @ 3 m: 69
- Motortyp: EC
- Laufradtyp: Centrifugal backward curved blades
- Gehäusematerial: Galvanized steel

	Maßeinheit	VKHz 560 EC
Speed	-	1
Versorgungsspannung min	V	400
Versorgungsspannung max	V	400
Frequenz der Netzversorgung	Hz	50/60
Leistung	W	2412
Stromaufnahme	A	3.83
Max. Förderleistung	m^3/h	13640
Schalldruckpegel LpA @ 3 m	dB(A)	69
Gewicht	kg	71
Fördermitteltemperatur max	°C	60
Fördermitteltemperatur min	°C	-25
Schutzart	-	IPX4
Motorschutzart	-	IP54

Abmessungen

ØD	Ød	H	L	L1	L2
605	14	489	900	750	895

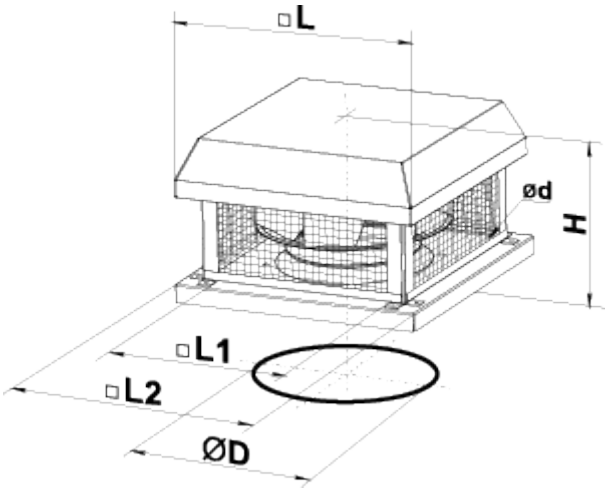
□L
ød
H
□L1
□L2
ØD