VKHz 630 EC

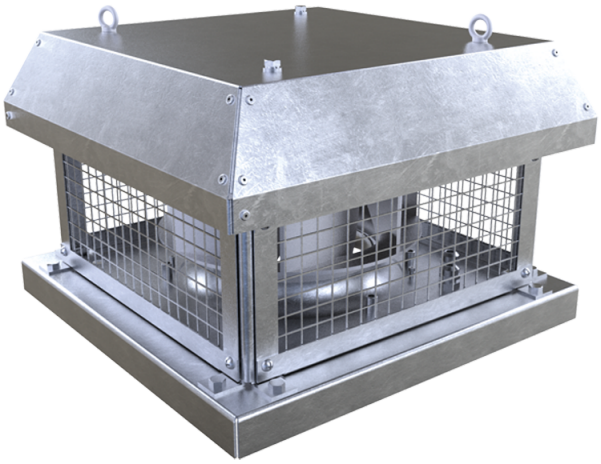

Radialdachventilator mit dem horizontalen Luftauswurf

- Max. Förderleistung: 18270
- Schalldruckpegel LpA @ 3 m: 71
- Motortyp: EC
- Laufradtyp: Centrifugal backward curved blades
- Gehäusematerial: Galvanized steel

	Maßeinheit	VKHz 630 EC
Speed	-	1
Versorgungsspannung min	V	400
Versorgungsspannung max	V	400
Frequenz der Netzversorgung	Hz	50/60
Leistung	W	2973
Stromaufnahme	A	4.66
Max. Förderleistung	m^3/h	18270
Schalldruckpegel LpA @ 3 m	dB(A)	71
Gewicht	kg	101
Fördermitteltemperatur max	°C	55
Fördermitteltemperatur min	°C	-25
Schutzart	-	IPX4

Abmessungen

ØD	Ød	H	L	L1	L2
600	20	520	1000	750	990

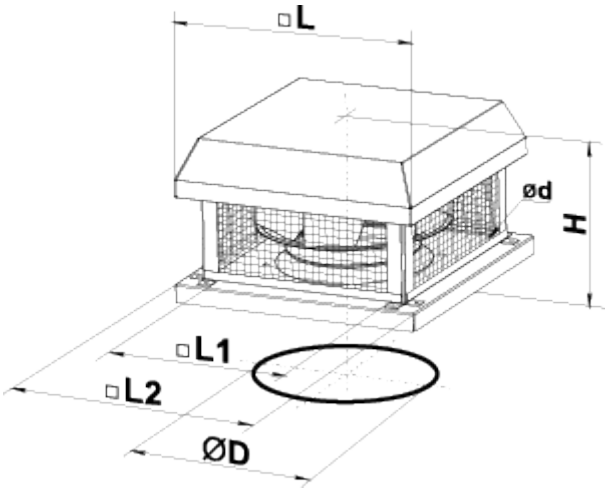
□L
ød
H
□L1
□L2
ØD