VKHz 6D 630

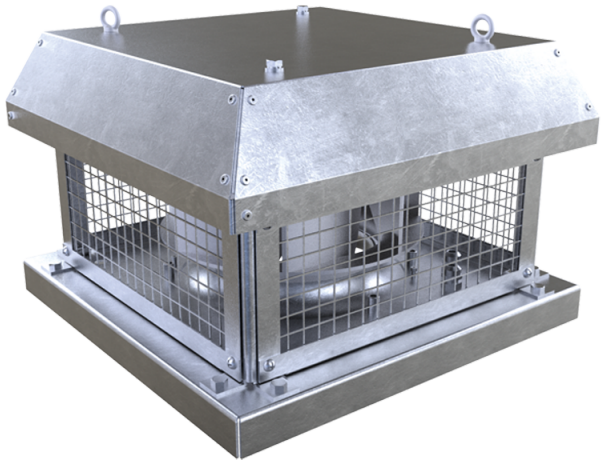

Dach-Radialventilatoren mit horizontalem Luftaustritt

• Schalldruckpegel LpA bei 3 m: 64
• Laufradtyp: Radiallaufrad mit rückwärts gekrümmten Schaufeln
• Gehäusematerial: Verzinkter Stahl

	Maßeinheit	VKHz 6D 630
Phasen	-	3
Minimale Versorgungsspannung	V	400
Maximale Versorgungsspannung	V	400
Netzfrequenz	Hz	50
Nennleistung	W	1110
Stromaufnahme	A	2.42
Maximaler Volumenstrom bei 50 Hz	m³/h	12640
Drehzahl bei 50 Hz	-	957
Schalldruckpegel LpA bei 3 m	dB(A)	64
Gewicht	kg	96.3
Maximale Fördermitteltemperatur	°C	50
Minimale Fördermitteltemperatur	°C	-25
Schutzart	-	IPX4
Motorschutzart	-	IP54
Material des Laufrads	-	Aluminium
Größe	mm	630

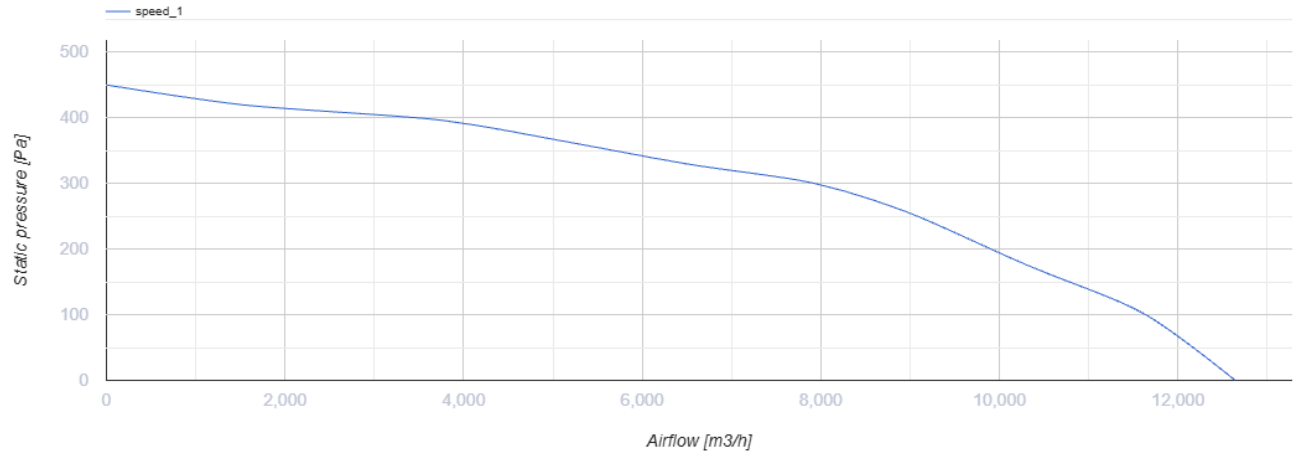

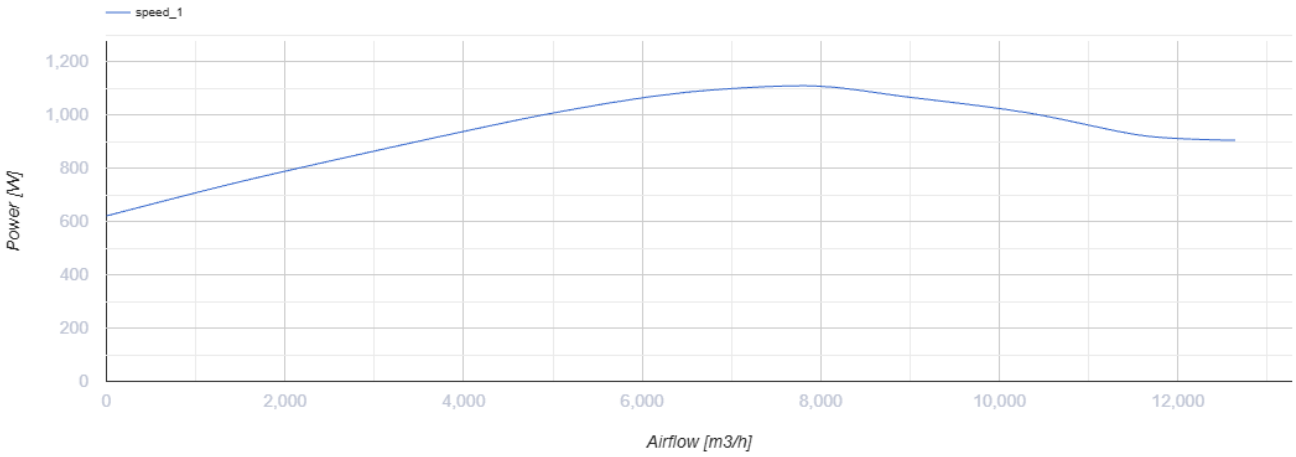

Abmessungen

H	H1	A	B	C	Ød	ØD
520	560	1000	990	750	20	605

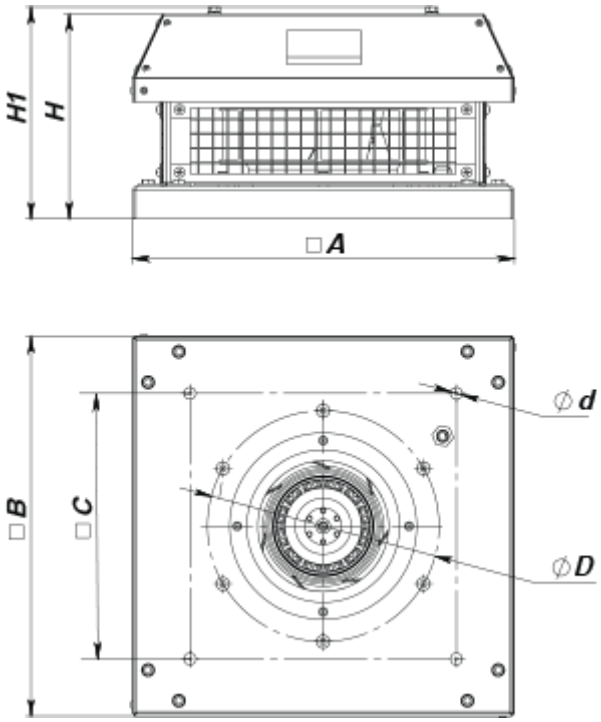

Zubehör

Trafo-Drehzahlregler

Produktname	Foto	Beschreibung
RSA5D-4,0-M		Dreiphasen-Drehzahlregler

Zubehör für Dachventilatoren

Produktname	Foto	Beschreibung
RKV 630		Montagerahmen
RKVI 630		Montagerahmen mit einer 20 mm Mineralwolle-Dämmungsschicht wärme- und schallisoliert
FKV 560		Gegenflansch
GKV 560		Flexibler Antivibrationsverbinder
KKV 560		Rückschlagklappe

Ecodesign

Warenzeichen	Vents
Modell	VKHz 6D 630
Antriebsart	Externer MSD oder VSD
Typ des Wärmerückgewinnungssystems	Nicht vorhanden
Statischer Druck bei Nennvolumenstrom (Pa)	258
Maximale externe Leckagerate (%)	2.7
Statische Effizienz (%)	61.1
Effektive Eingangsleistung (kW)	1.069
Schallleistungspegel (dB(A))	84
Anlagentyp	NRVU UVU