VKHz 6E 500

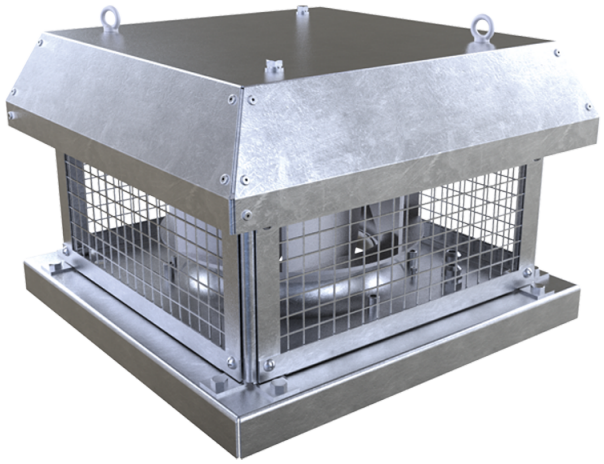

Dach-Radialventilatoren mit horizontalem Luftaustritt

• Schalldruckpegel LpA bei 3 m: 52
• Laufradtyp: Radiallaufrad mit rückwärts gekrümmten Schaufeln
• Gehäusematerial: Verzinkter Stahl

	Maßeinheit	VKHz 6E 500
Phasen	-	1
Minimale Versorgungsspannung	V	230
Maximale Versorgungsspannung	V	230
Netzfrequenz	Hz	50/60
Nennleistung	W	407
Stromaufnahme	A	1.81
Maximaler Volumenstrom bei 50 Hz	m^3/h	5680
Drehzahl bei 50 Hz	-	970
Schalldruckpegel LpA bei 3 m	dB(A)	52
Gewicht	kg	52.8
Maximale Fördermitteltemperatur	°C	60
Minimale Fördermitteltemperatur	°C	-25
Schutzart	-	IPX4
Motorschutzart	-	IP54
Material des Laufrads	-	Aluminium
Größe	mm	500

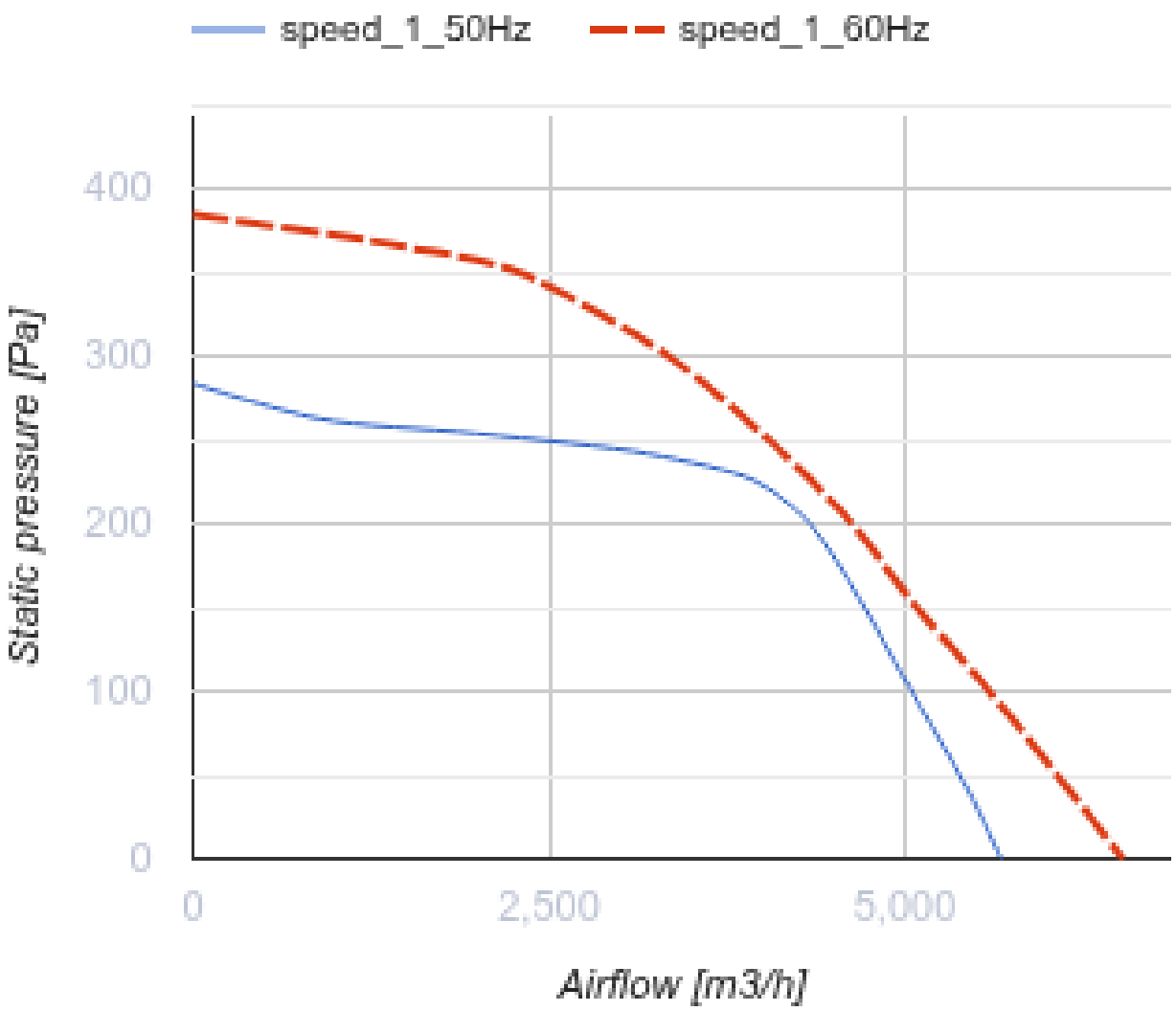
speed_1_50Hz
speed_1_60Hz
400
300
200
100
0
Static pressure [Pa]
0
2,500
5,000
Airflow [m3/h]

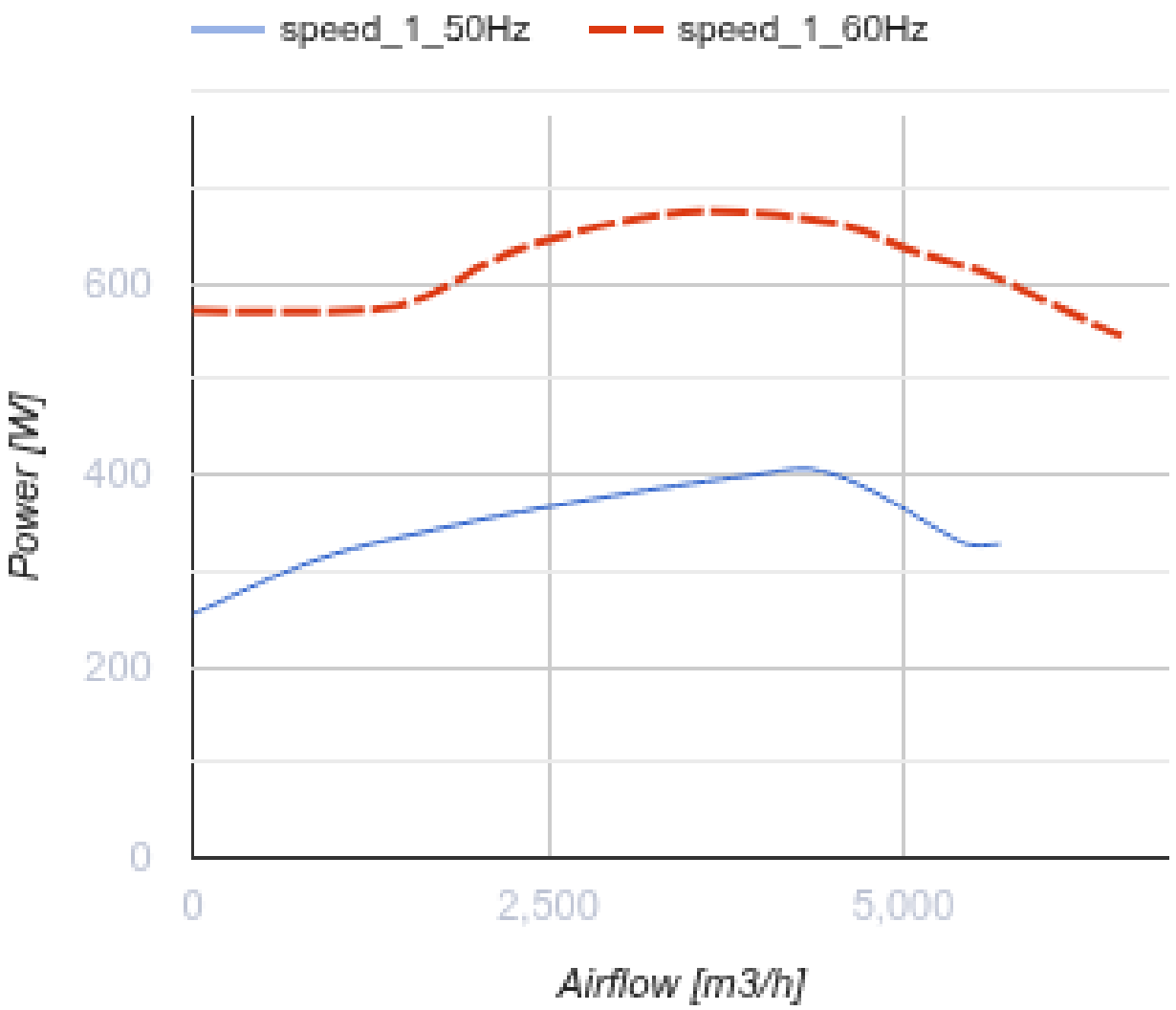

Abmessungen

H	H1	A	B	C	Ød	ØD
461	501	710	700	535	11	438

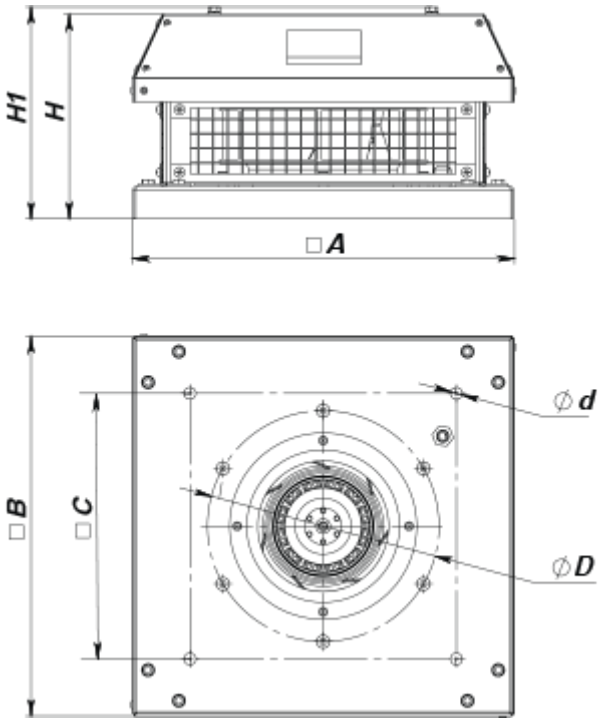

Zubehör

Trafo-Drehzahlregler

Produktname	Foto	Beschreibung
RSA5E-3,5-T		Drehzahlregelung von Einphasen-Ventilatoren durch eine stufenweise Drehzahlregelung der Elektromotoren

Zubehör für Dachventilatoren

Produktname	Foto	Beschreibung
RKV 450-500		Montagerahmen
RKVI 450-500		Montagerahmen mit einer 20 mm Mineralwolle-Dämmungsschicht wärme- und schallisoliert
FKV 355-500		Gegenflansch
GKV 355-500		Flexibler Antivibrationsverbinder
KKV 355-500		Rückschlagklappe

Ecodesign

Warenzeichen	Vents
Modell	VKHz 6E 500
Antriebsart	Externer MSD oder VSD
Typ des Wärmerückgewinnungssystems	Nicht vorhanden
Statischer Druck bei Nennvolumenstrom (Pa)	226
Maximale externe Leckagerate (%)	2.7
Statische Effizienz (%)	63.1
Anlagentyp	NRVU UVU
Effektive Eingangsleistung (kW)	0.4
Schallleistungspegel (dB(A))	72