VKHz 6E 560

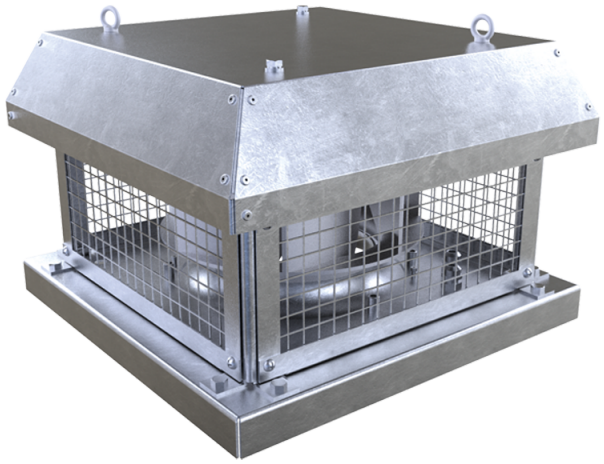

Dach-Radialventilatoren mit horizontalem Luftaustritt

• Schalldruckpegel LpA bei 3 m: 58
• Laufradtyp: Radiallaufrad mit rückwärts gekrümmten Schaufeln
• Gehäusematerial: Verzinkter Stahl

	Maßeinheit	VKHz 6E 560
Phasen	-	1
Maximale Versorgungsspannung	V	230
Minimale Versorgungsspannung	V	230
Netzfrequenz	Hz	50
Nennleistung	W	613
Stromaufnahme	A	2.7
Maximaler Volumenstrom bei 50 Hz	m³/h	9560
Drehzahl bei 50 Hz	-	930
Schalldruckpegel LpA bei 3 m	dB(A)	58
Gewicht	kg	76.4
Maximale Fördermitteltemperatur	°C	50
Minimale Fördermitteltemperatur	°C	-25
Schutzart	-	IPX4
Motorschutzart	-	IP54
Material des Laufrads	-	Aluminium
Größe	mm	560

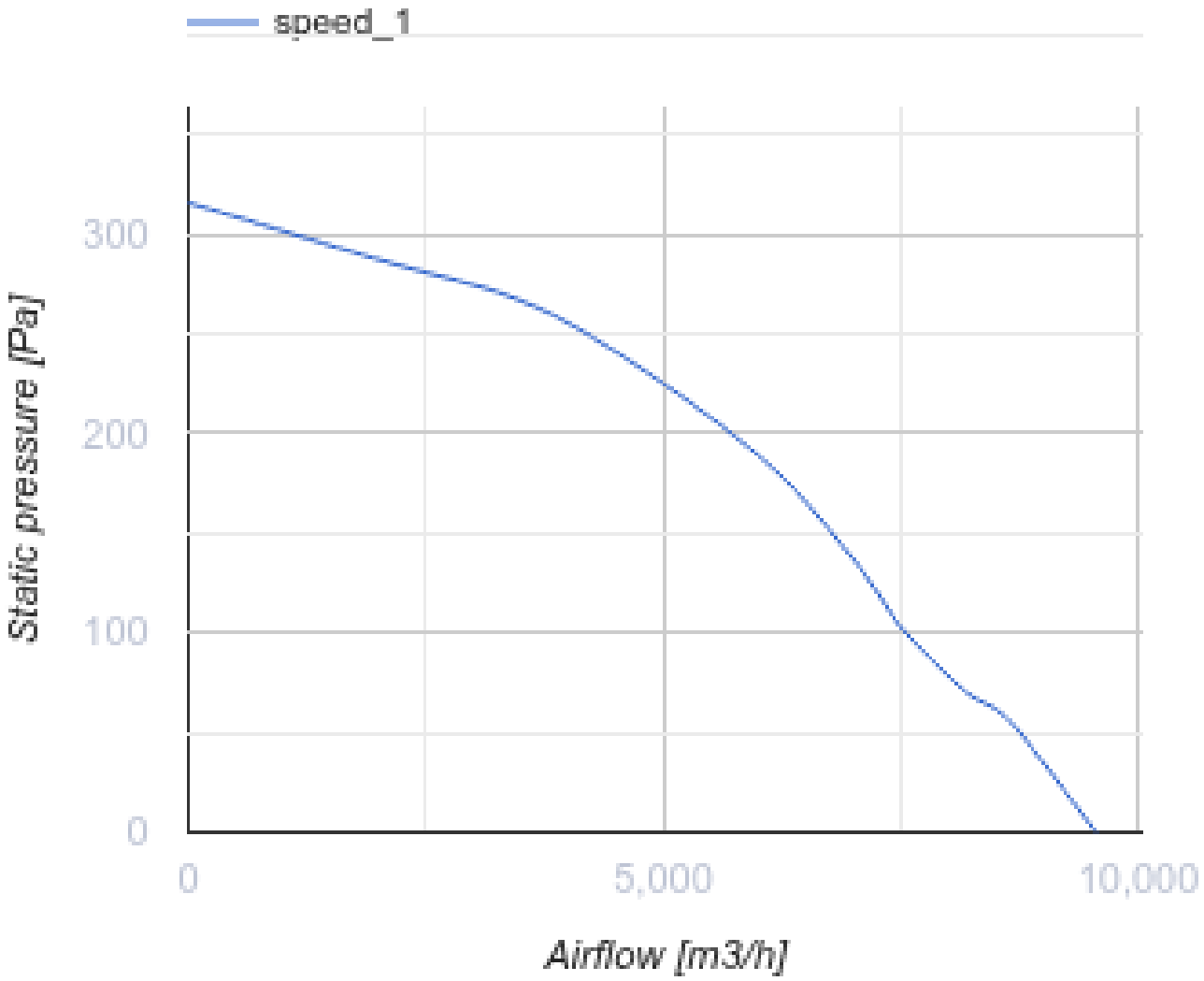
speed_1
300
200
100
0
Static pressure [Pa]
0
5,000
10,000
Airflow [m3/h]

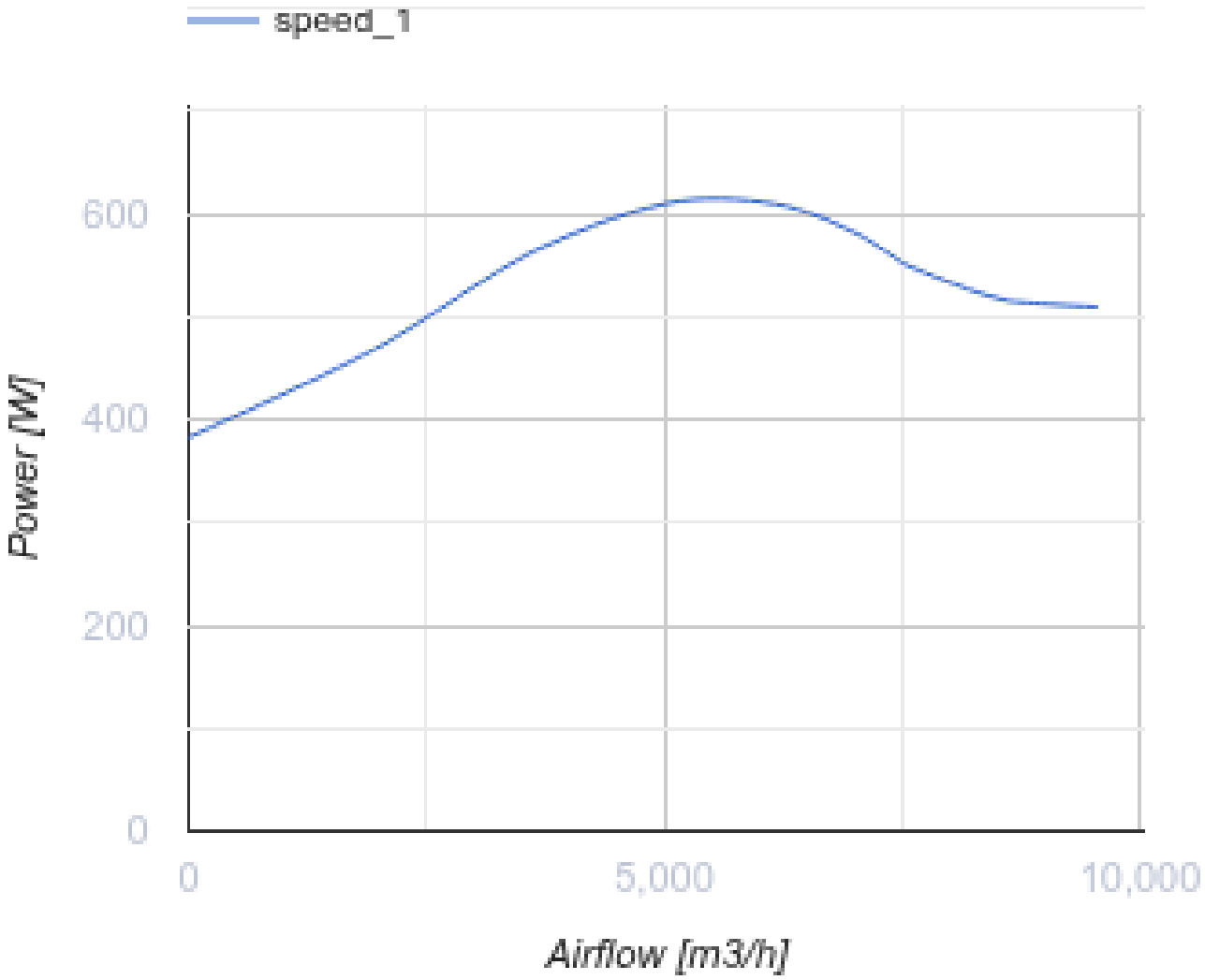

Abmessungen

H	H1	A	B	C	Ød	ØD
489	528	900	895	750	11	605

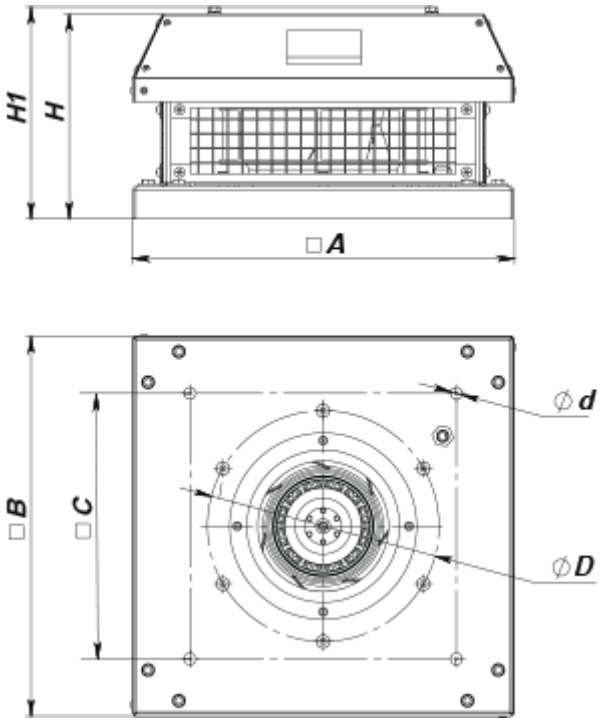

Zubehör

Trafo-Drehzahlregler

Produktname	Foto	Beschreibung
RSA5E-3,5-T		Drehzahlregelung von Einphasen-Ventilatoren durch eine stufenweise Drehzahlregelung der Elektromotoren

Zubehör für Dachventilatoren

Produktname	Foto	Beschreibung
RKV 560		Montagerahmen
RKVI 560		Montagerahmen mit einer 20 mm Mineralwolle-Dämmungsschicht wärme- und schallisoliert
FKV 560		Gegenflansch
GKV 560		Flexibler Antivibrationsverbinder
KKV 560		Rückschlagklappe

Ecodesign

Warenzeichen	Vents
Modell	VKHz 6E 560
Antriebsart	Externer MSD oder VSD
Typ des Wärmerückgewinnungssystems	Nicht vorhanden
Statischer Druck bei Nennvolumenstrom (Pa)	220
Maximale externe Leckagerate (%)	2.7
Statische Effizienz (%)	52.5
Anlagentyp	NRVU UVU
Effektive Eingangsleistung (kW)	0.613
Schallleistungspegel (dB(A))	78