VKM 100

Radiale Rohrventilatoren im Stahlgehäuse

- Max. Förderleistung: 279
- Schalldruckpegel LpA @ 3 m: 40
- Motortyp: AC
- Laufradtyp: Centrifugal backward curved blades
- Gehäusematerial: Coated steel
- In jeder Position

	Maßeinheit	VKM 100
Luftkanalgröße	mm	100
Speed	-	1
Versorgungsspannung min	V	220
Versorgungsspannung max	V	240
Frequenz der Netzversorgung	Hz	50/60
Leistung	W	60
Stromaufnahme	A	0.28
Max. Förderleistung	m^3/h	279
Schalldruckpegel LpA @ 3 m	dB(A)	40
Gewicht	kg	2.4
Fördermitteltemperatur max	°C	45
Fördermitteltemperatur min	°C	-25
Schutzart	-	IPX4

Abmessungen

ØD	ØD	B	B1	L	L1	L2	L3
98	255	310	270	205	20	25	30

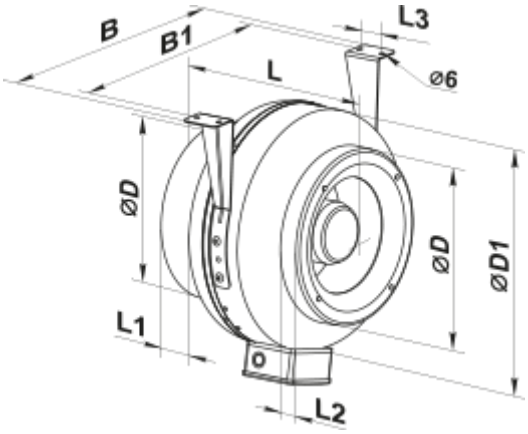
B
B1
L
L3
⌀6
⌀D
⌀D
⌀D1
L1
L2