VKM 125 EC

Radiale Rohrventilatoren im Stahlgehäuse

- Max. Förderleistung: 480
- Schalldruckpegel LpA @ 3 m: 45
- Motortyp: EC
- Laufradtyp: Centrifugal backward curved blades
- Gehäusematerial: Coated steel
- In jeder Position

	Maßeinheit	VKM 125 EC
Luftkanalgröße	mm	125
Speed	-	1
Versorgungsspannung min	V	230
Versorgungsspannung max	V	230
Frequenz der Netzversorgung	Hz	50/60
Leistung	W	83
Stromaufnahme	A	0.58
Max. Förderleistung	m^3/h	480
Schalldruckpegel LpA @ 3 m	dB(A)	45
Gewicht	kg	3.2
Fördermitteltemperatur max	°C	60
Fördermitteltemperatur min	°C	-25
Schutzart	-	IPX4
Motorschutzart	-	IP44

Abmessungen

ØD	ØD1	B	B1	H	L	L1	L2	L3
123	255	310	270	340	203	20	25	30

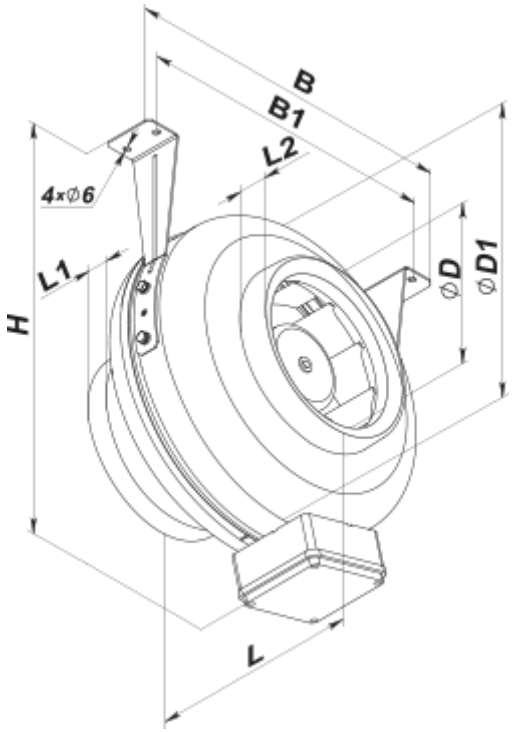
B
B1
L2
4×∅6
L1
H
∅D
∅D1
L