VKM 125 Q

Radiale Rohrventilatoren im Stahlgehäuse

- Max. Förderleistung: 326
- Schalldruckpegel LpA @ 3 m: 37
- Motortyp: AC
- Laufradtyp: Centrifugal backward curved blades
- Gehäusematerial: Coated steel
- In jeder Position

	Maßeinheit	VKM 125 Q
Luftkanalgröße	mm	125
Speed	-	1
Versorgungsspannung min	V	220
Versorgungsspannung max	V	240
Frequenz der Netzversorgung	Hz	50/60
Leistung	W	47
Stromaufnahme	A	0.25
Max. Förderleistung	m^3/h	326
Schalldruckpegel LpA @ 3 m	dB(A)	37
Gewicht	kg	2.9
Fördermitteltemperatur max	°C	45
Fördermitteltemperatur min	°C	-25
Schutzart	-	IPX4

Abmessungen

ØD	ØD1	B	B1	L	L1	L2	L3
123	255	310	270	205	20	25	30

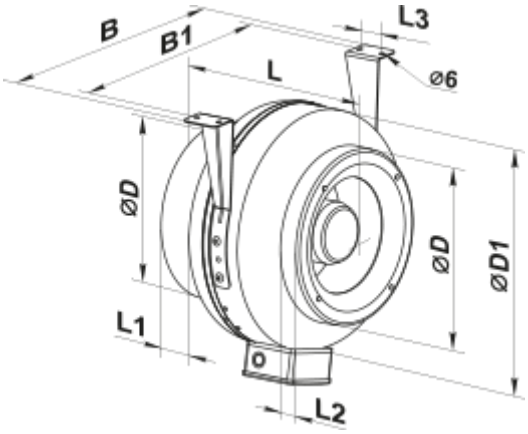
B
B1
L
L3
⌀6
⌀D
⌀D
⌀D1
L1
L2