VKM 200 EC

Radiale Rohrventilatoren im Stahlgehäuse

- Max. Förderleistung: 845
- Schalldruckpegel LpA @ 3 m: 47
- Motortyp: EC
- Laufradtyp: Centrifugal backward curved blades
- Gehäusematerial: Coated steel
- In jeder Position

	Maßeinheit	VKM 200 EC
Luftkanalgröße	mm	200
Speed	-	1
Versorgungsspannung min	V	230
Versorgungsspannung max	V	230
Frequenz der Netzversorgung	Hz	50/60
Leistung	W	83
Stromaufnahme	A	0.63
Max. Förderleistung	m^3/h	845
Schalldruckpegel LpA @ 3 m	dB(A)	47
Gewicht	kg	5.1
Fördermitteltemperatur max	°C	60
Fördermitteltemperatur min	°C	-25
Schutzart	-	IPX4
Motorschutzart	-	IP44

Abmessungen

ØD	ØD1	B	B1	H	L	L1	L2	L3
198	345	395	355	435	245	25	30	40

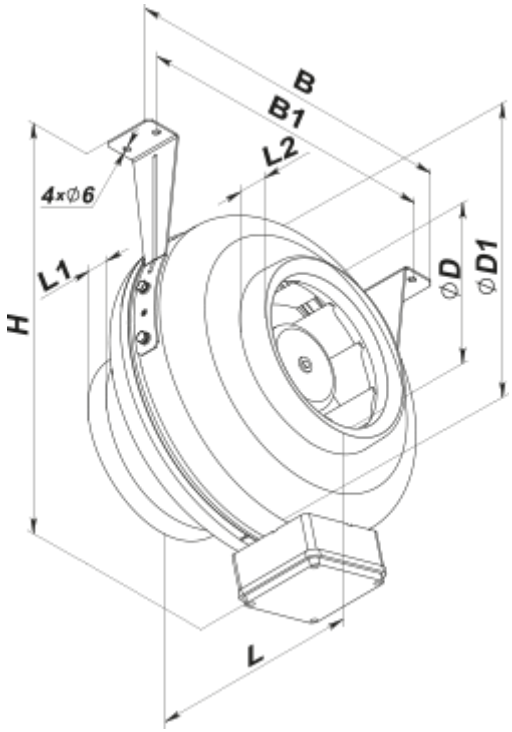
B
B1
L2
4×∅6
L1
H
∅D
∅D1
L