VKM 250 E

Radiale Rohrventilatoren im Stahlgehäuse

- Max. Förderleistung: 900
- Schalldruckpegel LpA @ 3 m: 47
- Motortyp: AC
- Laufradtyp: Centrifugal backward curved blades
- Gehäusematerial: Coated steel
- In jeder Position

	Maßeinheit	VKM 250 E
Luftkanalgröße	mm	250
Speed	-	1
Versorgungsspannung min	V	220
Versorgungsspannung max	V	240
Frequenz der Netzversorgung	Hz	50
Leistung	W	95
Stromaufnahme	A	0.47
Max. Förderleistung	m^3/h	900
Schalldruckpegel LpA @ 3 m	dB(A)	47
Gewicht	kg	6.2
Fördermitteltemperatur max	°C	45
Fördermitteltemperatur min	°C	-25
Schutzart	-	IPX4

Abmessungen

ØD	ØD1	B	B1	L	L1	L2	L3
248	345	395	355	250	25	30	40

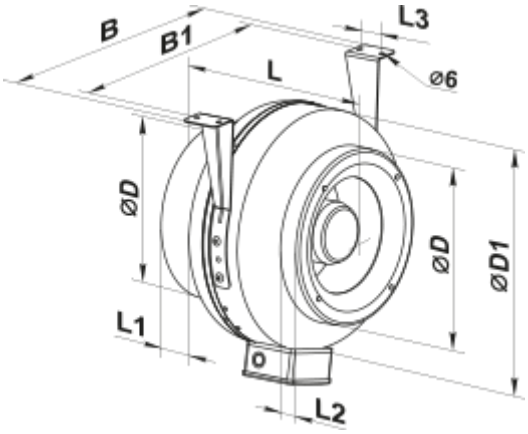
B
B1
L
L3
⌀6
⌀D
⌀D
⌀D1
L1
L2