VKM 355 EC



Radial-Rohrventilatoren mit EC-Motoren

• Schalldruckpegel LpA bei 3 m: 62
• Laufradtyp: Radiallaufrad mit rückwärts gekrümmten Schaufeln
• Gehäusematerial: Beschichteter Stahl
• In beliebiger Position

	Maßeinheit	VKM 355 EC
Stutzengröße	mm	355
Phasen	-	1
Minimale Versorgungsspannung	V	230
Maximale Versorgungsspannung	V	230
Netzfrequenz	Hz	50/60
Nennleistung	W	693
Stromaufnahme	A	3.07
Maximaler Volumenstrom bei 50 Hz	m³/h	3450
Drehzahl bei 50 Hz	-	2768
Schalldruckpegel LpA bei 3 m	dB(A)	62
Gewicht	kg	15.1
Maximale Fördermitteltemperatur	°C	60
Minimale Fördermitteltemperatur	°C	-25
Schutzart	-	IPX4
Motorschutzart	-	IP44
Material des Laufrads	-	Aluminium

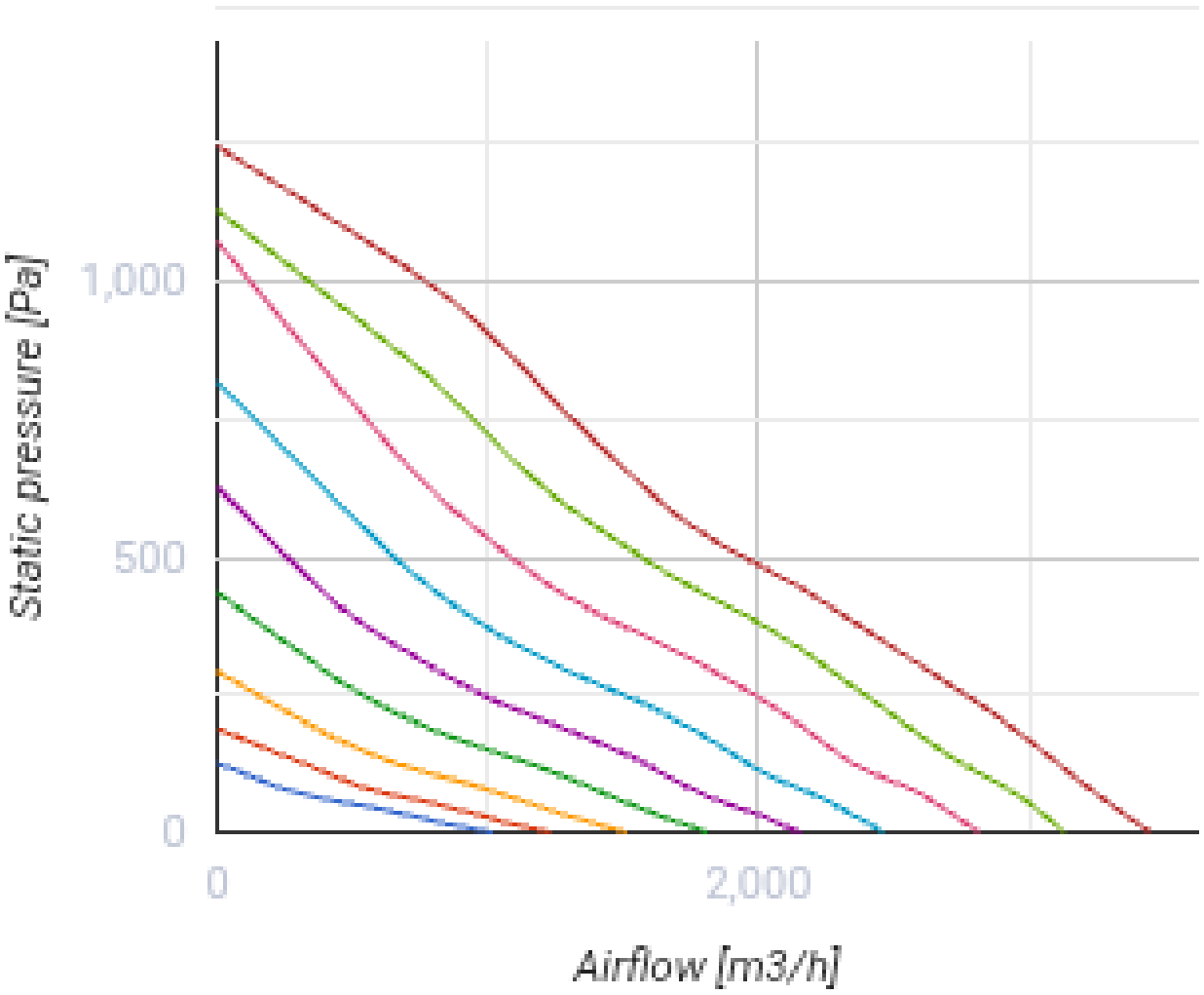
Static pressure [Pa]
1,000
500
0
0
2,000
Airflow [m3/h]

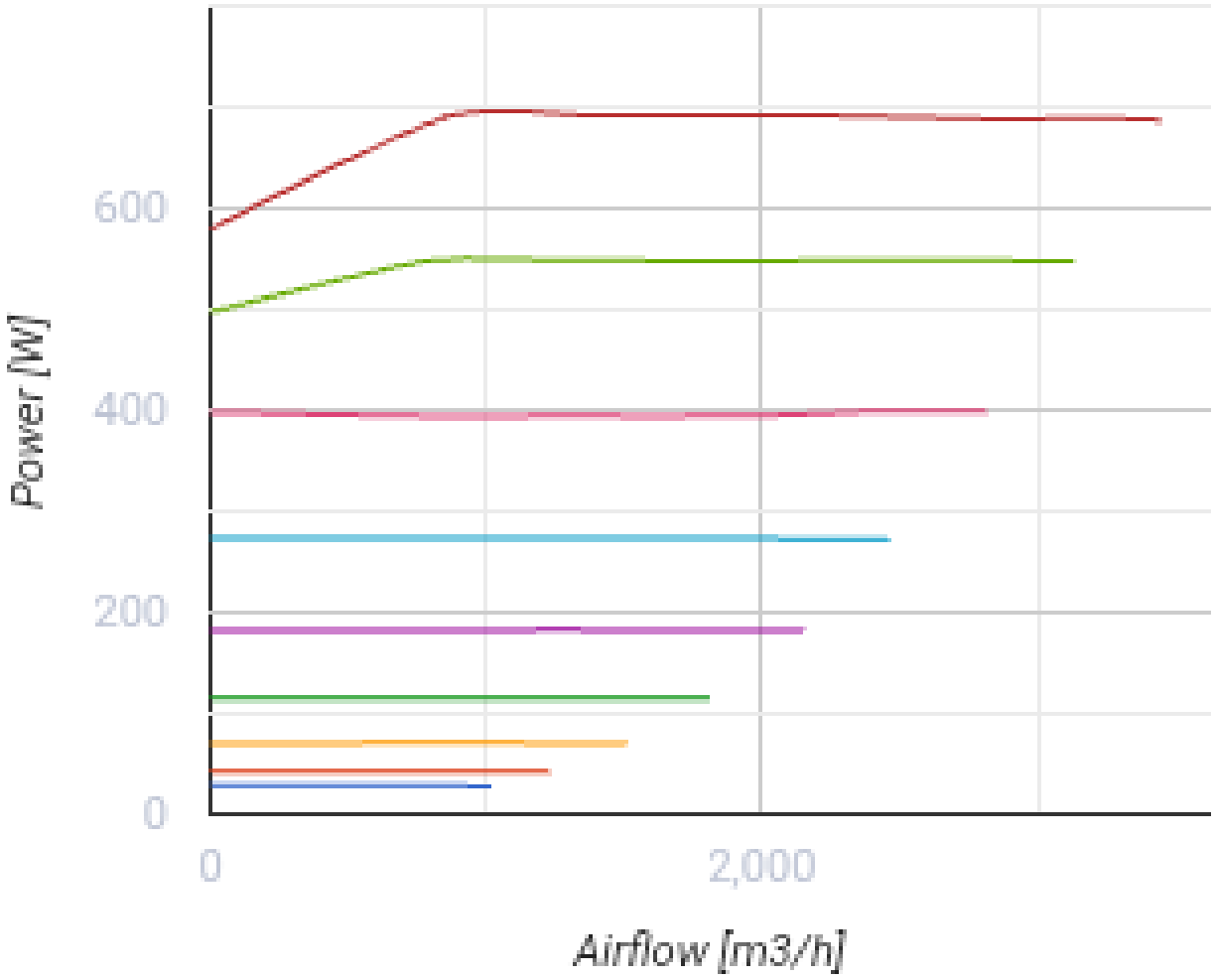

Abmessungen

ØD	ØD1	B	B1	L	L1	L2	L3	ØD2
353	459	552	522	562	60	60	70	9

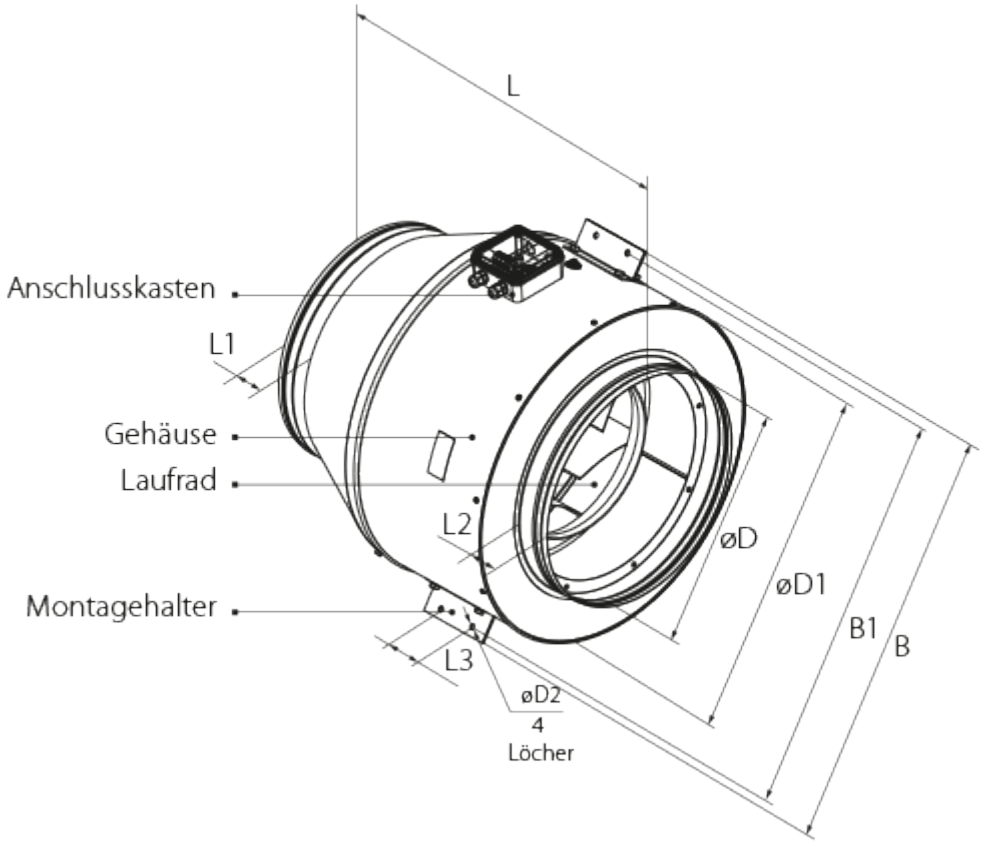
L
Anschlusskasten
L1
Gehäuse
Laufrad
L2
Montagehalter
L3
øD
øD1
B1
B
øD2
4
Löcher

Ecodesign

Warenzeichen	Vents
Modell	VKM 355 EC
Antriebsart	Integrierter VSD
Typ des Wärmerückgewinnungssystems	Nicht vorhanden
Statischer Druck bei Nennvolumenstrom (Pa)	559
Maximale externe Leckagerate (%)	2.7
Statische Effizienz (%)	43.9
Anlagentyp	NRVU UVU
Effektive Eingangsleistung (kW)	0.693
Schallleistungspegel (dB(A))	67