VKM 400 EC



Radial-Rohrventilatoren mit EC-Motoren

• Schalldruckpegel LpA bei 3 m: 67
• Laufradtyp: Radiallaufrad mit rückwärts gekrümmten Schaufeln
• Gehäusematerial: Beschichteter Stahl
• In beliebiger Position

	Maßeinheit	VKM 400 EC
Stutzengröße	mm	400
Phasen	-	1
Minimale Versorgungsspannung	V	230
Maximale Versorgungsspannung	V	230
Netzfrequenz	Hz	50/60
Nennleistung	W	704
Stromaufnahme	A	3.13
Maximaler Volumenstrom bei 50 Hz	m³/h	4790
Drehzahl bei 50 Hz	-	2206
Schalldruckpegel LpA bei 3 m	dB(A)	67
Gewicht	kg	18.6
Maximale Fördermitteltemperatur	°C	60
Minimale Fördermitteltemperatur	°C	-25
Schutzart	-	IPX4
Motorschutzart	-	IP44
Material des Laufrads	-	Aluminium

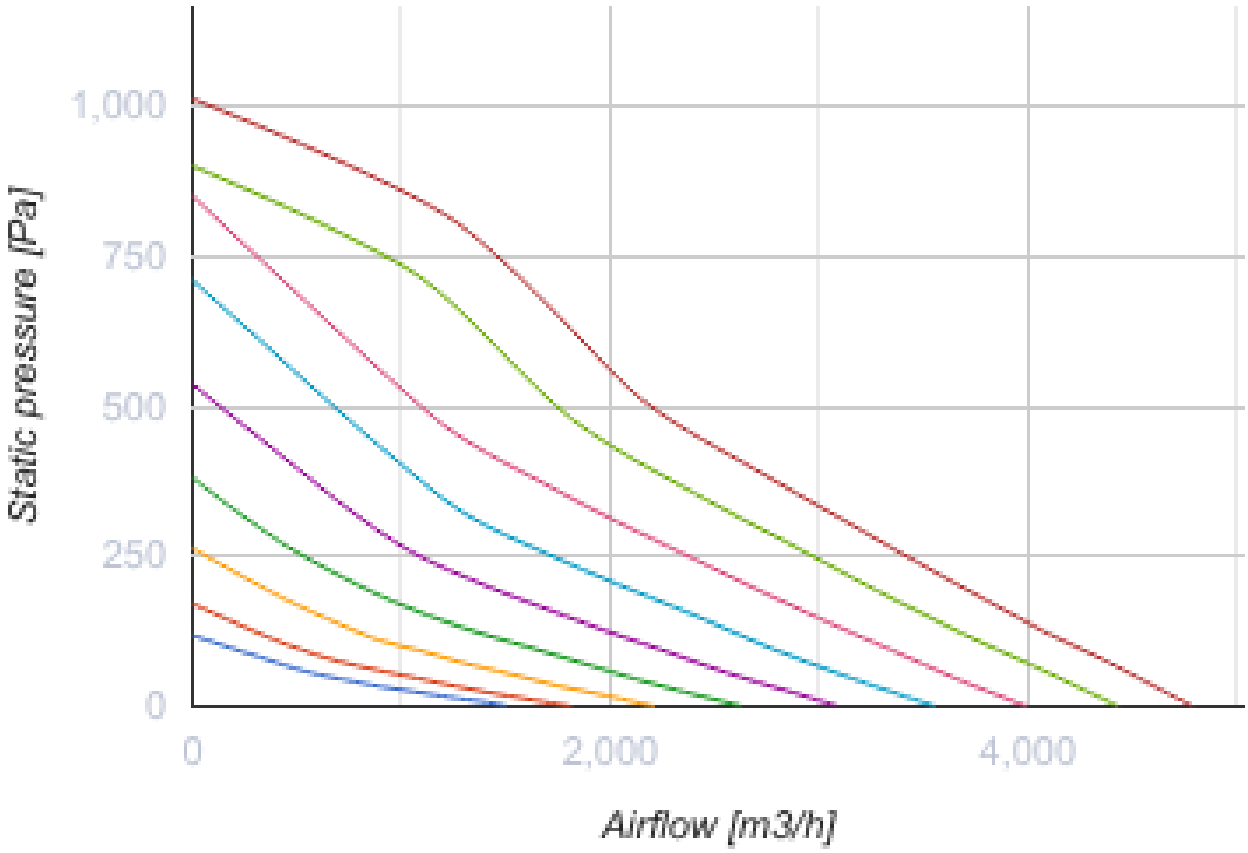
Static pressure [Pa]
1,000
750
500
250
0
0
2,000
4,000
Airflow [m3/h]

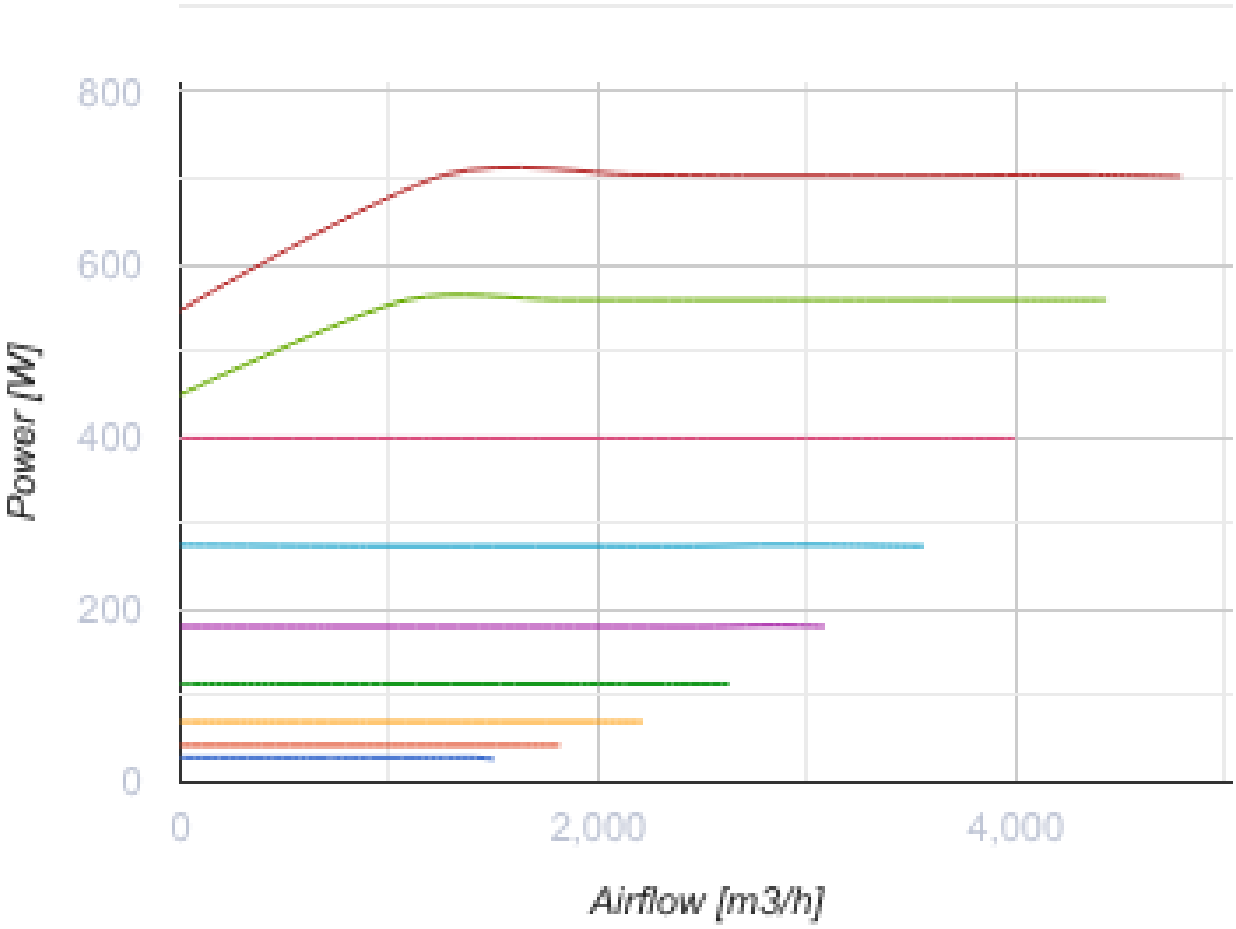

Abmessungen

ØD	ØD1	B	B1	L	L1	L2	L3	ØD2
398	568	663	633	599	60	60	70	9

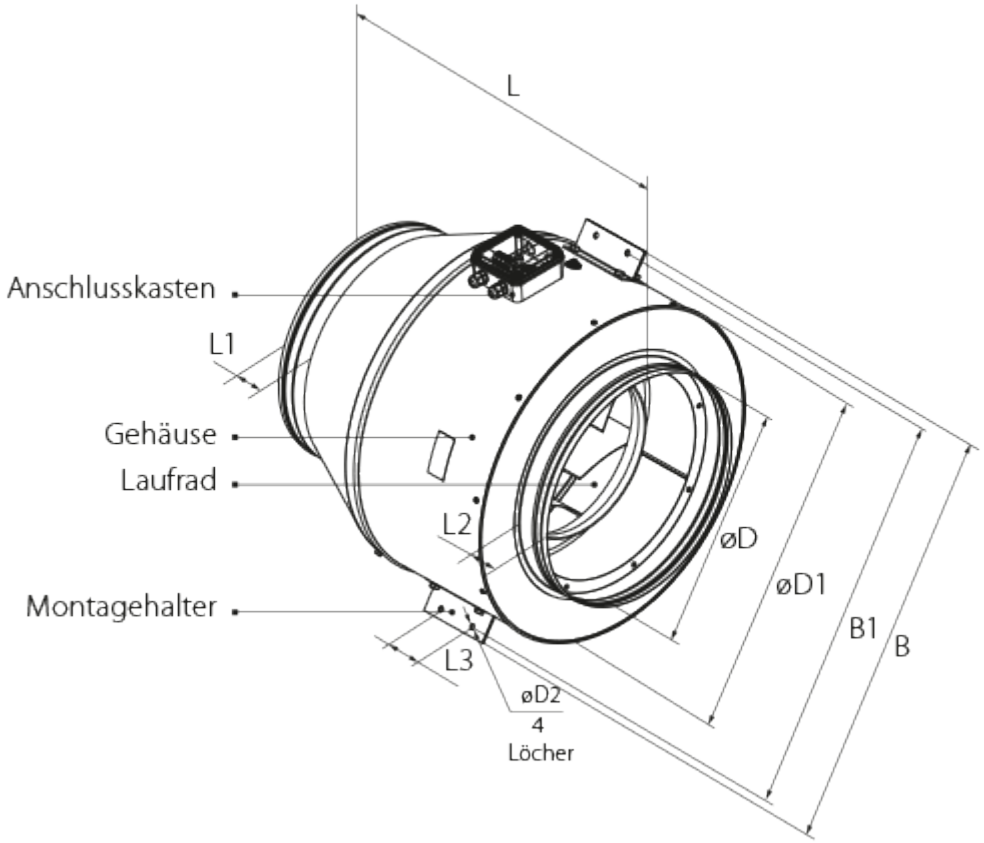
L
Anschlusskasten
L1
Gehäuse
Laufrad
L2
Montagehalter
L3
øD
øD1
B1
B
øD2
4
Löcher

Ecodesign

Warenzeichen	Vents
Modell	VKM 400 EC
Antriebsart	Integrierter VSD
Typ des Wärmerückgewinnungssystems	Nicht vorhanden
Statischer Druck bei Nennvolumenstrom (Pa)	508
Maximale externe Leckagerate (%)	2.7
Statische Effizienz (%)	48.5
Anlagentyp	NRVU UVU
Effektive Eingangsleistung (kW)	0.704
Schallleistungspegel (dB(A))	71