VKM 450

Radiale Rohrventilatoren im Stahlgehäuse

- Max. Förderleistung: 5300
- Schalldruckpegel LpA @ 3 m: 65
- Motortyp: AC
- Laufradtyp: Centrifugal backward curved blades
- Gehäusematerial: Coated steel
- In jeder Position

	Maßeinheit	VKM 450
Luftkanalgröße	mm	450
Speed	-	1
Versorgungsspannung min	V	220
Versorgungsspannung max	V	240
Frequenz der Netzversorgung	Hz	50/60
Leistung	W	665
Stromaufnahme	A	2.89
Max. Förderleistung	m^3/h	5300
Schalldruckpegel LpA @ 3 m	dB(A)	65
Gewicht	kg	27.26
Fördermitteltemperatur max	°C	70
Fördermitteltemperatur min	°C	-40
Schutzart	-	IPX4
Motorschutzart	-	IP54

Abmessungen

ØD	ØD1	B	B1	L	L1	L2	L3
448	608	700	670	644	60	60	80

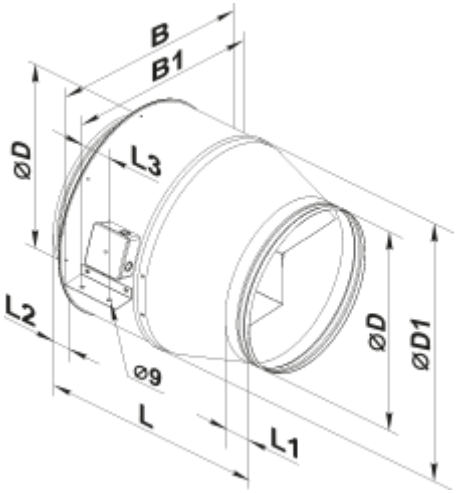
B
B1
ØD
L3
L2
Ø9
L
L1
ØD
ØD1