VKMK 200

Horizontal ausblasende Radial-Dachventilatoren

- Max. Förderleistung: 950
- Schalldruckpegel LpA @ 3 m: 48
- Motortyp: AC
- Laufradtyp: Centrifugal backward curved blades
- Gehäusematerial: Coated steel

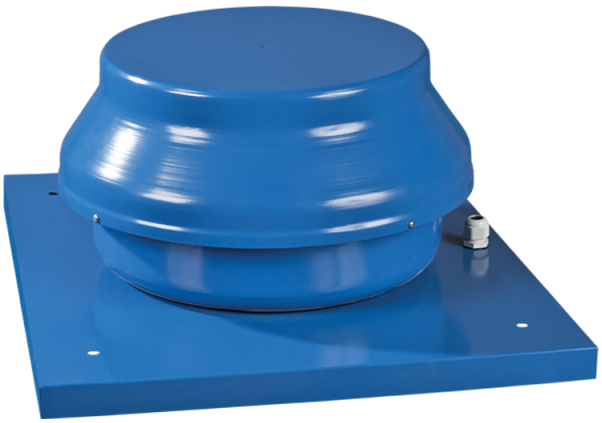

	Maßeinheit	VKMK 200
Luftkanalgröße	mm	200
Speed	-	1
Versorgungsspannung min	V	220
Versorgungsspannung max	V	240
Frequenz der Netzversorgung	Hz	50/60
Leistung	W	154
Stromaufnahme	A	0.67
Max. Förderleistung	m^3/h	950
Schalldruckpegel LpA @ 3 m	dB(A)	48
Gewicht	kg	8.1
Fördermitteltemperatur max	°C	50
Fördermitteltemperatur min	°C	-25
Schutzart	-	IPX4

Abmessungen

ØD	ØD1	H	L	L1
198	400	250	440	330

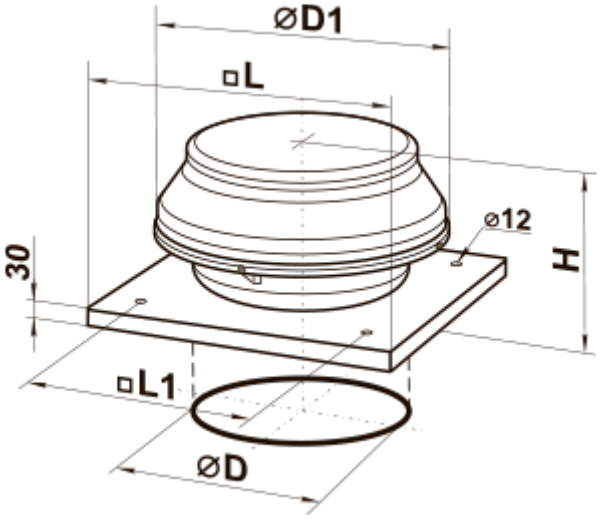
ØD1
□L
Ø12
30
H
□L1
ØD