VKMK 315

Horizontal ausblasende Radial-Dachventilatoren

- Max. Förderleistung: 1880
- Schalldruckpegel LpA @ 3 m: 54
- Motortyp: AC
- Laufradtyp: Centrifugal backward curved blades
- Gehäusematerial: Coated steel

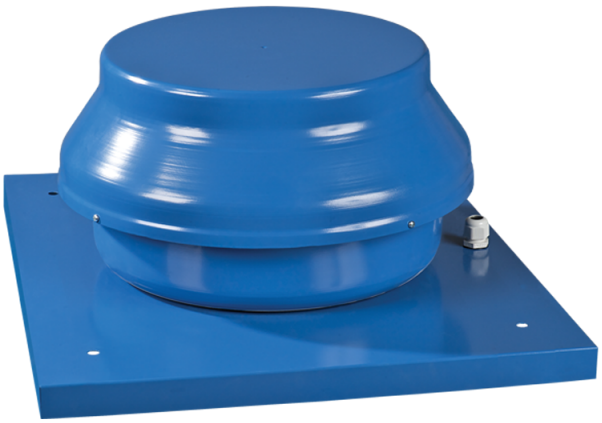

	Maßeinheit	VKMK 315
Luftkanalgröße	mm	315
Speed	-	1
Versorgungsspannung min	V	220
Versorgungsspannung max	V	240
Frequenz der Netzversorgung	Hz	50/60
Leistung	W	296
Stromaufnahme	A	1.34
Max. Förderleistung	m^3/h	1880
Schalldruckpegel LpA @ 3 m	dB(A)	54
Gewicht	kg	12.3
Fördermitteltemperatur max	°C	45
Fördermitteltemperatur min	°C	-25
Schutzart	-	IPX4
Motorschutzart	-	IP44

Abmessungen

ØD	ØD1	H	L	L1
315	550	339	590	450

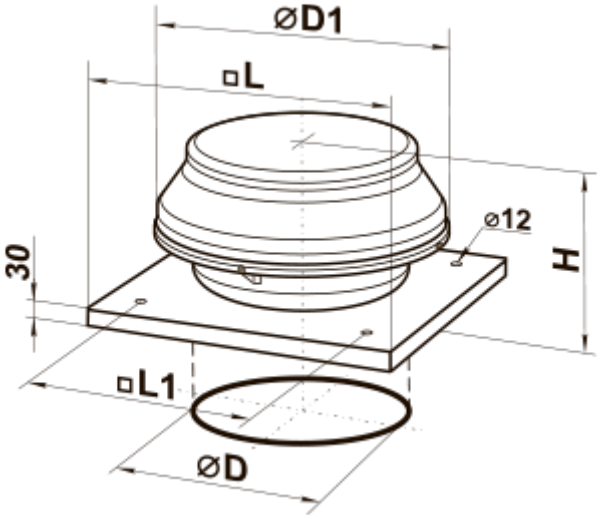
ØD1
□L
Ø12
30
H
□L1
ØD