VKMK 315

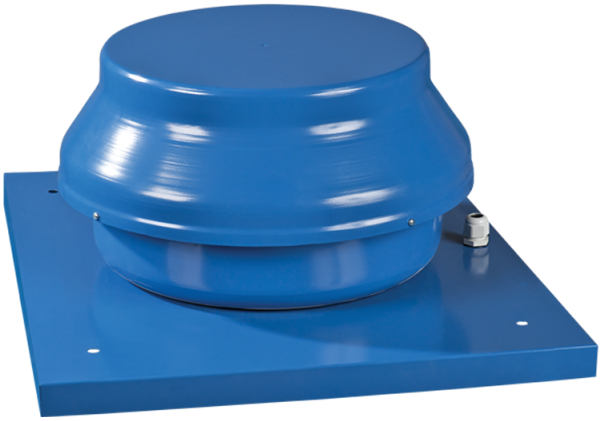

Dach-Radialventilatoren

• Schalldruckpegel LpA bei 3 m: 54
• Laufradtyp: Radiallaufrad mit rückwärts gekrümmten Schaufeln
• Gehäusematerial: Beschichteter Stahl

	Maßeinheit	VKMK 315
Stutzengröße	mm	315
Phasen	-	1
Minimale Versorgungsspannung	V	220
Maximale Versorgungsspannung	V	240
Netzfrequenz	Hz	50/60
Nennleistung	W	296
Stromaufnahme	A	1.34
Maximaler Volumenstrom bei 50 Hz	m³/h	1880
Drehzahl bei 50 Hz	-	2720
Schalldruckpegel LpA bei 3 m	dB(A)	54
Gewicht	kg	12.3
Maximale Fördermitteltemperatur	°C	45
Minimale Fördermitteltemperatur	°C	-25
Schutzart	-	IPX4
Motorschutzart	-	IP44
Material des Laufrads	-	Plastik
Größe	mm	315

Abmessungen

ØD	ØD1	H	L	L1
315	550	339	590	450

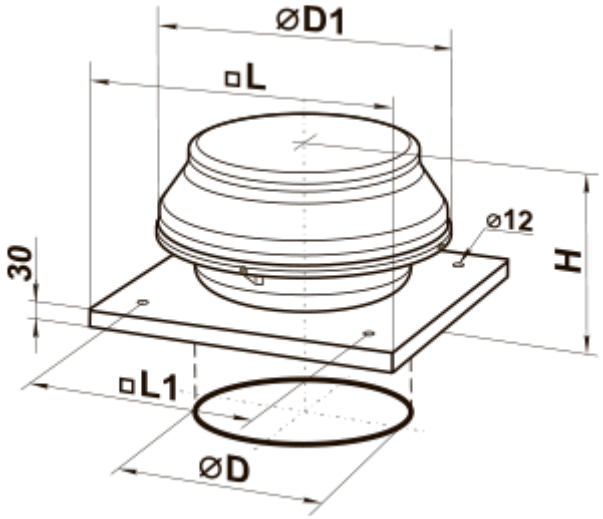

Zubehör

Trafo-Drehzahlregler

Produktname	Foto	Beschreibung
RSA5E-3,5-T		Drehzahlregelung von Einphasen-Ventilatoren durch eine stufenweise Drehzahlregelung der Elektromotoren
RSA5E-5,0-T		Drehzahlregelung von Einphasen-Ventilatoren durch eine stufenweise Drehzahlregelung der Elektromotoren
RSA5E-7,5-T		Drehzahlregelung von Einphasen-Ventilatoren durch eine stufenweise Drehzahlregelung der Elektromotoren

Zubehör für Dachventilatoren

Produktname	Foto	Beschreibung
RKV 250-315		Montagerahmen
RKVI 250-315		Montagerahmen mit einer 20 mm Mineralwolle-Dämmungsschicht wärme- und schallisoliert

Ecodesign

Warenzeichen	Vents
Modell	VKMK 315
Antriebsart	Externer MSD oder VSD
Typ des Wärmerückgewinnungssystems	Nicht vorhanden
Statischer Druck bei Nennvolumenstrom (Pa)	428
Maximale externe Leckagerate (%)	2.7
Statische Effizienz (%)	36.2
Effektive Eingangsleistung (kW)	0.269
Schallleistungspegel (dB(A))	74
Anlagentyp	NRVU UVU