VKMS 150

Radiale Rohrventilatoren im Stahlgehäuse

- Max. Förderleistung: 710
- Schalldruckpegel LpA @ 3 m: 48
- Motortyp: AC
- Laufradtyp: Centrifugal backward curved blades
- Gehäusematerial: Coated steel
- In jeder Position

	Maßeinheit	VKMS 150
Luftkanalgröße	mm	150
Speed	-	1
Versorgungsspannung min	V	220
Versorgungsspannung max	V	240
Frequenz der Netzversorgung	Hz	50/60
Leistung	W	127
Stromaufnahme	A	0.55
Max. Förderleistung	m^3/h	710
Schalldruckpegel LpA @ 3 m	dB(A)	48
Gewicht	kg	5.4
Fördermitteltemperatur max	°C	45
Fördermitteltemperatur min	°C	-25
Schutzart	-	IPX4

Abmessungen

ØD	ØD1	B	B1	L	L1	L2	L3
149	345	395	355	230	20	20	40

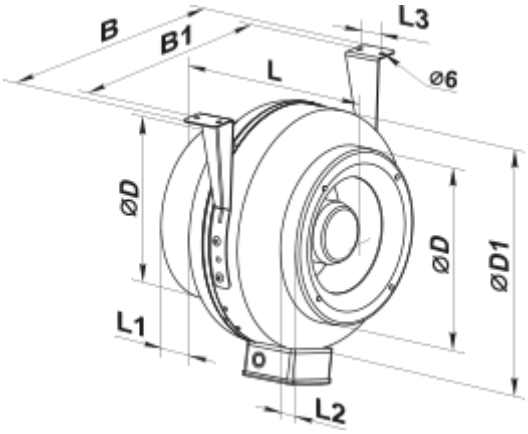
B
B1
L
L3
⌀6
⌀D
⌀D
⌀D1
L1
L2