VKMSz 200



Radial-Rohrventilatoren im verzinkten Gehäusen

- Schalldruckpegel LpA bei 3 m: 50
- Laufradtyp: Radiallaufrad mit rückwärts gekrümmten Schaufeln
- Gehäusematerial: Verzinkter Stahl
- In beliebiger Position

	Maßeinheit	VKMSz 200	
Stutzengröße	mm	200	
Phasen	-	1	
Minimale Versorgungsspannung	V	220	
Maximale Versorgungsspannung	V	240	
Netzfrequenz	Hz	50	60
Nennleistung	W	186	
Stromaufnahme	A	0.81	
Maximaler Volumenstrom bei 50 Hz	m³/h	1110	
Drehzahl bei 50 Hz	-	2810	
Schalldruckpegel LpA bei 3 m	dB(A)	50	
Gewicht	kg	5.8	
Maximale Fördermitteltemperatur	°C	50	
Minimale Fördermitteltemperatur	°C	-25	
Schutzart	-	IPX4	
Motorschutzart	-	IP44	
Material des Laufrads	-	Plastik	

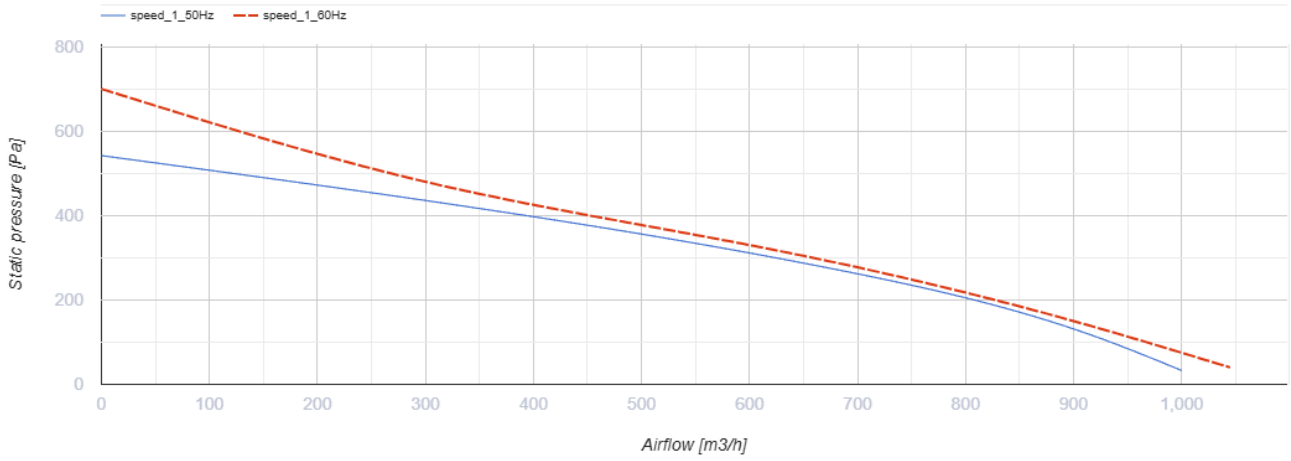

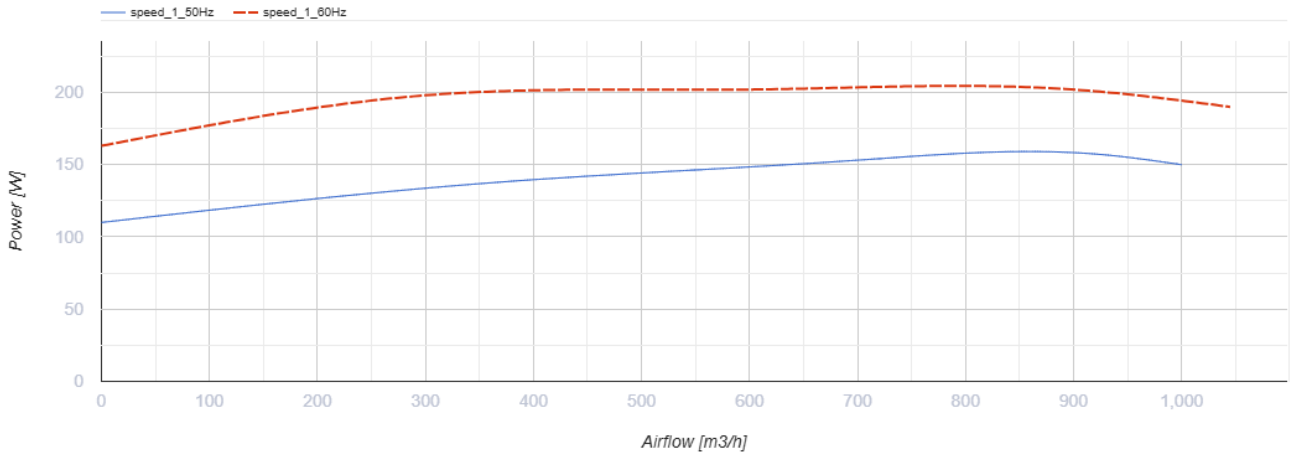

Abmessungen

ØD	ØD1	B	B1	L	L1	L2	L3
198	339	355	395	245	25	29	40

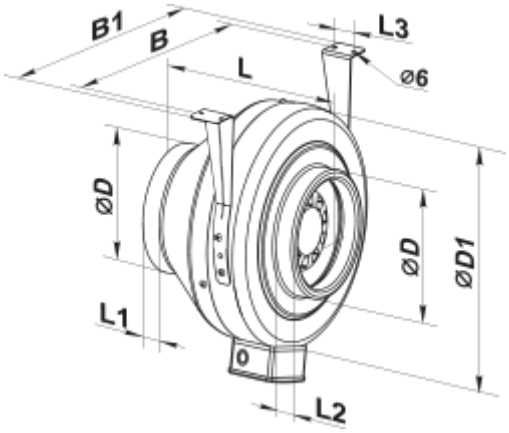

Ecodesign

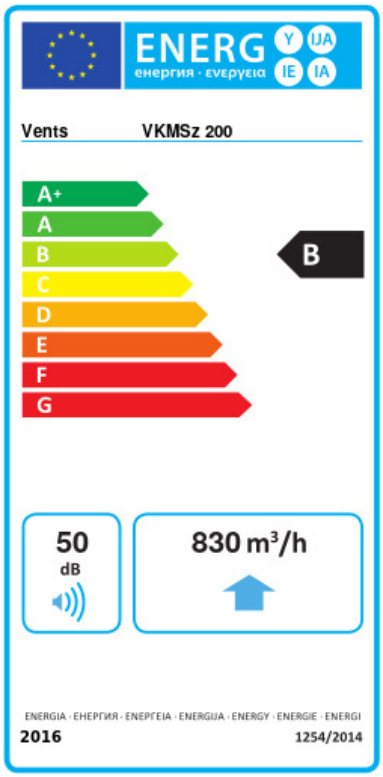

Warenzeichen	Vents					
Modell	VKMSz 200					
Spezifischer Energieverbrauch (SEV) (kWh/(m²/a))	Kalt		Durchschnittlich		Warm	
	-53.1	A+	-26.1	B	-10.6	E
Typ des Lüftungsgeräts	Unidirektional					
Antriebsart	Drehzahlregelung					
Typ des Wärmerückgewinnungssystems	Nicht vorhanden					
Maximaler Luftvolumenstrom (m³/h)	970					
Elektrische Eingangsleistung (W)	163					
Referenzvolumenstrom (m³/s)	0.189					
Referenzdruckdifferenz (Pa)	50					
Spezifische Leistungsaufnahme (SPI) (W/(m³/h))	0.168					
Steuerungstypologie	Örtliche Bedarfssteuerung					
Maximale externe Leckagerate (%)	2.7					
Anlagentyp	RVU UVU					
Schallleistungspegel (dB(A))	50					
Jährlicher Stromverbrauch (JSV) (kWh/a)	Kalt		Durchschnittlich		Warm	
	89		89		89	
Jährliche Einsparung an Heizenergie (JEH) (kWh/a)	Kalt		Durchschnittlich		Warm	
	5536		2830		1280	