VKMz 150

Radiale Rohrventilatoren im verzinktem Stahlgehäuse

- Max. Förderleistung: 455
- Schalldruckpegel LpA @ 3 m: 44
- Motortyp: AC
- Laufradtyp: Centrifugal backward curved blades
- Gehäusematerial: Galvanized steel
- In jeder Position

	Maßeinheit	VKMz 150
Luftkanalgröße	mm	150
Speed	-	1
Versorgungsspannung min	V	220
Versorgungsspannung max	V	240
Frequenz der Netzversorgung	Hz	50/60
Leistung	W	64
Stromaufnahme	A	0.29
Max. Förderleistung	m^3/h	455
Schalldruckpegel LpA @ 3 m	dB(A)	44
Gewicht	kg	3.2
Fördermitteltemperatur max	°C	50
Fördermitteltemperatur min	°C	-25
Schutzart	-	IPX4
Motorschutzart	-	IP44

Abmessungen

ØD	ØD1	B	B1	L	L1	L2	L3
149	274	290	330	170	20	20	30

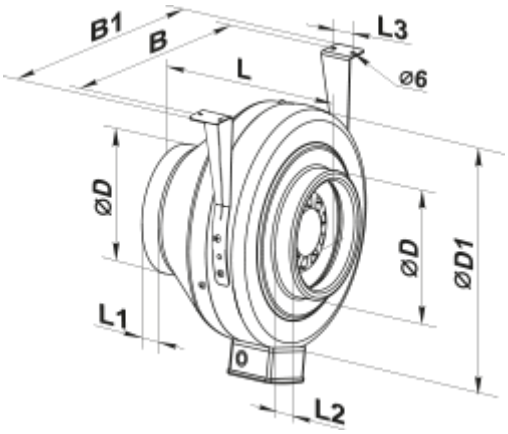
B1
B
L
L3
⌀6
⌀D
⌀D
⌀D1
L1
L2