VKMz 160 EC



Radiale Rohrventilatoren im verzinktem Stahlgehäuse mit EC-Motoren

• Schalldruckpegel LpA bei 3 m: 48
• Laufradtyp: Radiallaufrad mit rückwärts gekrümmten Schaufeln
• Gehäusematerial: Verzinkter Stahl
• In beliebiger Position

	Maßeinheit	VKMz 160 EC
Stutzengröße	mm	160
Phasen	-	1
Minimale Versorgungsspannung	V	230
Maximale Versorgungsspannung	V	230
Netzfrequenz	Hz	50/60
Nennleistung	W	123
Stromaufnahme	A	1.02
Maximaler Volumenstrom bei 50 Hz	m³/h	735
Drehzahl bei 50 Hz	-	5060
Schalldruckpegel LpA bei 3 m	dB(A)	48
Gewicht	kg	2.7
Maximale Fördermitteltemperatur	°C	60
Minimale Fördermitteltemperatur	°C	-25
Schutzart	-	IPX4
Material des Laufrads	-	Plastik

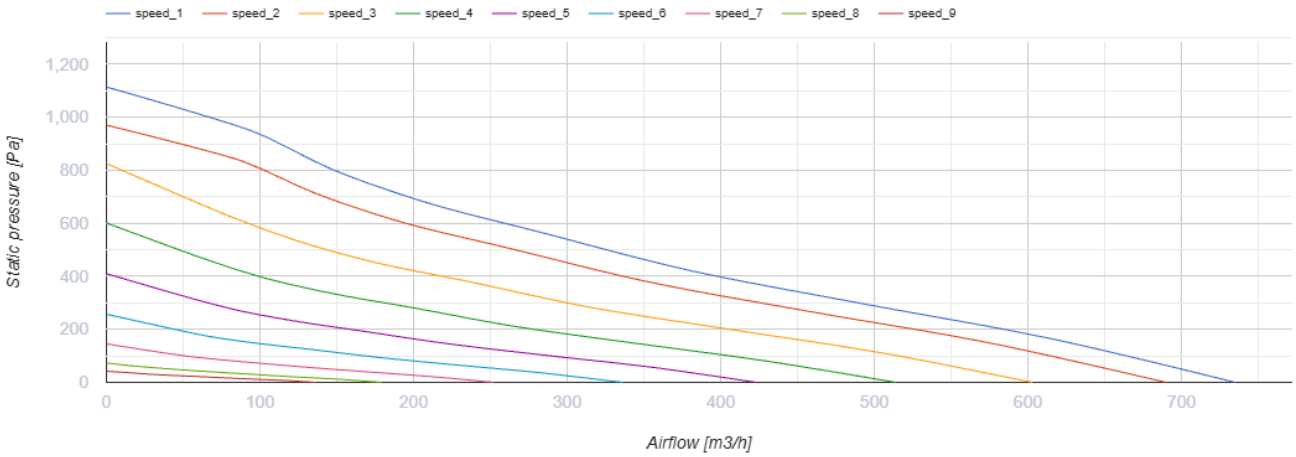

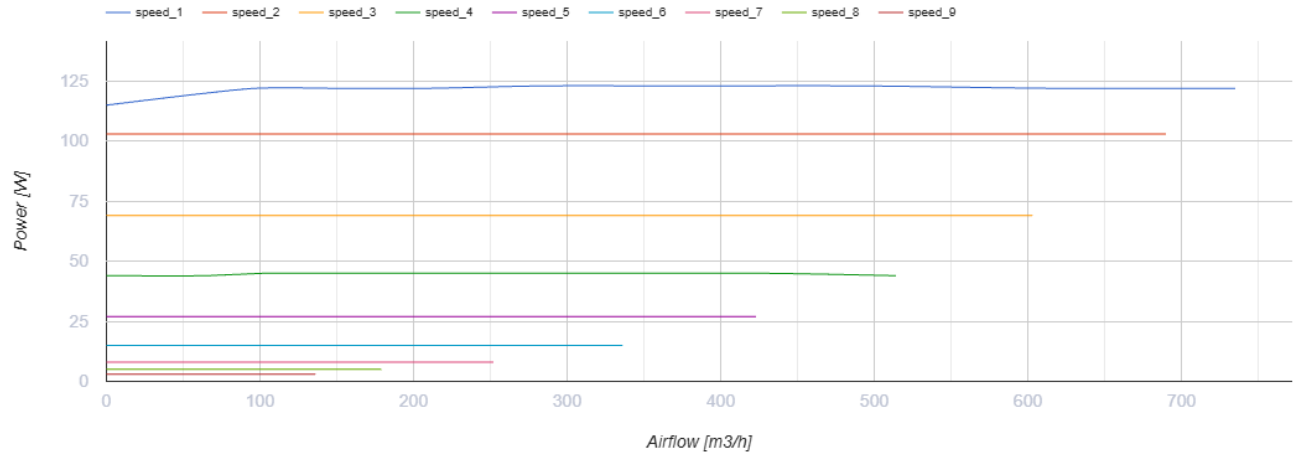

Abmessungen

ØD	ØD1	H	L	L1	L2
159	275	330	170	20	20

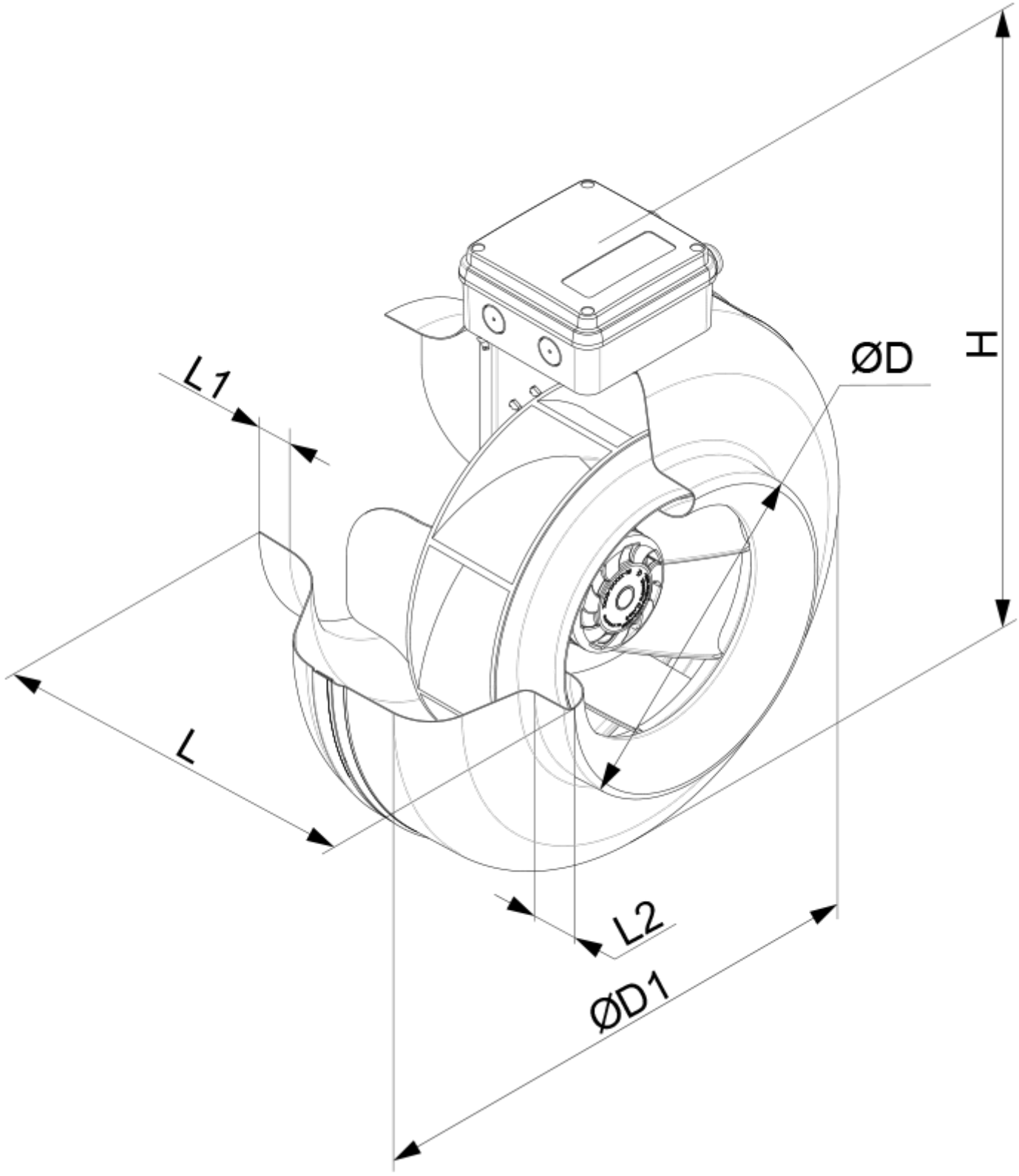

Zubehör

EC-Motor Drehzahlregler

Produktname	Foto	Beschreibung

R-1/010		EC-motor Drehzahlregler

Ecodesign

Warenzeichen	Vents
Modell	VKMz 160 EC
Antriebsart	Externer MSD oder VSD
Typ des Wärmerückgewinnungssystems	Nicht vorhanden
Statischer Druck bei Nennvolumenstrom (Pa)	423
Maximale externe Leckagerate (%)	2.7
Statische Effizienz (%)	36.6
Schallleistungspegel (dB(A))	67
Effektive Eingangsleistung (kW)	0.124
Anlagentyp	NRVU UVU