VKMz 200

Radiale Rohrventilatoren im verzinktem Stahlgehäuse

- Max. Förderleistung: 1000
- Schalldruckpegel LpA @ 3 m: 50
- Motortyp: AC
- Laufradtyp: Centrifugal backward curved blades
- Gehäusematerial: Galvanized steel
- In jeder Position

	Maßeinheit	VKMz 200
Luftkanalgröße	mm	200
Speed	-	1
Versorgungsspannung min	V	220
Versorgungsspannung max	V	240
Frequenz der Netzversorgung	Hz	50/60
Leistung	W	144
Stromaufnahme	A	0.63
Max. Förderleistung	m^3/h	1000
Schalldruckpegel LpA @ 3 m	dB(A)	50
Gewicht	kg	5.6
Fördermitteltemperatur max	°C	50
Fördermitteltemperatur min	°C	-25
Schutzart	-	IPX4

Abmessungen

ØD	ØD1	B	B1	L	L1	L2	L3
198	332	340	380	245	25	29	40

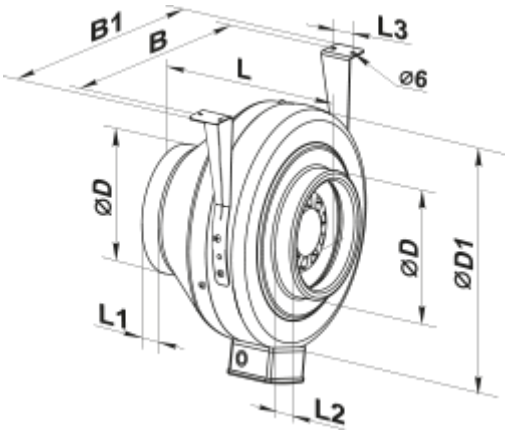
B1
B
L
L3
⌀6
⌀D
⌀D
⌀D1
L1
L2