VKMz 250 Q

Radiale Rohrventilatoren im verzinktem Stahlgehäuse

- Max. Förderleistung: 980
- Schalldruckpegel LpA @ 3 m: 51
- Motortyp: AC
- Laufradtyp: Centrifugal backward curved blades
- Gehäusematerial: Galvanized steel
- In jeder Position

	Maßeinheit	VKMz 250 Q
Luftkanalgröße	mm	250
Speed	-	1
Versorgungsspannung min	V	220
Versorgungsspannung max	V	240
Frequenz der Netzversorgung	Hz	50/60
Leistung	W	134
Stromaufnahme	A	0.59
Max. Förderleistung	m^3/h	980
Schalldruckpegel LpA @ 3 m	dB(A)	51
Gewicht	kg	5.1
Fördermitteltemperatur max	°C	50
Fördermitteltemperatur min	°C	-25
Schutzart	-	IPX4

Abmessungen

ØD	ØD1	B	B1	L	L1	L2	L3
249	332	340	380	213	25	29	40

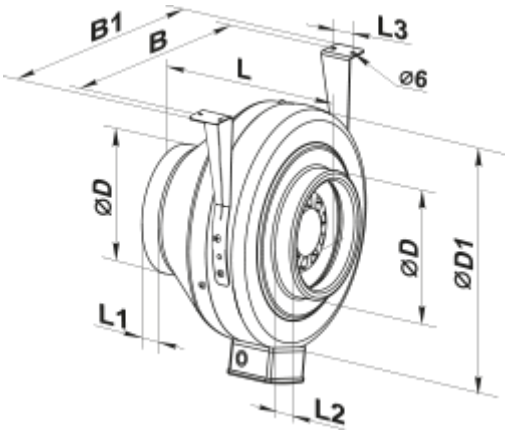
B1
B
L
L3
⌀6
⌀D
⌀D
⌀D1
L1
L2