VKMz 250



Radial-Rohrventilatoren im verzinkten Gehäusen

• Schalldruckpegel LpA bei 3 m: 52
• Laufradtyp: Radiallaufrad mit rückwärts gekrümmten Schaufeln
• Gehäusematerial: Verzinkter Stahl
• In beliebiger Position

	Maßeinheit	VKMz 250	
Stutzengröße	mm	250	
Phasen	-	1	
Minimale Versorgungsspannung	V	220	
Maximale Versorgungsspannung	V	240	
Netzfrequenz	Hz	50	60
Nennleistung	W	152	
Stromaufnahme	A	0.66	
Maximaler Volumenstrom bei 50 Hz	m³/h	1070	
Drehzahl bei 50 Hz	-	2765	
Schalldruckpegel LpA bei 3 m	dB(A)	52	
Gewicht	kg	5.1	
Maximale Fördermitteltemperatur	°C	50	
Minimale Fördermitteltemperatur	°C	-25	
Schutzart	-	IPX4	
Motorschutzart	-	IP44	
Material des Laufrads	-	Plastik	

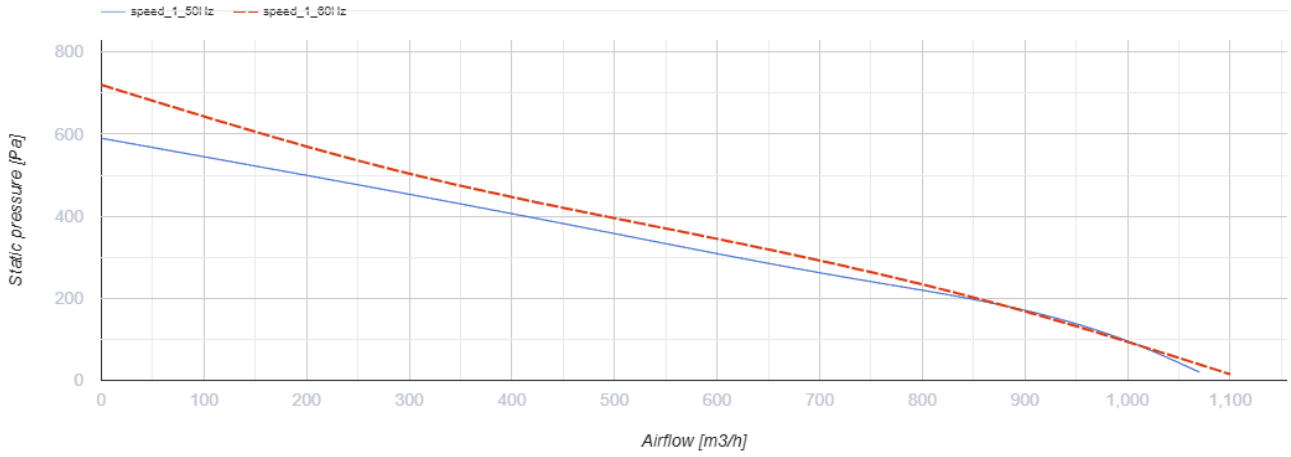

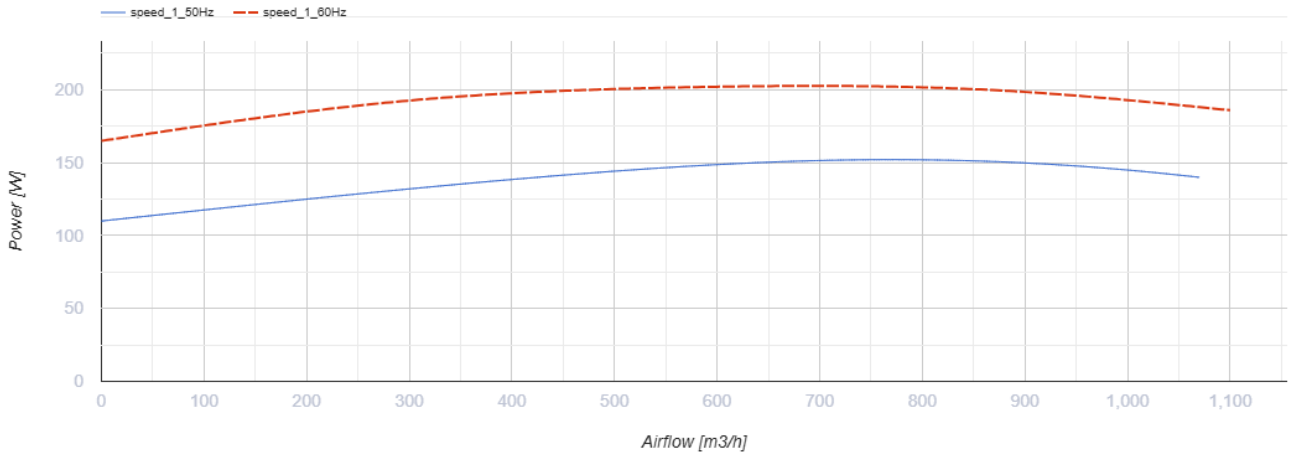

Abmessungen

ØD	ØD1	B	B1	L	L1	L2	L3
249	332	340	380	213	25	29	40

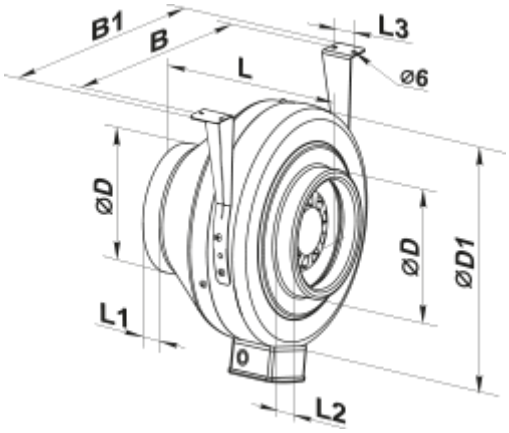

Ecodesign

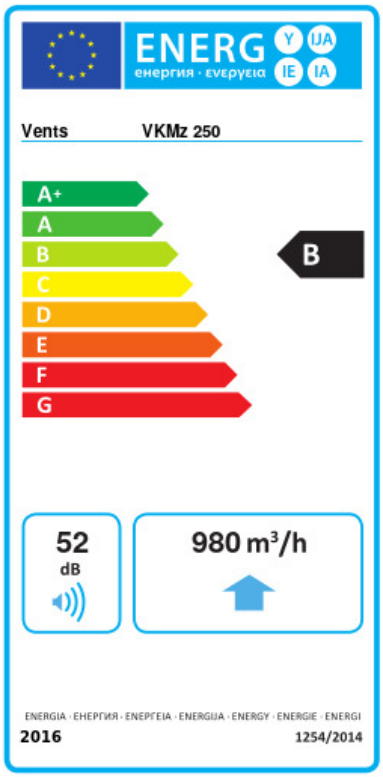

Warenzeichen	Vents					
Modell	VKMz 250					
Spezifischer Energieverbrauch (SEV) (kWh/(m²/a))	Kalt		Durchschnittlich		Warm	
	-53.7	A+	-26.7	B	-11.2	E
Typ des Lüftungsgeräts	Unidirektional					
Antriebsart	Drehzahlregelung					
Typ des Wärmerückgewinnungssystems	Nicht vorhanden					
Maximaler Luftvolumenstrom (m³/h)	980					
Elektrische Eingangsleistung (W)	152					
Referenzvolumenstrom (m³/s)	0.191					
Referenzdruckdifferenz (Pa)	50					
Spezifische Leistungsaufnahme (SPI) (W/(m³/h))	0.122					
Steuerungstypologie	Örtliche Bedarfssteuerung					
Maximale externe Leckagerate (%)	2.7					
Schallleistungspegel (dB(A))	52					
Anlagentyp	RVU UVU					
Jährlicher Stromverbrauch (JSV) (kWh/a)	Kalt		Durchschnittlich		Warm	
	64		64		64	
Jährliche Einsparung an Heizenergie (JEH) (kWh/a)	Kalt		Durchschnittlich		Warm	
	5536		2830		1280	