VKMz 315 EC



Radiale Rohrventilatoren im verzinktem Stahlgehäuse mit EC-Motoren

- Schalldruckpegel LpA bei 3 m: 49
- Laufradtyp: Radiallaufrad mit rückwärts gekrümmten Schaufeln
- Gehäusematerial: Verzinkter Stahl
- In beliebiger Position

	Maßeinheit	VKMz 315 EC
Stutzengröße	mm	315
Phasen	-	1
Maximale Versorgungsspannung	V	230
Minimale Versorgungsspannung	V	230
Netzfrequenz	Hz	50/60
Nennleistung	W	164
Stromaufnahme	A	1.25
Maximaler Volumenstrom bei 50 Hz	m³/h	1370
Drehzahl bei 50 Hz	-	3588
Schalldruckpegel LpA bei 3 m	dB(A)	49
Gewicht	kg	5.3
Maximale Fördermitteltemperatur	°C	60
Minimale Fördermitteltemperatur	°C	-25
Schutzart	-	IPX4
Material des Laufrads	-	Plastik

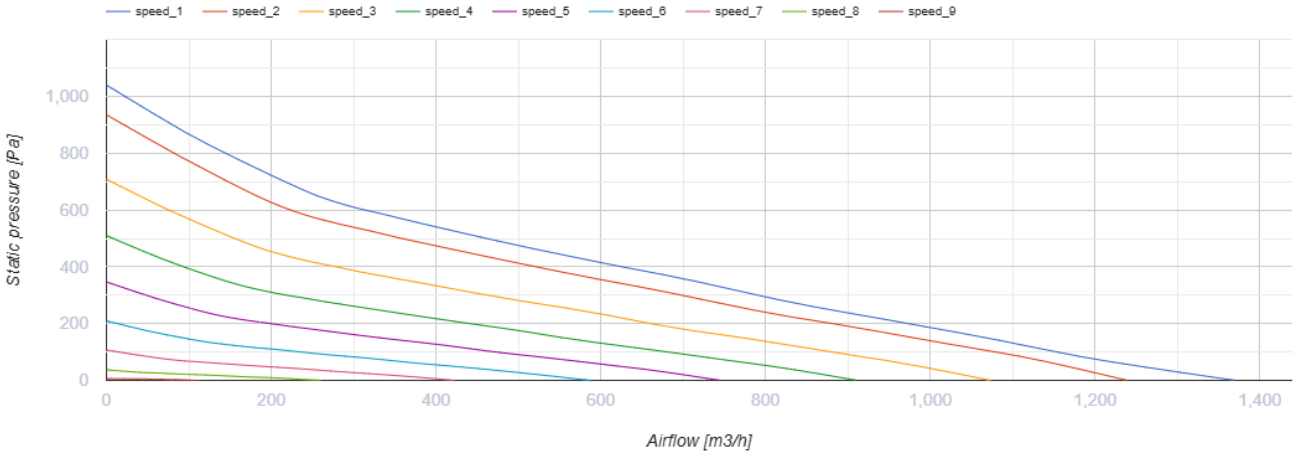

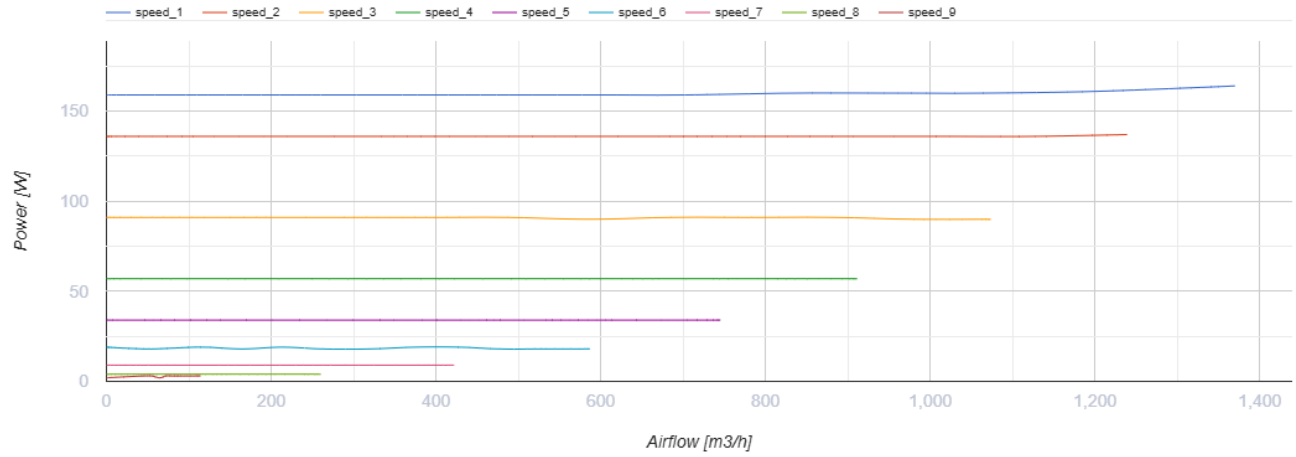

Abmessungen

Ø D	Ø D1	H	L	L1	L2
313	405	460	245	25	30

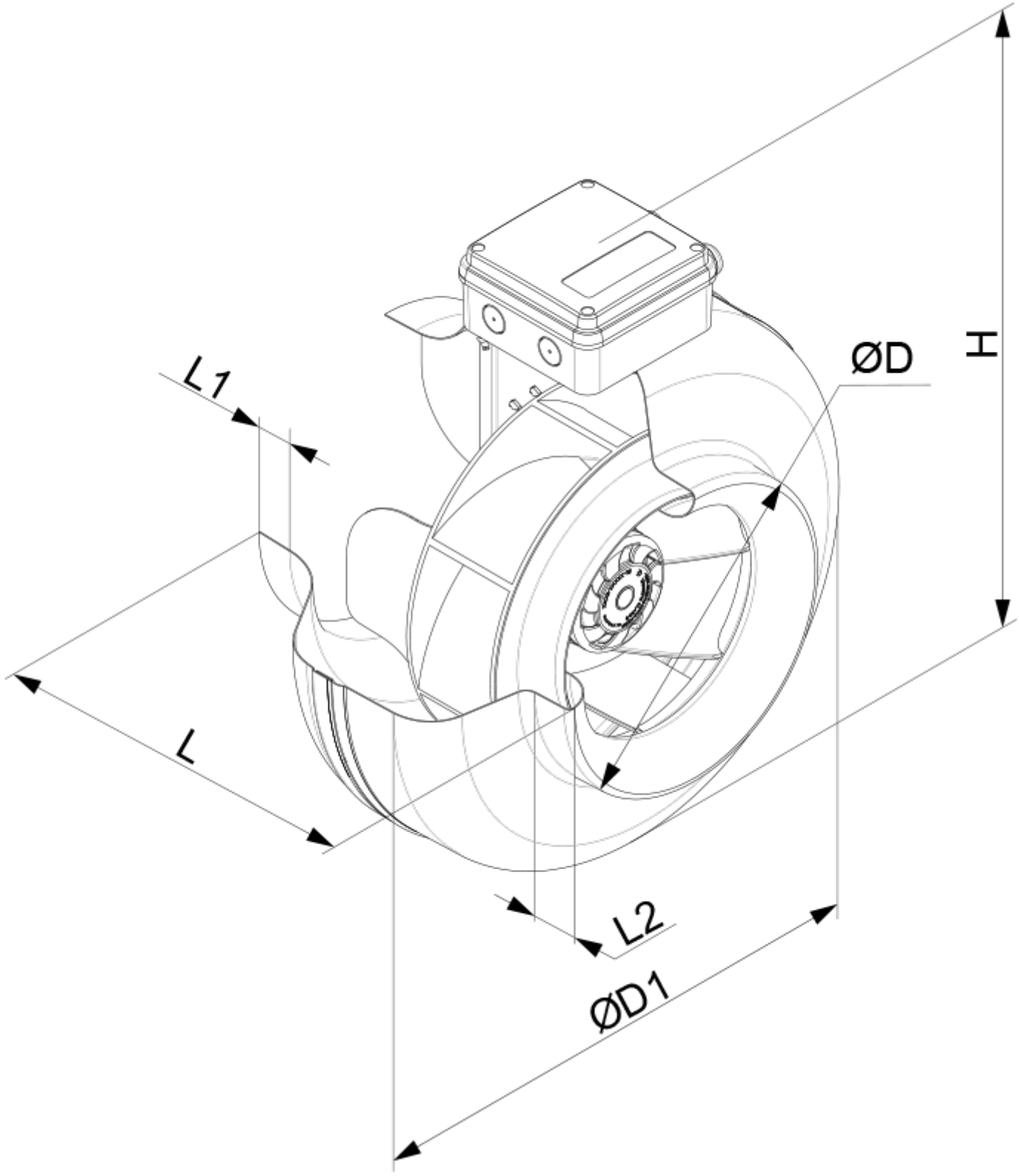

Zubehör

EC-Motor Drehzahlregler

Produktname	Foto	Beschreibung

R-1/010		EC-motor Drehzahlregler