# VKOM 150

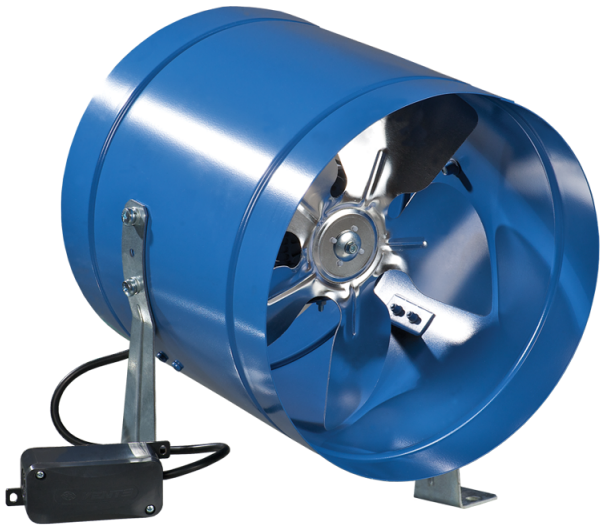

Axial-Rohrventilatoren

- Schalldruckpegel LpA bei 3 m: 33
- Laufradtyp: Axial
- Gehäusematerial: Beschichteter Stahl
- In beliebiger Position

| | Maßeinheit | VKOM 150 | |
|---|---|---|---|
| Stutzengröße | mm | 150 | |
| Phasen | - | 1 | |
| Minimale Versorgungsspannung | V | 220 | |
| Maximale Versorgungsspannung | V | 240 | |
| Netzfrequenz | Hz | 50 | 60 |
| Nennleistung | W | 26 | |
| Stromaufnahme | A | 0.19 | |
| Maximaler Volumenstrom bei 50 Hz | m³/h | 180 | |
| Drehzahl bei 50 Hz | - | 1300 | |
| Schalldruckpegel LpA bei 3 m | dB(A) | 33 | |
| Gewicht | kg | 1.8 | |
| Maximale Fördermitteltemperatur | °C | 40 | |
| Minimale Fördermitteltemperatur | °C | -30 | |
| Schutzart | - | IPX4 | |
| Motorschutzart | - | IP44 | |
| Material des Laufrads | - | Aluminium | |

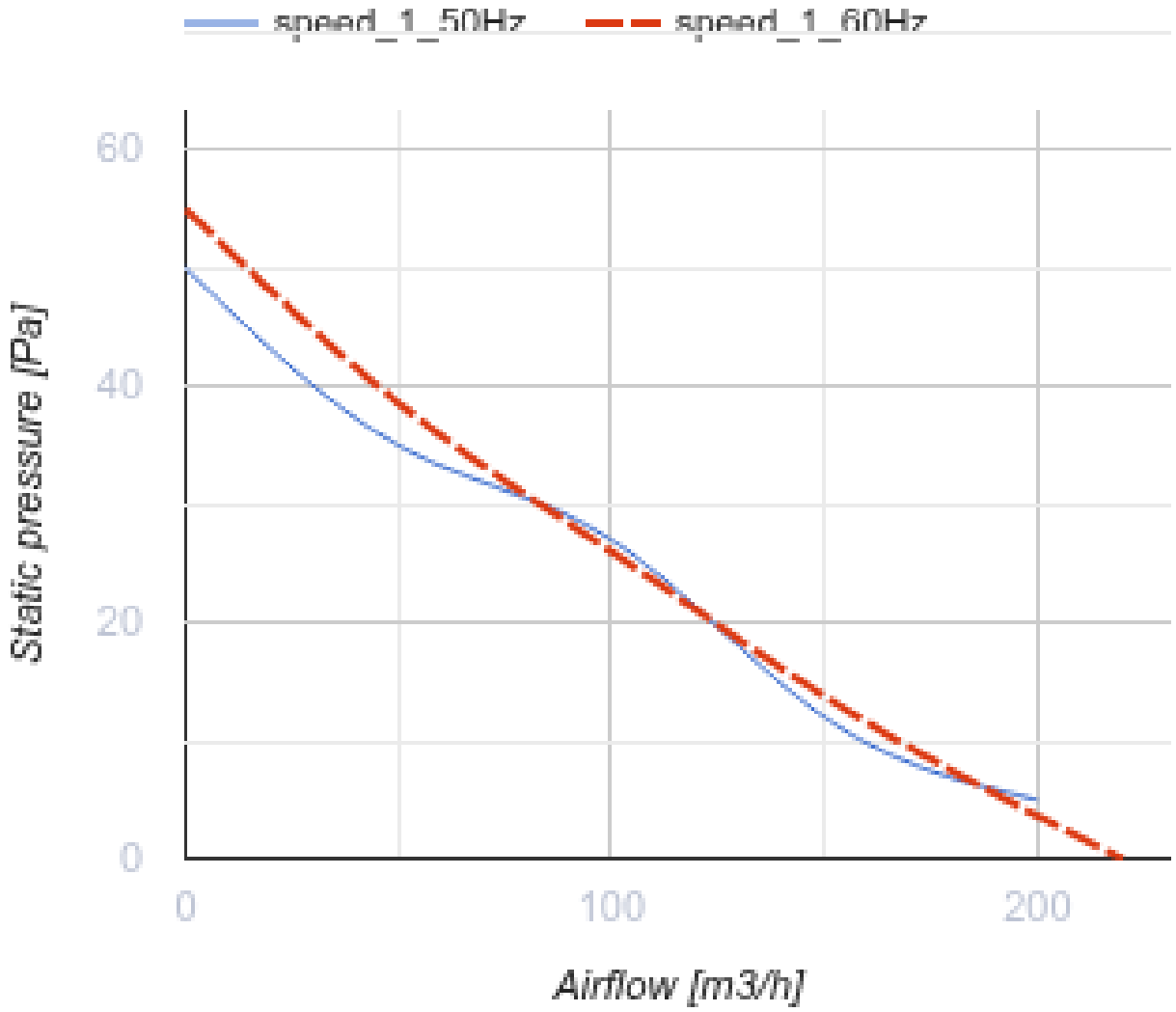
speed_1_50Hz
speed_1_60Hz
60
40
20
0
Static pressure [Pa]
0
100
200
Airflow [m3/h]

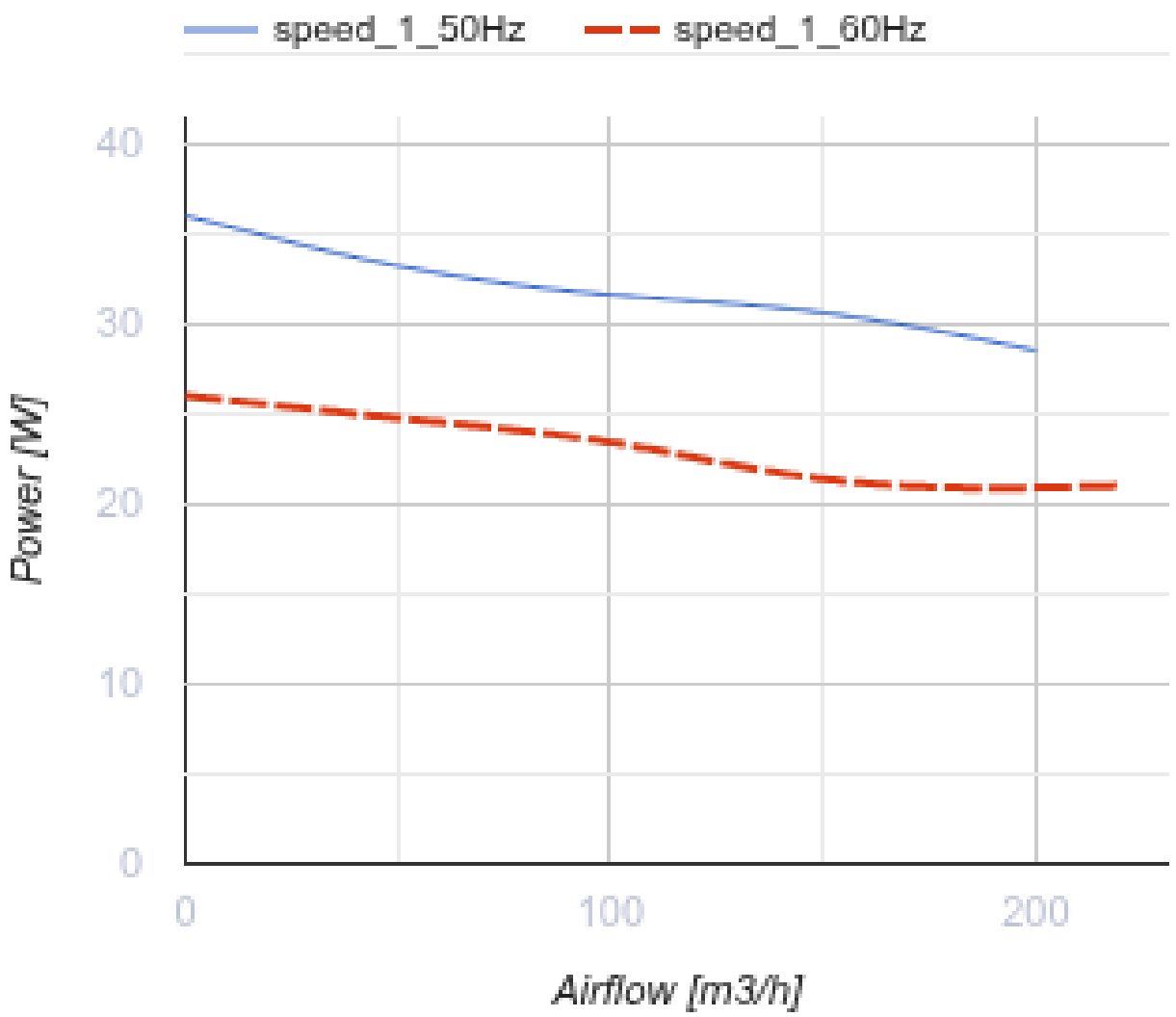


## Abmessungen

| ØD | B | L | L1 | L3 |
|---|---|---|---|---|
| 162 | 183 | 220 | 40 | 30 |

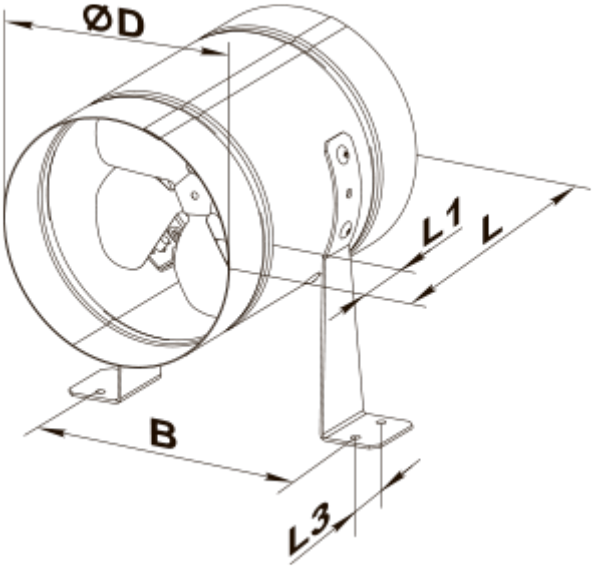
ØD
L1
L
B
L3

## Ecodesign

| Warenzeichen | Vents |
|---|---|
| Modell | VKOM 150 |
| Antriebsart | Externer MSD oder VSD |
| Typ des Wärmerückgewinnungssystems | Nicht vorhanden |
| Statischer Druck bei Nennvolumenstrom (Pa) | 27 |
| Maximale externe Leckagerate (%) | 2.7 |
| Statische Effizienz (%) | 2.8 |
| Anlagentyp | NRVU UVU |
| Effektive Eingangsleistung (kW) | 0.027 |
| Schallleistungspegel (dB(A)) | 53 |