VKOM 150

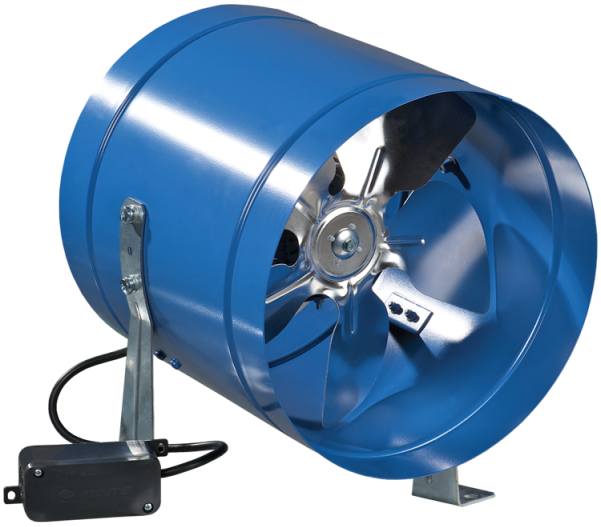

Niederdruck-Axialventilatoren im Stahlgehäuse für Wandmontage

- Max. Förderleistung: 200
- Schalldruckpegel LpA @ 3 m: 33
- Motortyp: AC
- Laufradtyp: Axial
- Gehäusematerial: Coated steel
- In jeder Position

	Maßeinheit	VKOM 150
Luftkanalgröße	mm	150
Speed	-	1
Versorgungsspannung min	V	220
Versorgungsspannung max	V	240
Frequenz der Netzversorgung	Hz	50/60
Leistung	W	36
Stromaufnahme	A	0.26
Max. Förderleistung	m^3/h	200
Schalldruckpegel LpA @ 3 m	dB(A)	33
Gewicht	kg	1.8
Fördermitteltemperatur max	°C	40
Fördermitteltemperatur min	°C	-30
Schutzart	-	IPX4
Motorschutzart	-	IP44

Abmessungen

ØD	B	L	L1	L3
162	183	220	40	30

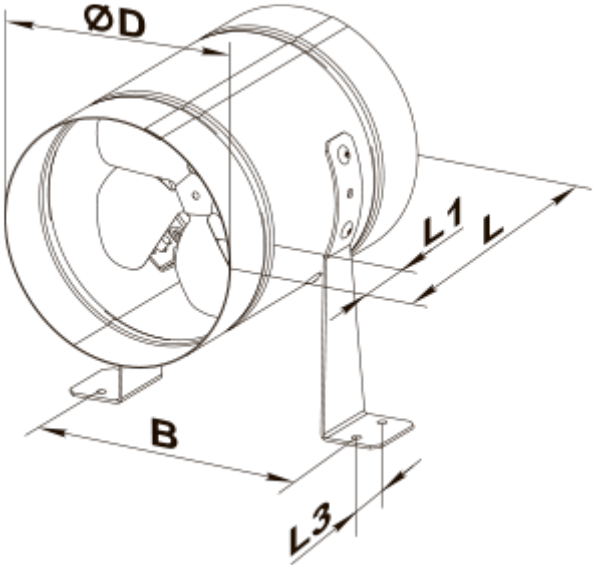
ØD
L1
L
B
L3