VKOM 200

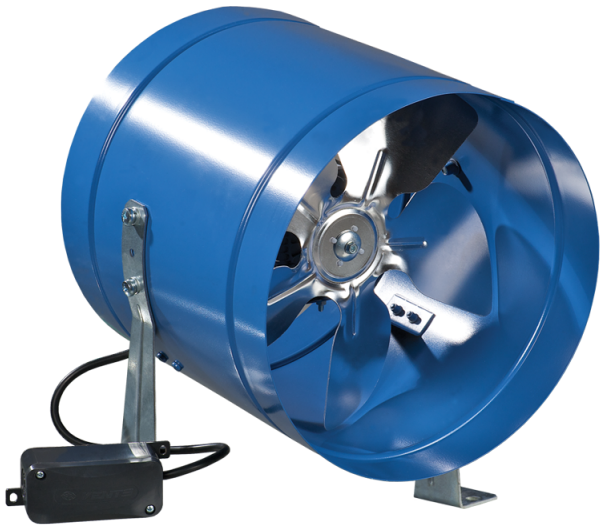

Axial-Rohrventilatoren

- Schalldruckpegel LpA bei 3 m: 33
- Laufradtyp: Axial
- Gehäusematerial: Beschichteter Stahl
- In beliebiger Position

	Maßeinheit	VKOM 200	
Stutzengröße	mm	200	
Phasen	-	1	
Maximale Versorgungsspannung	V	240	
Minimale Versorgungsspannung	V	220	
Netzfrequenz	Hz	50	60
Nennleistung	W	33	
Stromaufnahme	A	0.23	
Maximaler Volumenstrom bei 50 Hz	m³/h	390	
Drehzahl bei 50 Hz	-	1300	
Schalldruckpegel LpA bei 3 m	dB(A)	33	
Gewicht	kg	2.4	
Maximale Fördermitteltemperatur	°C	40	
Minimale Fördermitteltemperatur	°C	-30	
Schutzart	-	IPX4	
Motorschutzart	-	IP44	
Material des Laufrads	-	Aluminium	

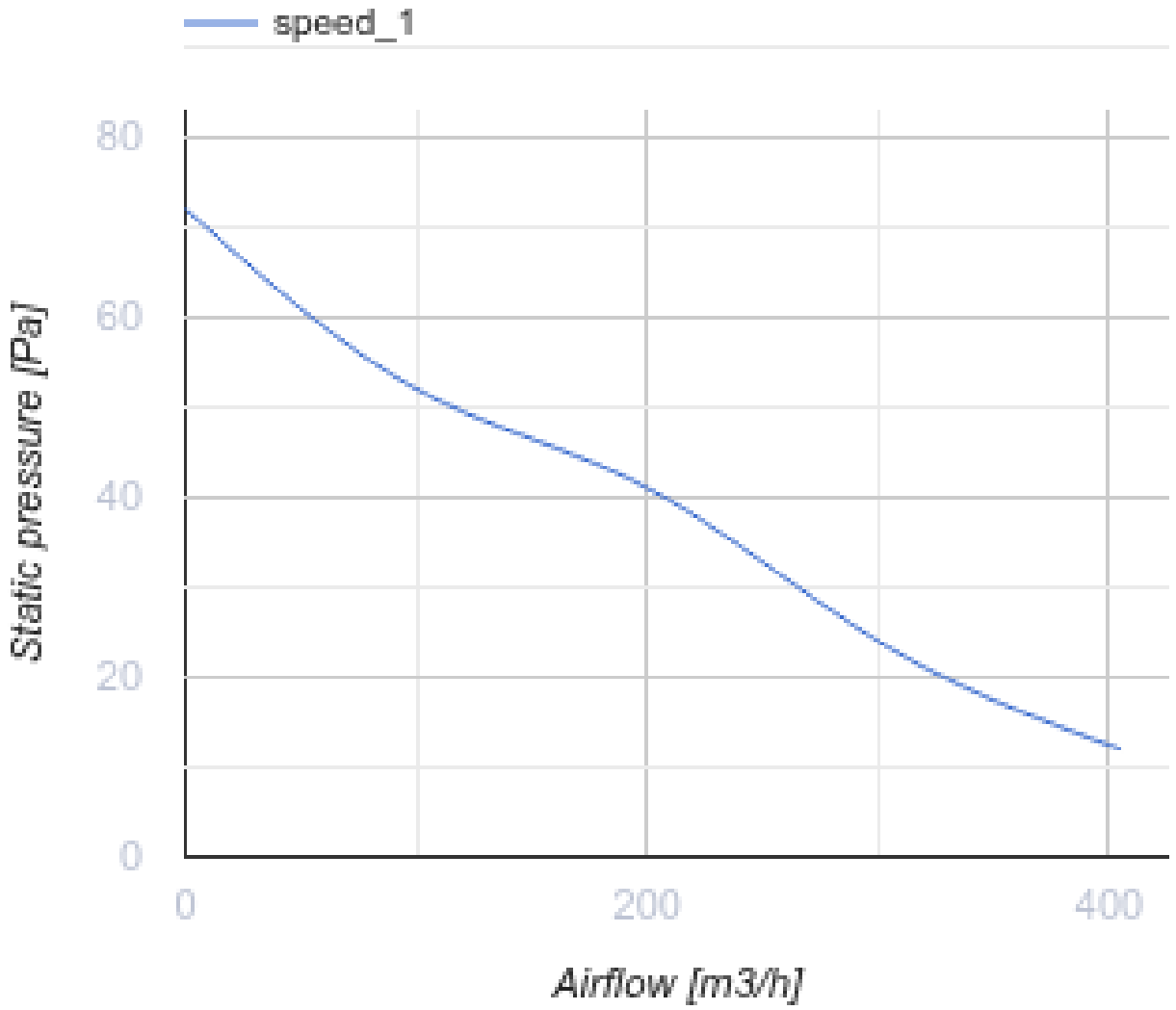
speed_1
80
60
40
20
0
Static pressure [Pa]
0
200
400
Airflow [m3/h]

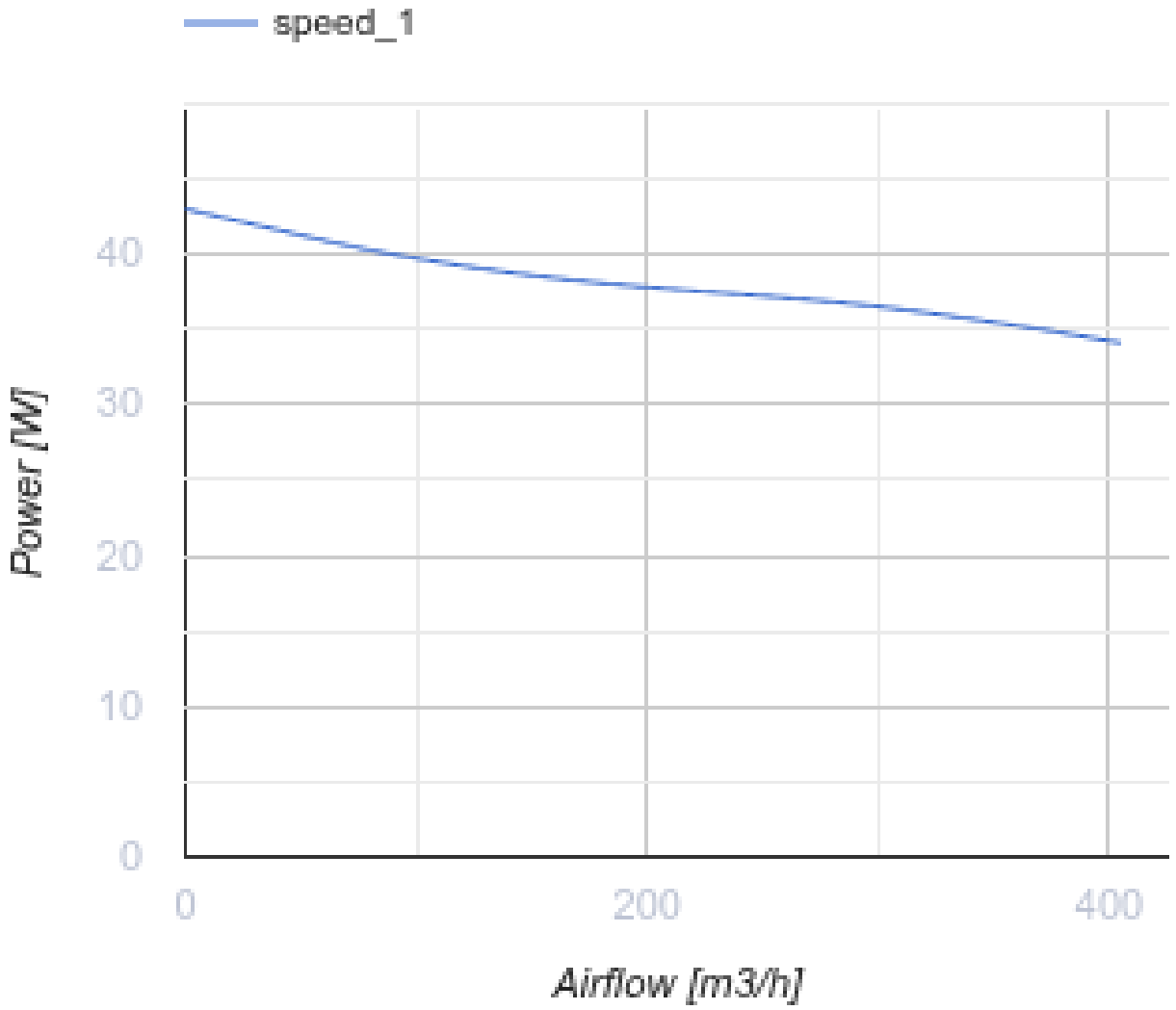

Abmessungen

ØD	B	L	L1	L3
208	228	220	40	30

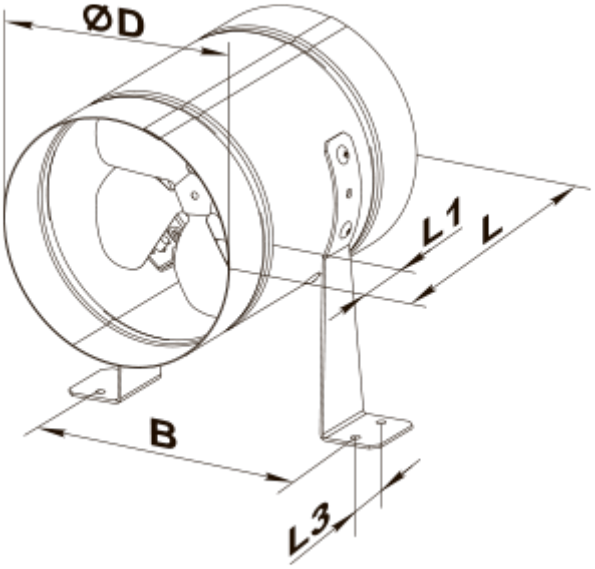
ØD
L1
L
B
L3

Ecodesign

Warenzeichen	Vents
Modell	VKOM 200
Antriebsart	Externer MSD oder VSD
Typ des Wärmerückgewinnungssystems	Nicht vorhanden
Statischer Druck bei Nennvolumenstrom (Pa)	42
Maximale externe Leckagerate (%)	2.7
Statische Effizienz (%)	8.6
Schallleistungspegel (dB(A))	52
Effektive Eingangsleistung (kW)	0.027
Anlagentyp	NRVU UVU