VKOM 200

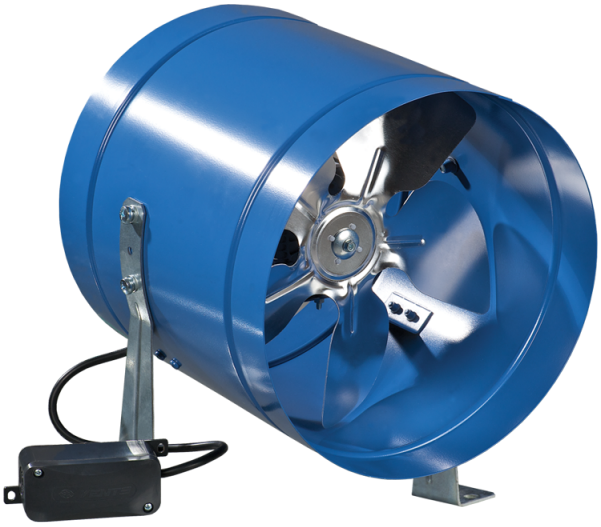

Niederdruck-Axialventilatoren im Stahlgehäuse für Wandmontage

- Max. Förderleistung: 405
- Schalldruckpegel LpA @ 3 m: 33
- Motortyp: AC
- Laufradtyp: Axial
- Gehäusematerial: Coated steel
- In jeder Position

	Maßeinheit	VKOM 200
Luftkanalgröße	mm	200
Speed	-	1
Versorgungsspannung min	V	220
Versorgungsspannung max	V	240
Frequenz der Netzversorgung	Hz	50/60
Leistung	W	43
Stromaufnahme	A	0.28
Max. Förderleistung	m^3/h	405
Schalldruckpegel LpA @ 3 m	dB(A)	33
Gewicht	kg	2.4
Fördermitteltemperatur max	°C	40
Fördermitteltemperatur min	°C	-30
Schutzart	-	IPX4
Motorschutzart	-	IP44

Abmessungen

ØD	B	L	L1	L3
208	228	220	40	30

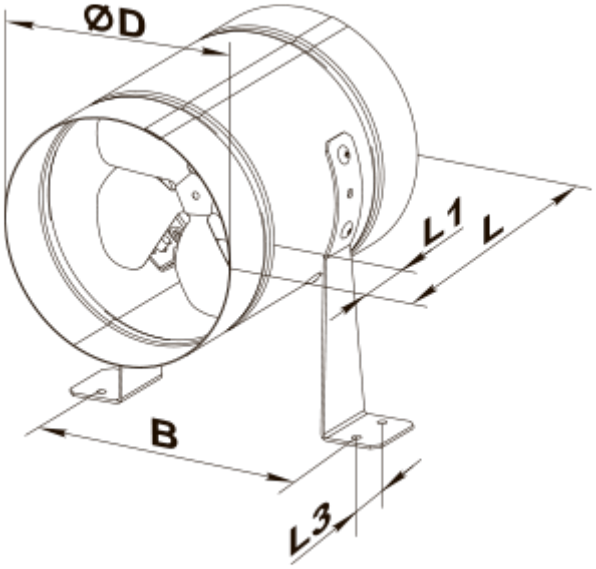
ØD
L1
L
B
L3