VKP 100

Radiale Rundrohrventilatoren im Stahlgehäuse

- Max. Förderleistung: 240
- Schalldruckpegel LpA @ 3 m: 47
- Motortyp: AC
- Laufradtyp: Centrifugal backward curved blades
- Gehäusematerial: Coated steel
- In jeder Position

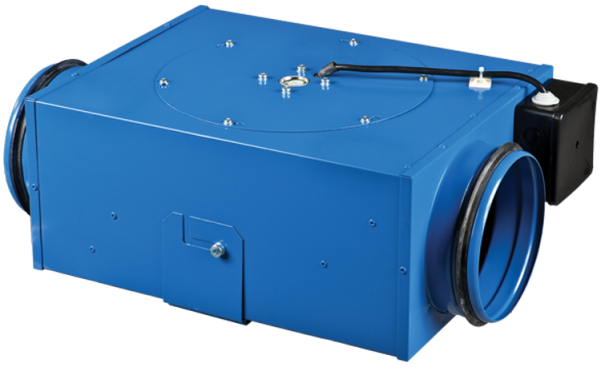

	Maßeinheit	VKP 100
Luftkanalgröße	mm	100
Versorgungsspannung min	V	220
Versorgungsspannung max	V	240
Frequenz der Netzversorgung	Hz	50/60
Leistung	W	58
Stromaufnahme	A	0.26
Max. Förderleistung	m^3/h	240
Schalldruckpegel LpA @ 3 m	dB(A)	47
Gewicht	kg	4.65
Fördermitteltemperatur max	°C	50
Fördermitteltemperatur min	°C	-25
Schutzart	-	IPX4

Abmessungen

ØD	B	H	L	L2
99	252	133	420	321

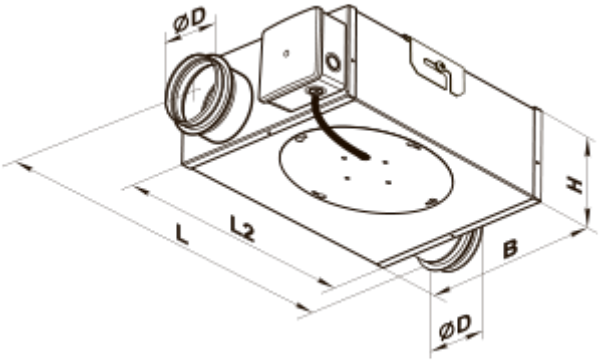
ØD
L
L2
B
H
ØD