VKP 125/100*2

Radiale Rundrohrventilatoren im Stahlgehäuse

- Max. Förderleistung: 340
- Schalldruckpegel LpA @ 3 m: 48
- Motortyp: AC
- Laufradtyp: Centrifugal backward curved blades
- Gehäusematerial: Coated steel
- In jeder Position

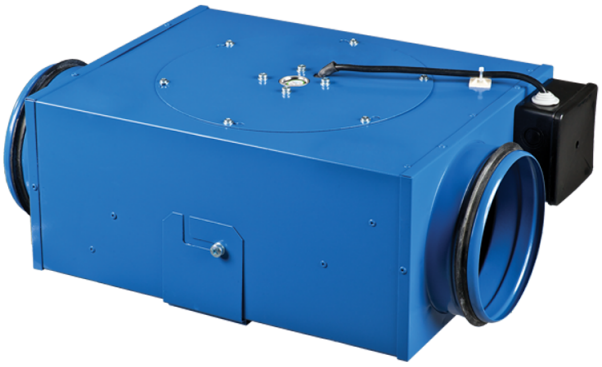

	Maßeinheit	VKP 125/100*2
Luftkanalgröße	mm	100/125
Versorgungsspannung min	V	220
Versorgungsspannung max	V	240
Frequenz der Netzversorgung	Hz	50/60
Leistung	W	58
Stromaufnahme	A	0.26
Max. Förderleistung	m^3/h	340
Schalldruckpegel LpA @ 3 m	dB(A)	48
Gewicht	kg	2.84
Fördermitteltemperatur max	°C	50
Fördermitteltemperatur min	°C	-25
Schutzart	-	IPX4

Abmessungen

ØD	ØD1	B	H	L	L2
124	99	252	133	420	321

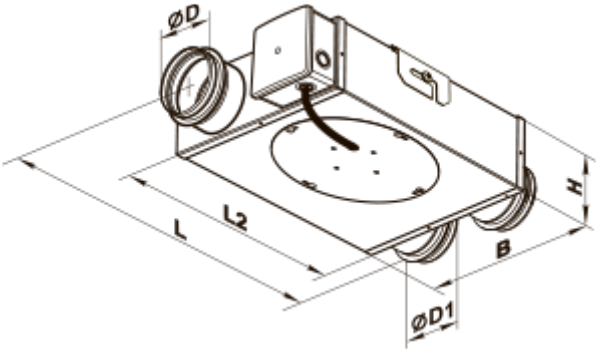
ØD
L
L2
H
B
ØD1