VKP 125 mini Duo



Radial-Rohrventilatoren

• Schalldruckpegel LpA bei 3 m: 45
• Laufradtyp: Radiallaufrad mit vorwärts gekrümmten Schaufeln
• Gehäusematerial: Beschichteter Stahl
• In beliebiger Position

	Maßeinheit	VKP 125 mini Duo	
Drehzahl	-	1	2
Stutzengröße	mm	125	
Phasen	-	1	
Minimale Versorgungsspannung	V	230	
Maximale Versorgungsspannung	V	230	
Netzfrequenz	Hz	50	
Nennleistung	W	42	48
Stromaufnahme	A	0.18	0.22
Maximaler Volumenstrom bei 50 Hz	m³/h	220	300
Drehzahl bei 50 Hz	-	1960	2610
Schalldruckpegel LpA bei 3 m	dB(A)	39	45
Gewicht	kg	6	
Maximale Fördermitteltemperatur	°C	50	
Schutzart	-	IPX4	
Motorschutzart	-	IP44	
Material des Laufrads	-	Plastik	

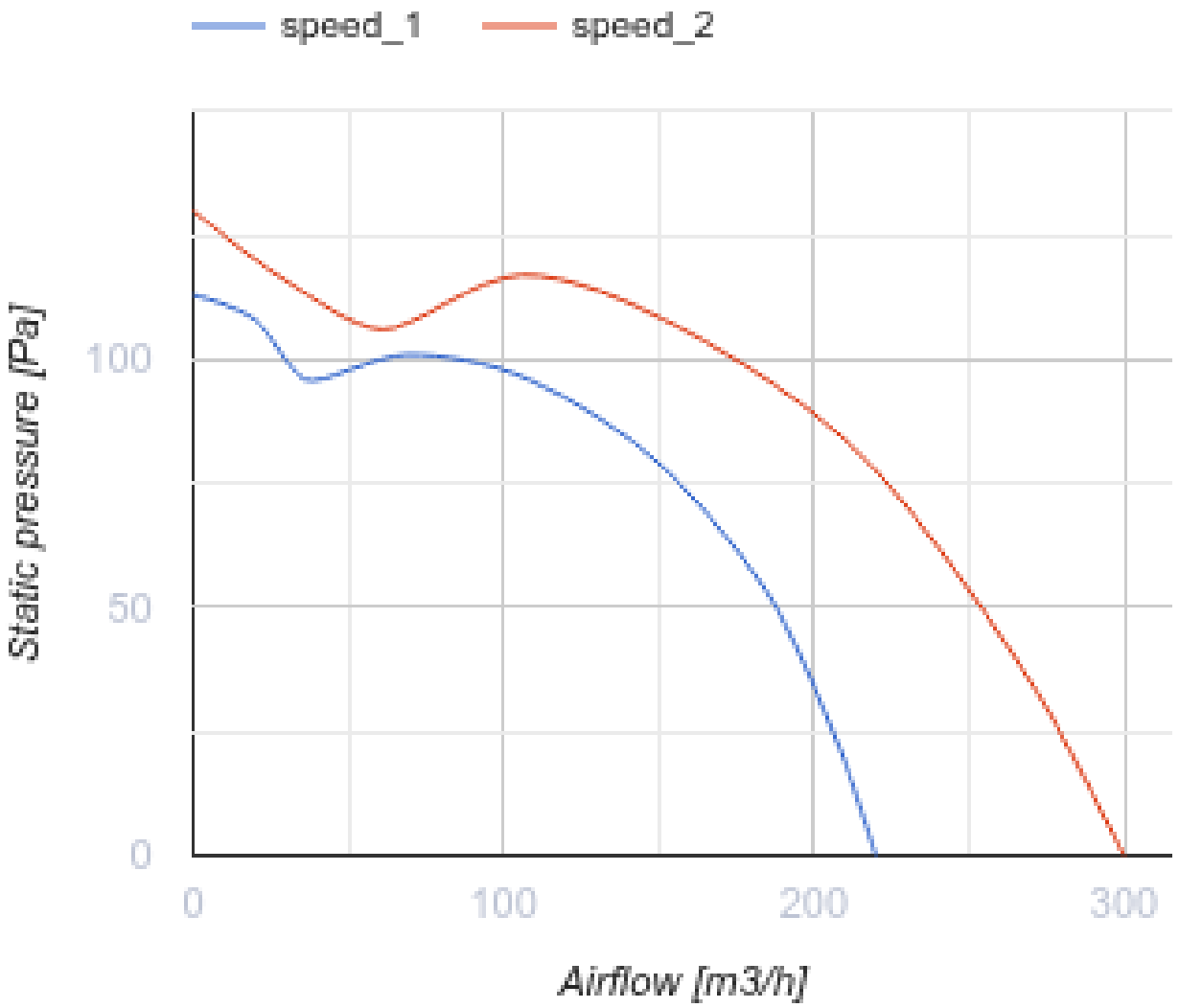
speed_1
speed_2
Static pressure [Pa]
100
50
0
0
100
200
300
Airflow [m3/h]

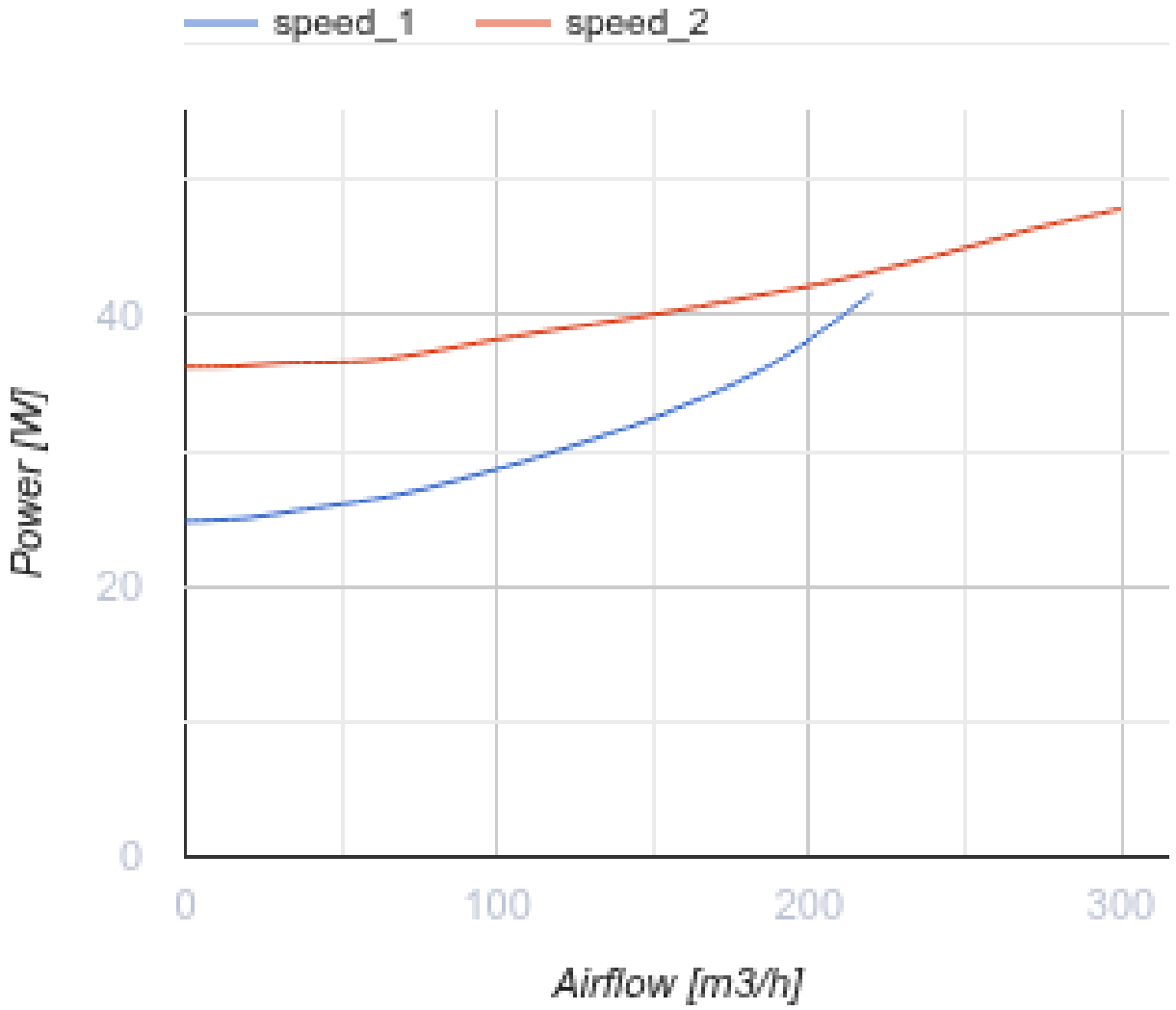

Abmessungen

ØD	ØD1	B	H	L	L2
124	124	303	152	430	330

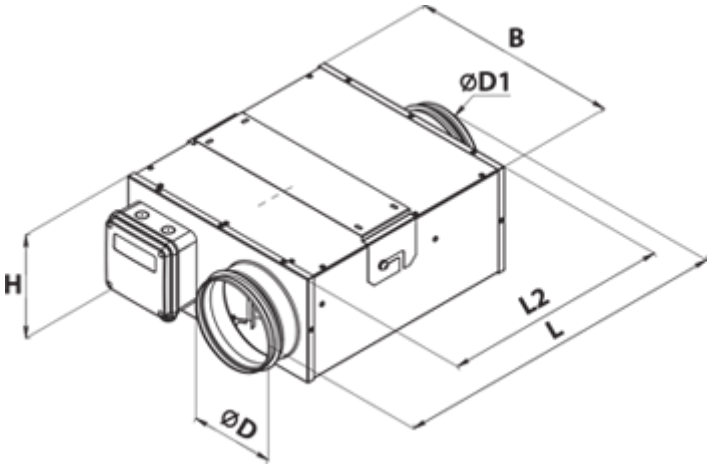
B
ØD1
H
L2
L
ØD

Ecodesign

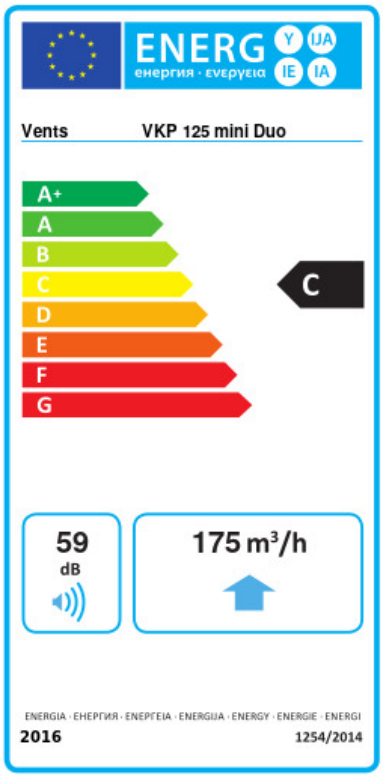

Warenzeichen	Vents					
Modell	VKP 125 mini Duo					
Spezifischer Energieverbrauch (SEV) (kWh/(m²/a))	Kalt		Durchschnittlich		Warm	
	-52	A+	-25	C	-9.4	F
Typ des Lüftungsgeräts	Unidirektional					
Antriebsart	Drehzahlregelung					
Typ des Wärmerückgewinnungssystems	Nicht vorhanden					
Maximaler Luftvolumenstrom (m³/h)	175					
Elektrische Eingangsleistung (W)	43					
Referenzvolumenstrom (m³/s)	0.034					
Referenzdruckdifferenz (Pa)	50					
Spezifische Leistungsaufnahme (SPI) (W/(m³/h))	0.253					
Steuerungstypologie	Örtliche Bedarfssteuerung					
Maximale externe Leckagerate (%)	2.7					
Anlagentyp	RVU UVU					
Schallleistungspegel (dB(A))	59					
Jährlicher Stromverbrauch (JSV) (kWh/a)	Kalt		Durchschnittlich		Warm	
	134		134		134	
Jährliche Einsparung an Heizenergie (JEH) (kWh/a)	Kalt		Durchschnittlich		Warm	
	5536		2830		1280	