VKP 125 mini S

Kompakte Radialventilatoren im Stahlgehäuse mit der Erhaltung von konstantem Luftdurchsatz bei variablem Druck im System

- Max. Förderleistung: 414
- Schalldruckpegel LpA @ 3 m: 47
- Motortyp: AC
- Laufradtyp: Centrifugal backward curved blades
- Gehäusematerial: Coated steel
- In jeder Position

	Maßeinheit	VKP 125 mini S
Luftkanalgröße	mm	125
Speed	-	1
Versorgungsspannung min	V	230
Versorgungsspannung max	V	230
Frequenz der Netzversorgung	Hz	50
Leistung	W	127
Stromaufnahme	A	0.55
Max. Förderleistung	m^3/h	414
Schalldruckpegel LpA @ 3 m	dB(A)	47
Gewicht	kg	5.8
Fördermitteltemperatur max	°C	50
Schutzart	-	IPX4
Motorschutzart	-	IP44

Abmessungen

ØD	ØD1	B	H	L	L2
124	124	270	141	397	299

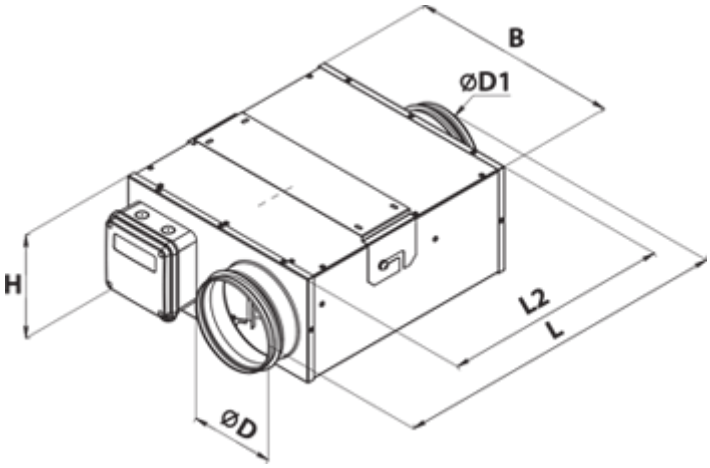
B
ØD1
H
L2
L
ØD