VKP 125 mini S



Radial-Rohrventilatoren

• Schalldruckpegel LpA bei 3 m: 47
• Laufradtyp: Radiallaufrad mit vorwärts gekrümmten Schaufeln
• Gehäusematerial: Beschichteter Stahl
• In beliebiger Position

	Maßeinheit	VKP 125 mini S
Stutzengröße	mm	125
Phasen	-	1
Minimale Versorgungsspannung	V	230
Maximale Versorgungsspannung	V	230
Netzfrequenz	Hz	50
Nennleistung	W	127
Stromaufnahme	A	0.55
Maximaler Volumenstrom bei 50 Hz	m³/h	414
Drehzahl bei 50 Hz	-	2800
Schalldruckpegel LpA bei 3 m	dB(A)	47
Gewicht	kg	5.8
Maximale Fördermitteltemperatur	°C	50
Schutzart	-	IPX4
Motorschutzart	-	IP44
Material des Laufrads	-	Plastik

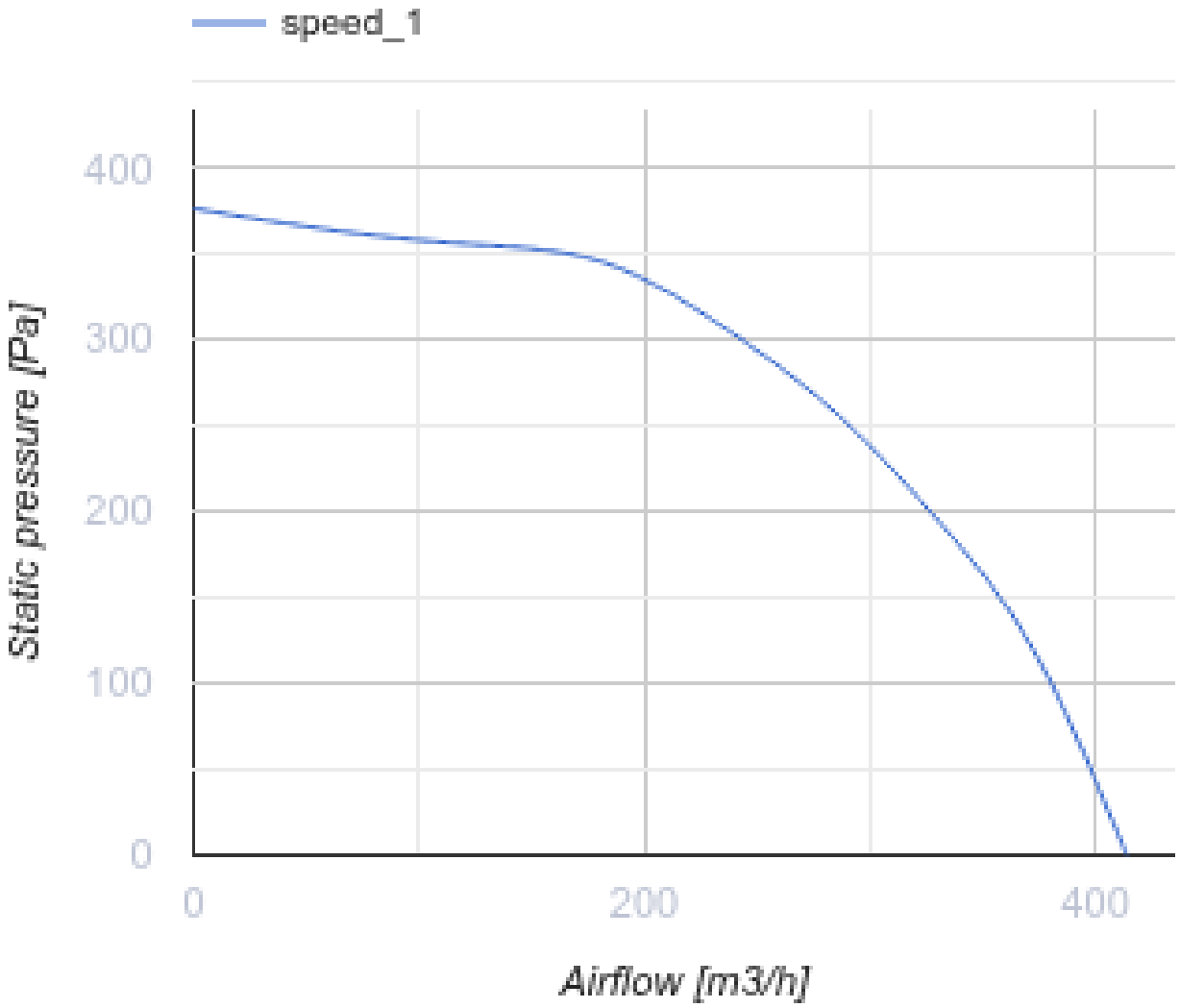
speed_1
400
300
200
100
0
Static pressure [Pa]
0
200
400
Airflow [m3/h]

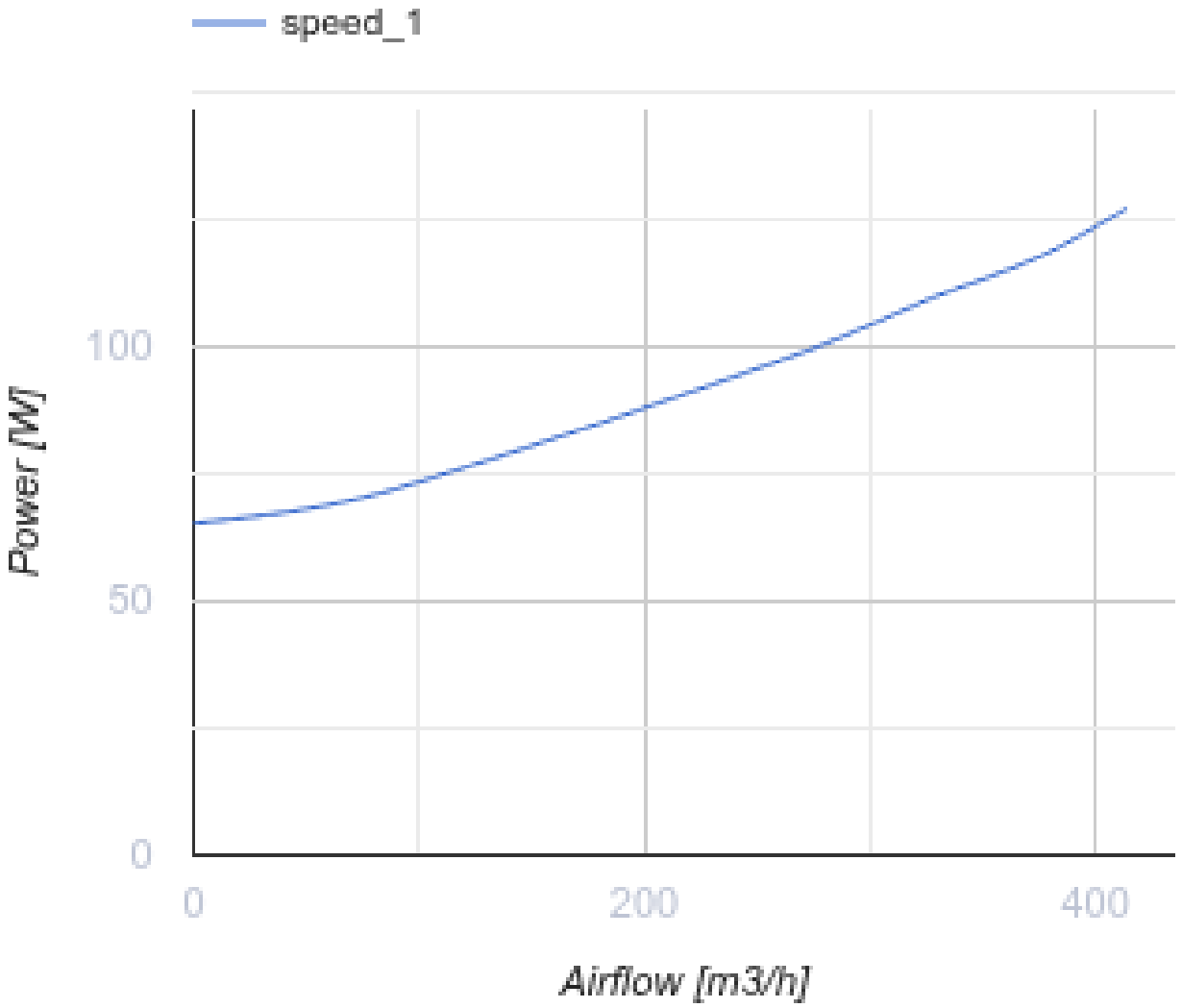

Abmessungen

ØD	ØD1	B	H	L	L2
124	124	270	141	397	299

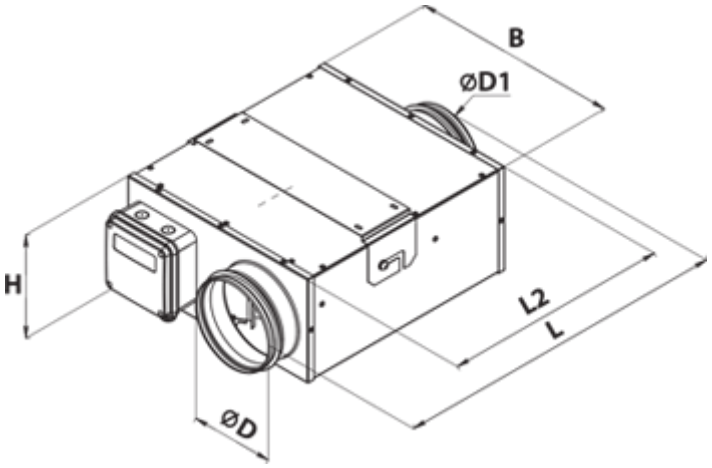
B
ØD1
H
L2
L
ØD

Ecodesign

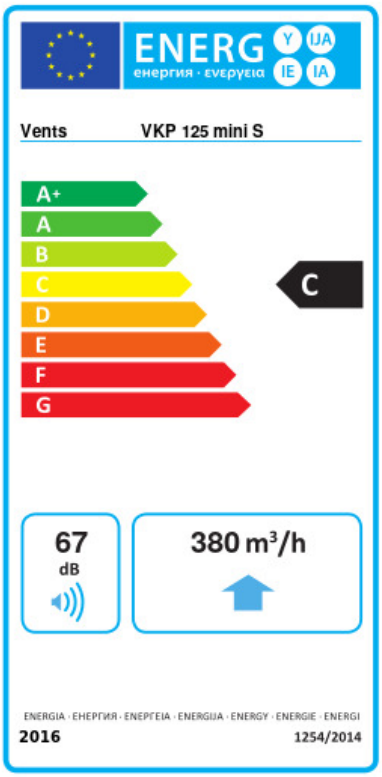

Warenzeichen	Vents					
Modell	VKP 125 mini S					
Spezifischer Energieverbrauch (SEV) (kWh/(m²/a))	Kalt		Durchschnittlich		Warm	
	-50.5	A+	-23.5	C	-7.9	F
Typ des Lüftungsgeräts	Unidirektional					
Antriebsart	Drehzahlregelung					
Typ des Wärmerückgewinnungssystems	Nicht vorhanden					
Maximaler Luftvolumenstrom (m³/h)	380					
Elektrische Eingangsleistung (W)	118					
Referenzvolumenstrom (m³/s)	0.074					
Referenzdruckdifferenz (Pa)	50					
Spezifische Leistungsaufnahme (SPI) (W/(m³/h))	0.367					
Steuerungstypologie	Örtliche Bedarfssteuerung					
Maximale externe Leckagerate (%)	2.7					
Anlagentyp	RVU UVU					
Schallleistungspegel (dB(A))	67					
Jährlicher Stromverbrauch (JSV) (kWh/a)	Kalt		Durchschnittlich		Warm	
	194		194		194	
Jährliche Einsparung an Heizenergie (JEH) (kWh/a)	Kalt		Durchschnittlich		Warm	
	5536		2830		1280	