VKP 150/125*2

Radiale Rundrohrventilatoren im Stahlgehäuse

- Max. Förderleistung: 553
- Schalldruckpegel LpA @ 3 m: 50
- Motortyp: AC
- Laufradtyp: Centrifugal backward curved blades
- Gehäusematerial: Coated steel
- In jeder Position

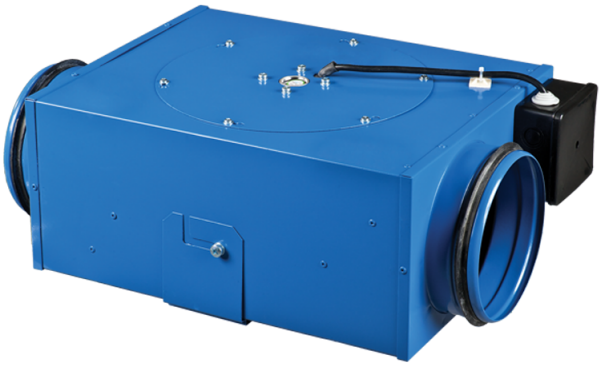

	Maßeinheit	VKP 150/125*2
Luftkanalgröße	mm	125/150
Versorgungsspannung min	V	220
Versorgungsspannung max	V	240
Frequenz der Netzversorgung	Hz	50/60
Leistung	W	85
Stromaufnahme	A	0.38
Max. Förderleistung	m^3/h	553
Schalldruckpegel LpA @ 3 m	dB(A)	50
Gewicht	kg	6.33
Fördermitteltemperatur max	°C	40
Fördermitteltemperatur min	°C	-25
Schutzart	-	IPX4
Motorschutzart	-	IP44

Abmessungen

ØD	ØD1	B	H	L	L2
149	124	300	170	480	382

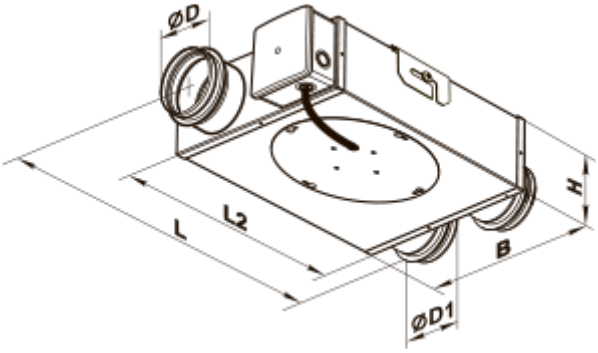
ØD
L
L2
H
B
ØD1