VKP 150 mini Duo



Radial-Rohrventilatoren

• Schalldruckpegel LpA bei 3 m: 46
• Laufradtyp: Radiallaufrad mit vorwärts gekrümmten Schaufeln
• Gehäusematerial: Beschichteter Stahl
• In beliebiger Position

	Maßeinheit	VKP 150 mini Duo	
Drehzahl	-	1	2
Stutzengröße	mm	150	
Phasen	-	1	
Minimale Versorgungsspannung	V	230	
Maximale Versorgungsspannung	V	230	
Netzfrequenz	Hz	50	
Nennleistung	W	98	122
Stromaufnahme	A	0.43	0.56
Maximaler Volumenstrom bei 50 Hz	m³/h	356	533
Drehzahl bei 50 Hz	-	750	870
Schalldruckpegel LpA bei 3 m	dB(A)	45	46
Gewicht	kg	7.7	
Maximale Fördermitteltemperatur	°C	50	
Schutzart	-	IPX4	
Motorschutzart	-	IP44	
Material des Laufrads	-	Plastik	

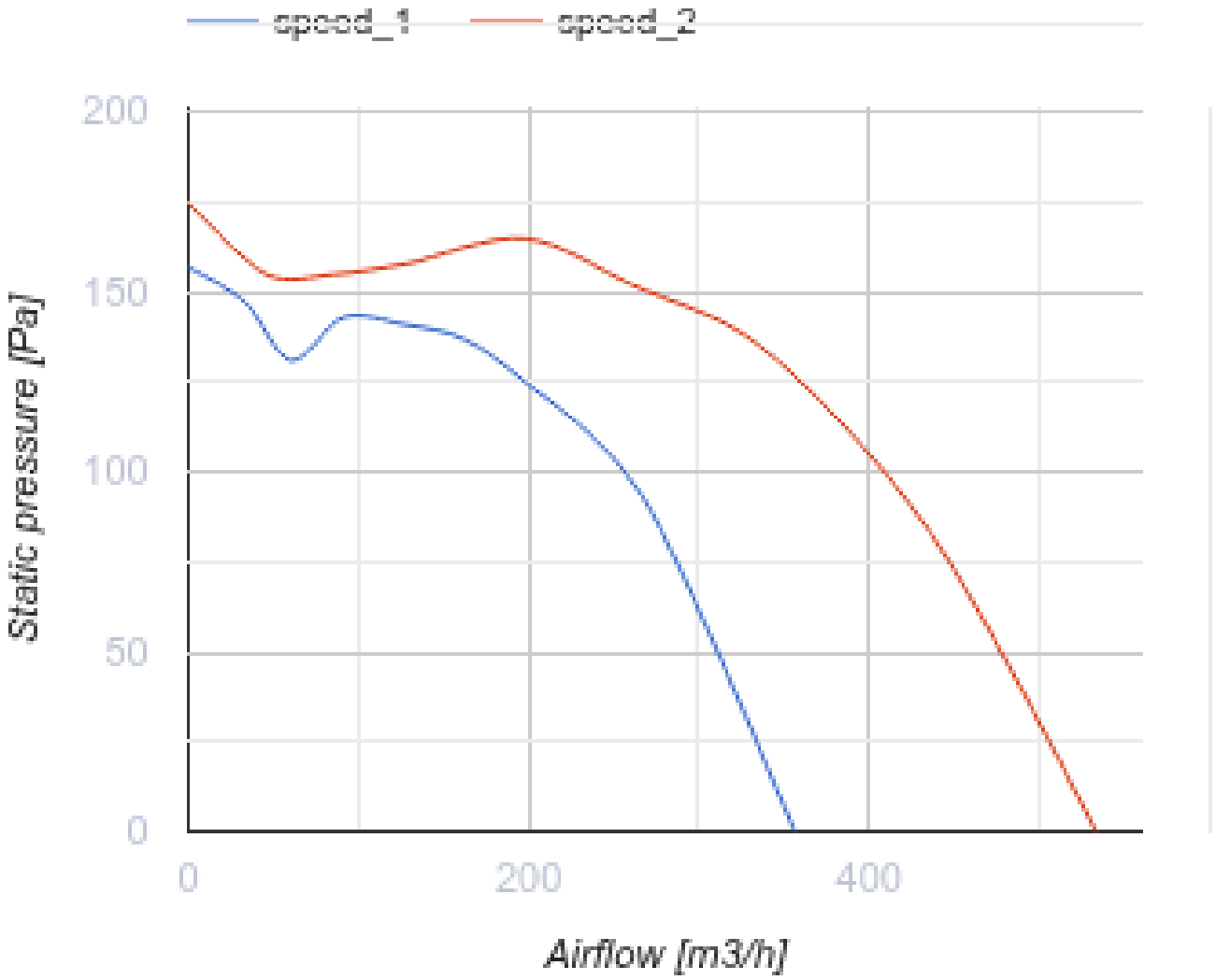
speed_1
speed_2
200
150
100
50
0
Static pressure [Pa]
0
200
400
Airflow [m3/h]

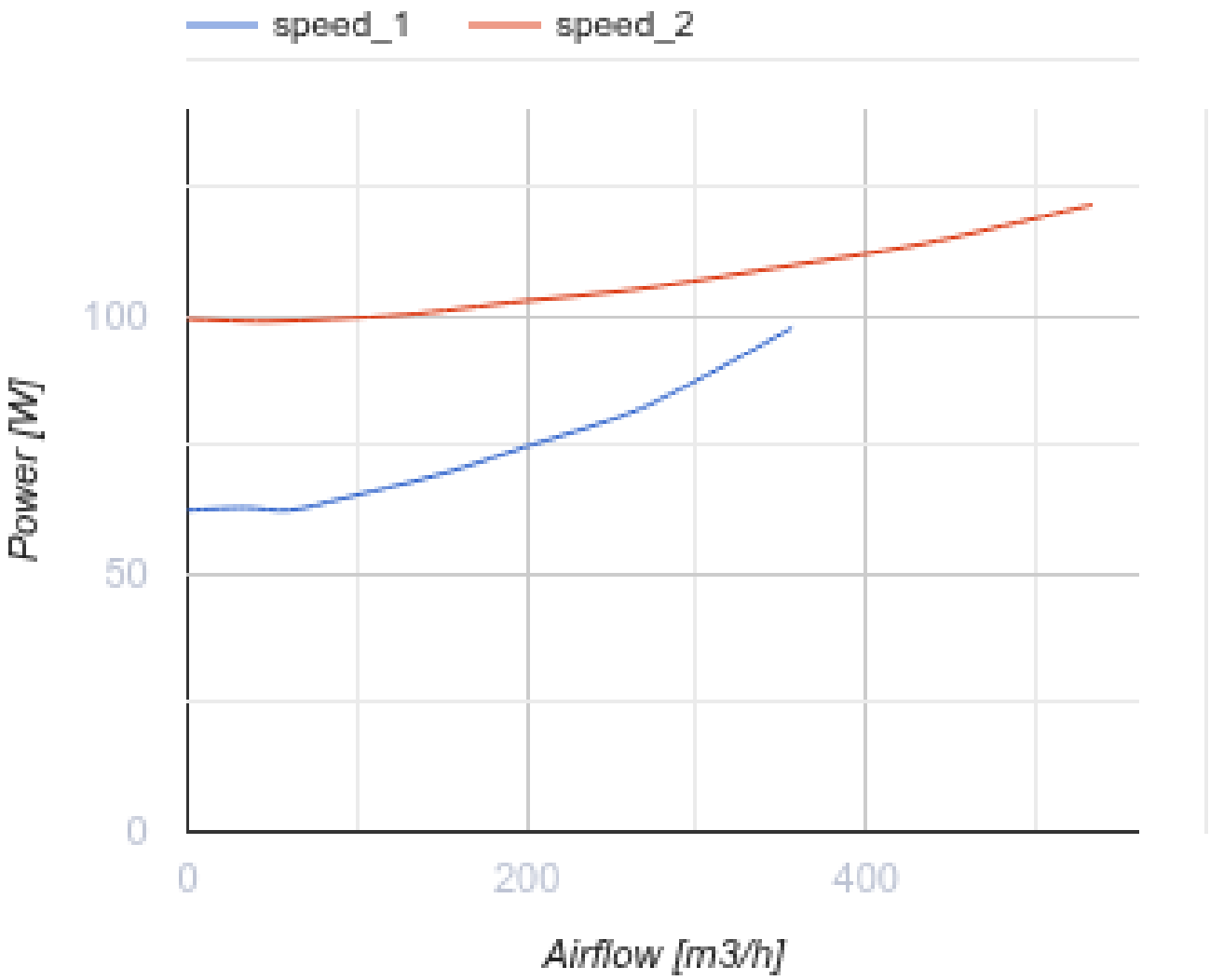

Abmessungen

ØD	ØD1	B	H	L	L2
149	149	340	207	447	350

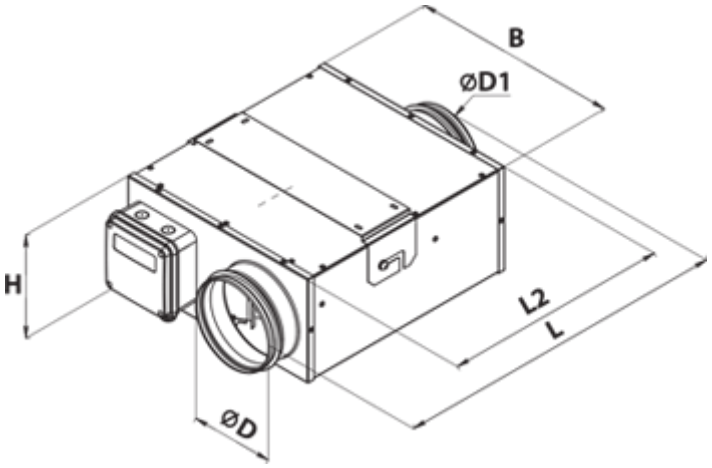
B
ØD1
H
L2
L
ØD

Ecodesign

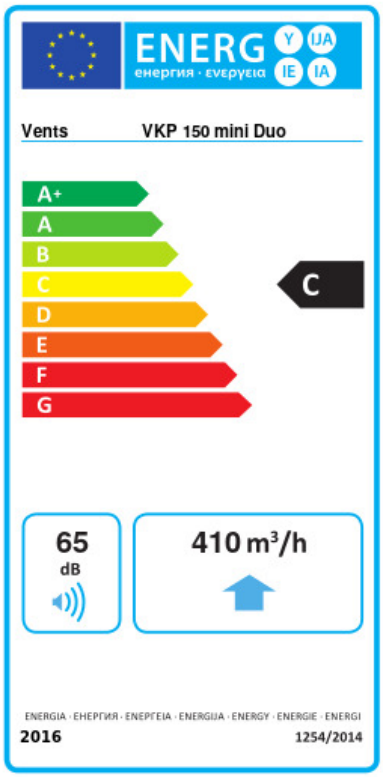

Warenzeichen	Vents					
Modell	VKP 150 mini Duo					
Spezifischer Energieverbrauch (SEV) (kWh/(m²/a))	Kalt		Durchschnittlich		Warm	
	-51.5	A+	-24.5	C	-9	F
Typ des Lüftungsgeräts	Unidirektional					
Antriebsart	Drehzahlregelung					
Typ des Wärmerückgewinnungssystems	Nicht vorhanden					
Maximaler Luftvolumenstrom (m³/h)	410					
Elektrische Eingangsleistung (W)	111					
Referenzvolumenstrom (m³/s)	0.08					
Referenzdruckdifferenz (Pa)	50					
Spezifische Leistungsaufnahme (SPI) (W/(m³/h))	0.289					
Steuerungstypologie	Örtliche Bedarfssteuerung					
Maximale externe Leckagerate (%)	2.7					
Anlagentyp	RVU UVU					
Schallleistungspegel (dB(A))	65					
Jährlicher Stromverbrauch (JSV) (kWh/a)	Kalt		Durchschnittlich		Warm	
	153		153		153	
Jährliche Einsparung an Heizenergie (JEH) (kWh/a)	Kalt		Durchschnittlich		Warm	
	5536		2830		1280	