VKP 150 mini Duo

Kompakte Radialventilatoren im Stahlgehäuse mit der Erhaltung von konstantem Luftdurchsatz bei variablem Druck im System

- Max. Förderleistung: 533
- Schalldruckpegel LpA @ 3 m: 46
- Motortyp: AC
- Laufradtyp: Centrifugal backward curved blades
- Gehäusematerial: Coated steel
- In jeder Position

	Maßeinheit	VKP 150 mini Duo	
Luftkanalgröße	mm	150	
Speed	-	2	
Versorgungsspannung min	V	230	
Versorgungsspannung max	V	230	
Frequenz der Netzversorgung	Hz	50	
Leistung	W	98	122
Stromaufnahme	A	0.43	0.56
Max. Förderleistung	m^3/h	356	533
Schalldruckpegel LpA @ 3 m	dB(A)	45	46
Gewicht	kg	7.7	
Fördermitteltemperatur max	°C	50	
Schutzart	-	IPX4	
Motorschutzart	-	IP44	

Abmessungen

ØD	ØD1	B	H	L	L2
149	149	340	207	447	350

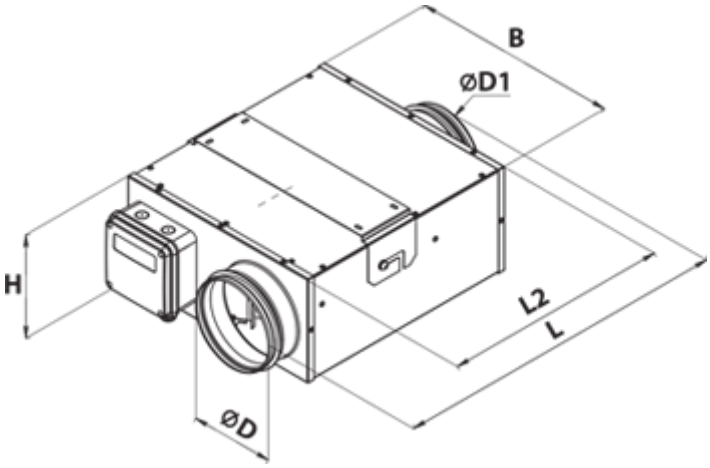
B
ØD1
H
L2
L
ØD