VKP 150 mini



Radial-Rohrventilatoren

• Schalldruckpegel LpA bei 3 m: 46
• Laufradtyp: Radiallaufrad mit vorwärts gekrümmten Schaufeln
• Gehäusematerial: Beschichteter Stahl
• In beliebiger Position

	Maßeinheit	VKP 150 mini
Stutzengröße	mm	150
Phasen	-	1
Minimale Versorgungsspannung	V	230
Maximale Versorgungsspannung	V	230
Netzfrequenz	Hz	50
Nennleistung	W	113
Stromaufnahme	A	0.52
Maximaler Volumenstrom bei 50 Hz	m³/h	536
Drehzahl bei 50 Hz	-	1050
Schalldruckpegel LpA bei 3 m	dB(A)	46
Gewicht	kg	7.1
Maximale Fördermitteltemperatur	°C	50
Schutzart	-	IPX4
Motorschutzart	-	IP44
Material des Laufrads	-	Plastik

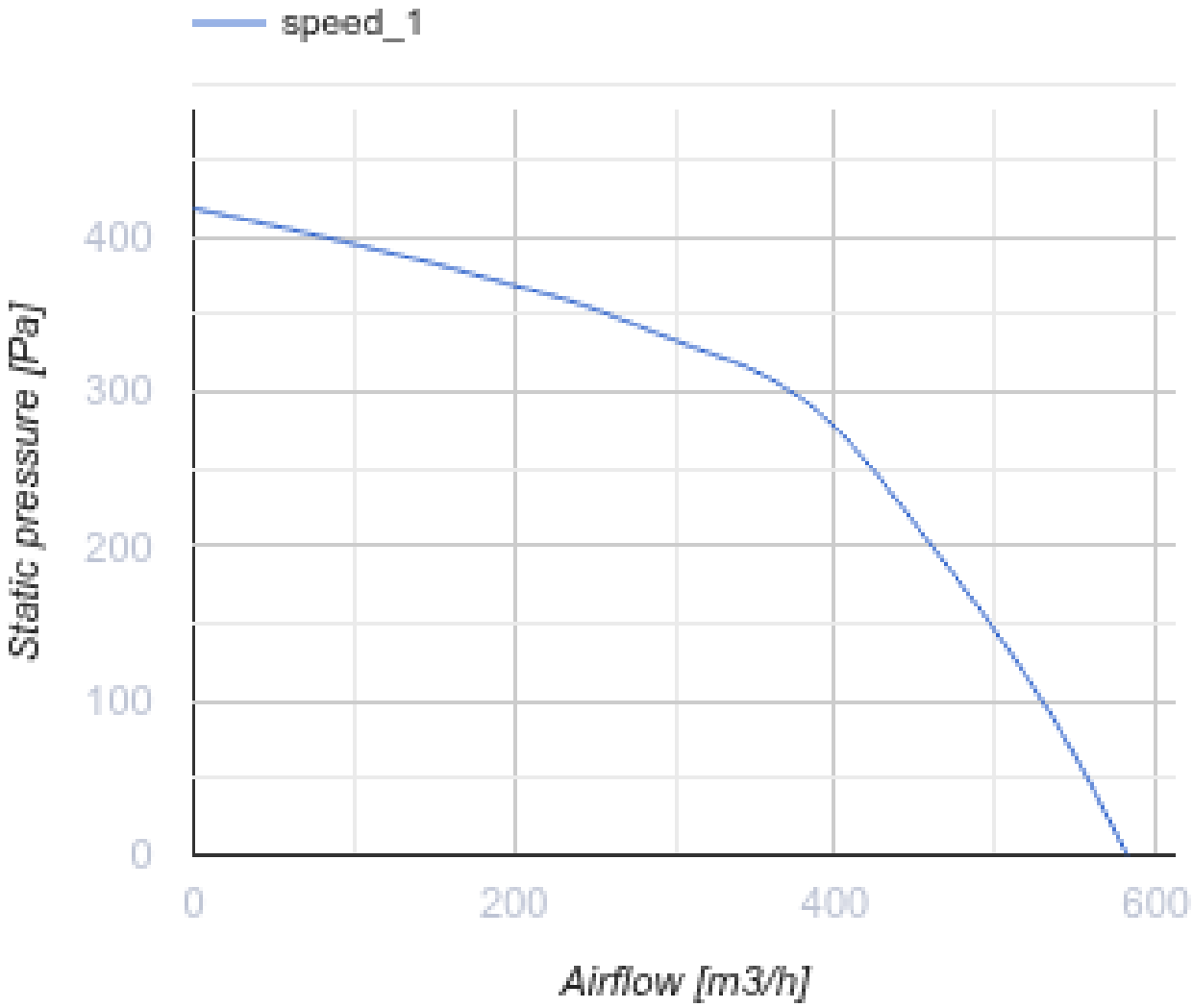
speed_1
Static pressure [Pa]
400
300
200
100
0
0
200
400
600
Airflow [m3/h]

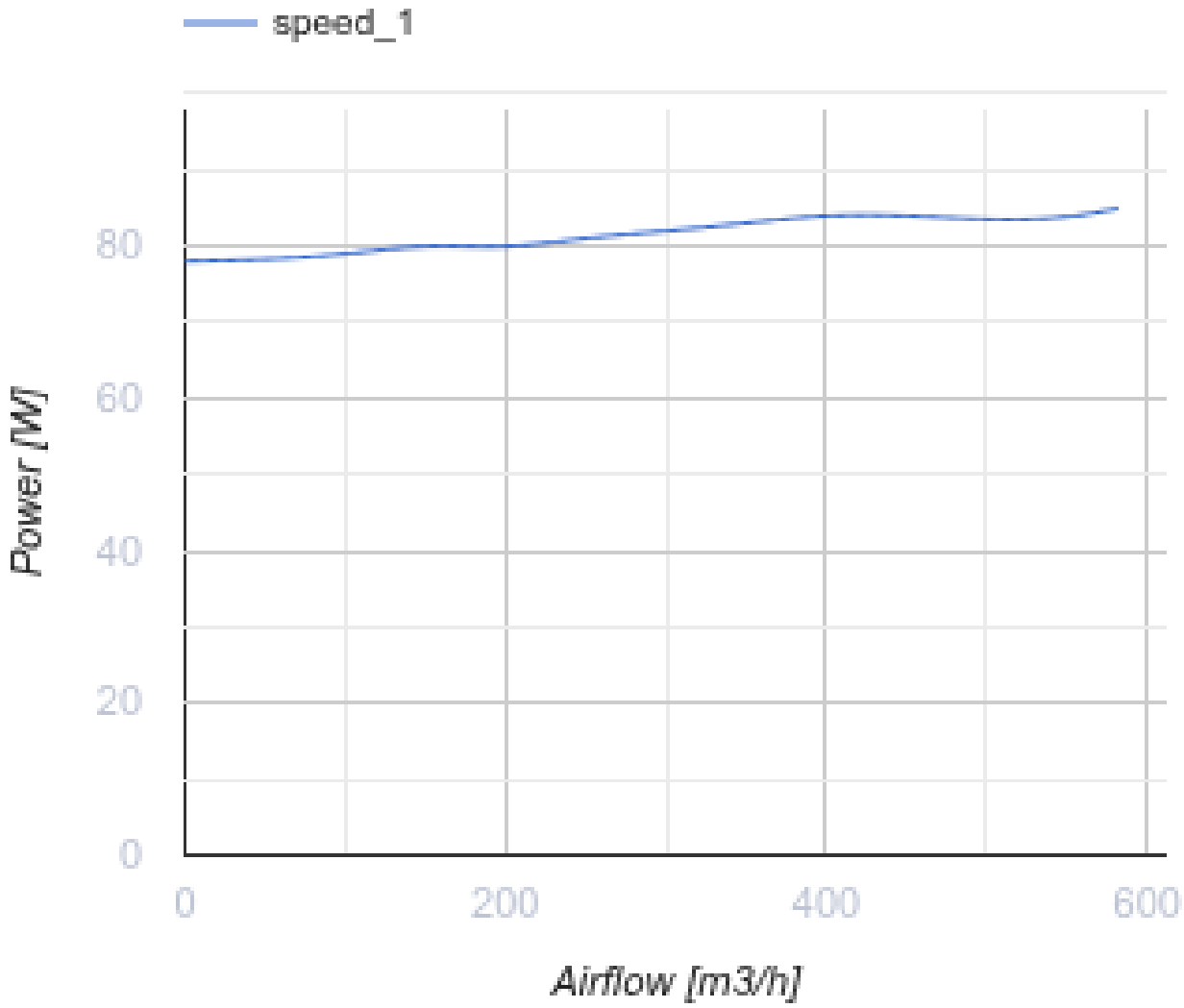

Abmessungen

ØD	ØD1	B	H	L	L2
149	149	340	207	447	350

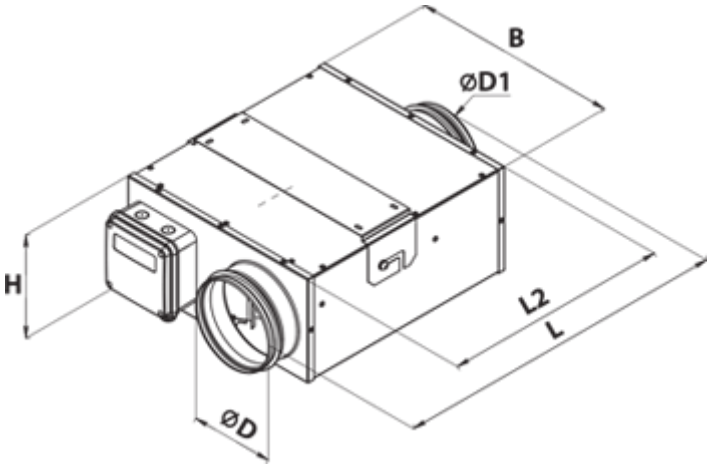
B
ØD1
H
L2
L
ØD

Ecodesign

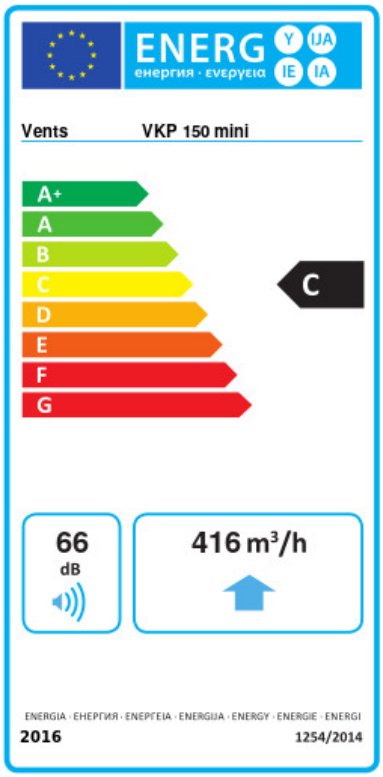

Warenzeichen	Vents					
Modell	VKP 150 mini					
Spezifischer Energieverbrauch (SEV) (kWh/(m²/a))	Kalt		Durchschnittlich		Warm	
	-51	A+	-24	C	-8.5	F
Typ des Lüftungsgeräts	Unidirektional					
Antriebsart	Drehzahlregelung					
Typ des Wärmerückgewinnungssystems	Nicht vorhanden					
Maximaler Luftvolumenstrom (m³/h)	416					
Elektrische Eingangsleistung (W)	102.8					
Referenzvolumenstrom (m³/s)	0.081					
Referenzdruckdifferenz (Pa)	50					
Spezifische Leistungsaufnahme (SPI) (W/(m³/h))	0.326					
Steuerungstypologie	Örtliche Bedarfssteuerung					
Maximale externe Leckagerate (%)	2.7					
Anlagentyp	RVU UVU					
Schallleistungspegel (dB(A))	66					
Jährlicher Stromverbrauch (JSV) (kWh/a)	Kalt		Durchschnittlich		Warm	
	173		173		173	
Jährliche Einsparung an Heizenergie (JEH) (kWh/a)	Kalt		Durchschnittlich		Warm	
	5536		2830		1280	