VKP 200 mini Duo

Kompakte Radialventilatoren im Stahlgehäuse mit der Erhaltung von konstantem Luftdurchsatz bei variablem Druck im System

- Max. Förderleistung: 1200
- Schalldruckpegel LpA @ 3 m: 48
- Motortyp: AC
- Laufradtyp: Centrifugal backward curved blades
- Gehäusematerial: Coated steel
- In jeder Position

	Maßeinheit	VKP 200 mini Duo	
Luftkanalgröße	mm	200	
Speed	-	2	
Versorgungsspannung min	V	230	
Versorgungsspannung max	V	230	
Frequenz der Netzversorgung	Hz	50	
Leistung	W	103	142
Stromaufnahme	A	0.45	0.63
Max. Förderleistung	m^3/h	770	1200
Schalldruckpegel LpA @ 3 m	dB(A)	46	48
Gewicht	kg	8.8	
Fördermitteltemperatur max	°C	50	
Schutzart	-	IPX4	
Motorschutzart	-	IP44	

Abmessungen

ØD	ØD1	B	H	L	L2
198	198	362	222	494	397

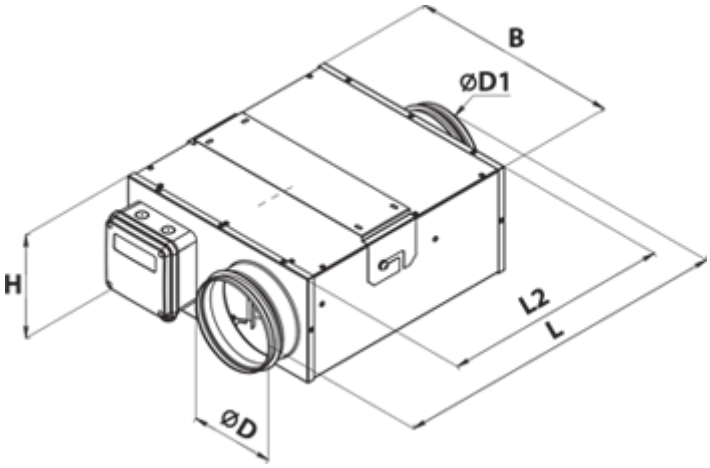
B
ØD1
H
L2
L
ØD