VKP 2E 400x200

Radialventilatoren für rechteckige Luftkanäle

- Max. Förderleistung: 930
- Schalldruckpegel LpA @ 3 m: 50
- Motortyp: AC
- Laufradtyp: Centrifugal backward curved blades
- Gehäusematerial: Galvanized steel
- In jeder Position

	Maßeinheit	VKP 2E 400x200
Luftkanalgröße	mm	400x200
Versorgungsspannung min	V	220
Versorgungsspannung max	V	240
Frequenz der Netzversorgung	Hz	50/60
Leistung	W	138
Stromaufnahme	A	0.6
Max. Förderleistung	m^3/h	930
Schalldruckpegel LpA @ 3 m	dB(A)	50
Gewicht	kg	11.25
Fördermitteltemperatur max	°C	45
Fördermitteltemperatur min	°C	-25
Schutzart	-	IPX4

Abmessungen

B	B1	B2	H	H1	H2	H3	L
400	420	440	200	220	240	240	500

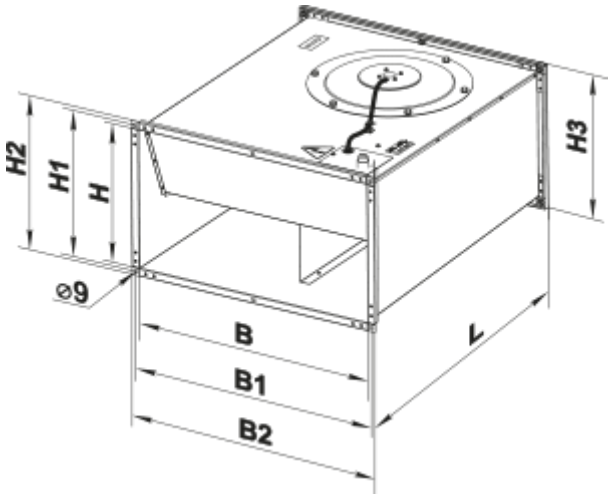
H2
H1
H
H3
⌀9
B
B1
B2
L