VKP 2E 500x250



Radial-Rohrventilatoren mit rückwärts gekrümmten Schaufeln

• Schalldruckpegel LpA bei 3 m: 57
• Laufradtyp: Radiallaufrad mit rückwärts gekrümmten Schaufeln
• Gehäusematerial: Verzinkter Stahl
• In beliebiger Position

	Maßeinheit	VKP 2E 500x250
Stutzengröße	mm	500x250
Phasen	-	1
Minimale Versorgungsspannung	V	220
Maximale Versorgungsspannung	V	240
Netzfrequenz	Hz	50/60
Nennleistung	W	305
Stromaufnahme	A	1.32
Maximaler Volumenstrom bei 50 Hz	m³/h	1720
Drehzahl bei 50 Hz	-	2550
Schalldruckpegel LpA bei 3 m	dB(A)	57
Gewicht	kg	17.88
Maximale Fördermitteltemperatur	°C	45
Minimale Fördermitteltemperatur	°C	-25
Schutzart	-	IPX4
Motorschutzart	-	IP44
Material des Laufrads	-	Verzinkter Stahl

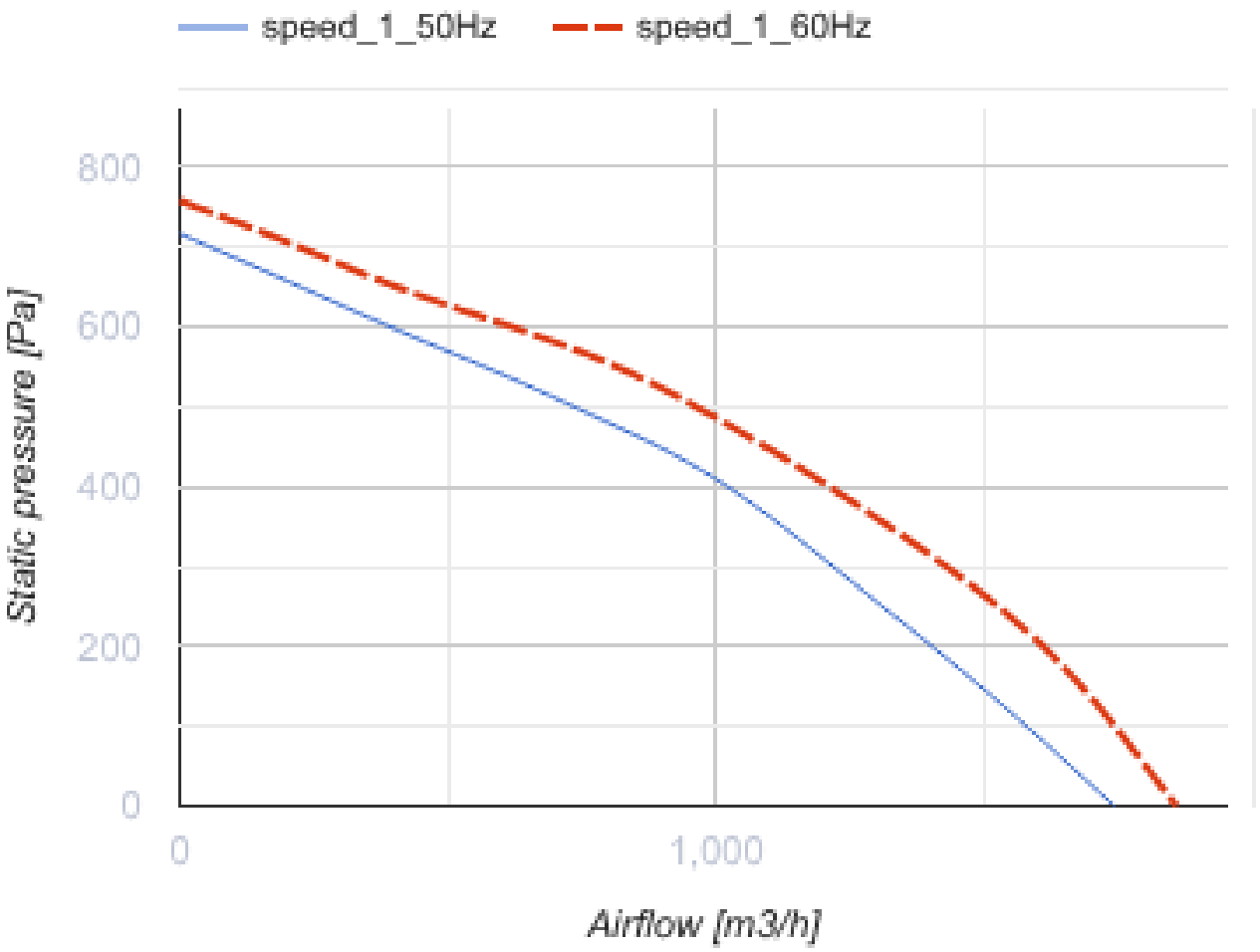
speed_1_50Hz
speed_1_60Hz
800
600
400
200
0
Static pressure [Pa]
0
1,000
Airflow [m3/h]

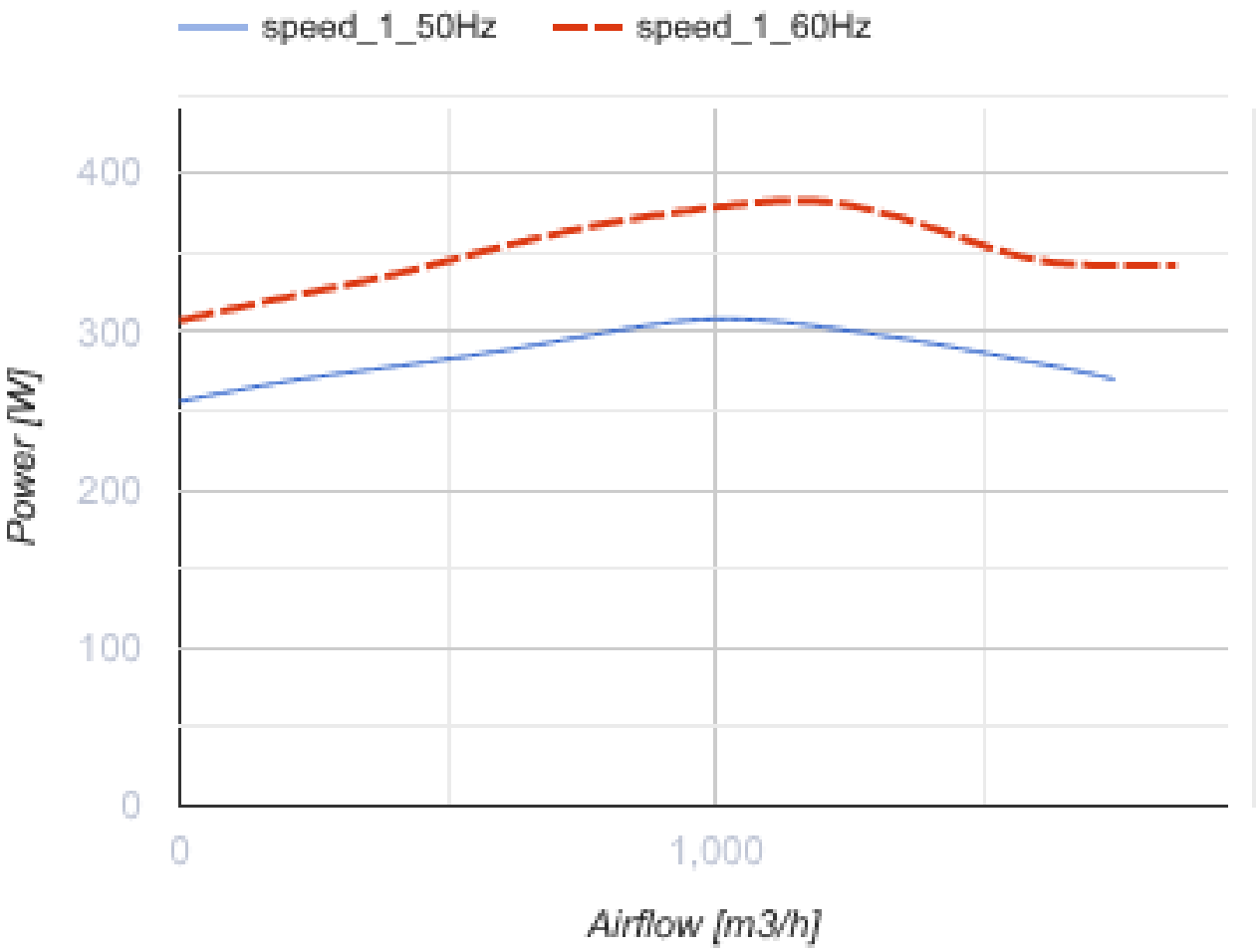

Abmessungen

B	B1	B2	H	H1	H2	H3	L
500	520	540	250	270	290	290	640

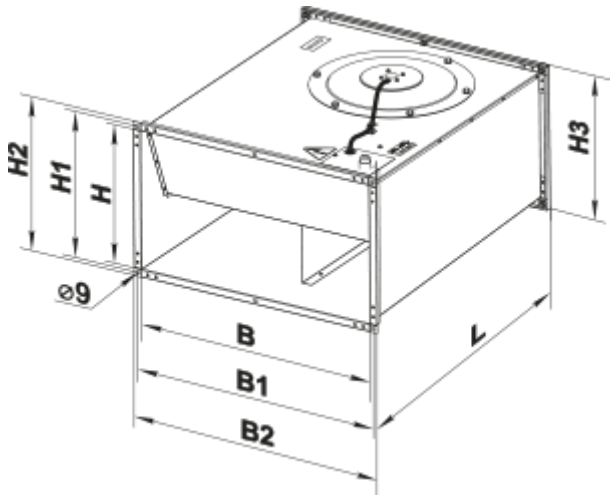

Zubehör

Für rechteckige Kanäle

Produktname	Foto	Beschreibung
SR 500x250	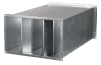	Plattenschalldämpfer zum Einbau in rechteckige Kanäle

Für rechteckige Kanäle

Produktname	Foto	Beschreibung
FB 500x250		Panelfilter mit einem rechteckigen Querschnitt
FBK 500x250-4		Taschenfilter mit einem rechteckigen Querschnitt
FBK 500x250-5		Taschenfilter mit einem rechteckigen Querschnitt
FBK 500x250-7		Taschenfilter mit einem rechteckigen Querschnitt

Für rechteckige Kanäle

Produktname	Foto	Beschreibung
KOM1 500x250		Selbsttätige Rückschlagklappe zur Absperrung des Luftstroms in rechteckigen Lüftungsrohren
KR 500x250		Luftklappen zur Regelung des Luftstroms in rechteckigen Lüftungsrohren

Für rechteckige Kanäle

Produktname	Foto	Beschreibung
VVG 500x250		Flexible Anti-Vibrations-Verbinder für rechteckige Rohre

Wasser-Heizelemente

Produktname	Foto	Beschreibung
NKV 500x250-2		Rohr-Warmwasser-Heizregister zur Heizung der Zuluft oder Luftvorwärmer für Lüftungsanlagen mit einem rechteckigen Querschnitt

NKV 500x250-4		Rohr-Warmwasser-Heizregister zur Heizung der Zuluft oder Luftvorwärmer für Lüftungsanlagen mit einem rechteckigen Querschnitt

Elektrische Heizelemente

Produktname	Foto	Beschreibung
NK 500x250-6,0-3		Rohr-Elektro-Heizregister mit einem rechteckigen Querschnitt
NK 500x250-7,5-3		Rohr-Elektro-Heizregister mit einem rechteckigen Querschnitt
NK 500x250-9,0-3		Rohr-Elektro-Heizregister mit einem rechteckigen Querschnitt
NK 500x250-10,5-3		Rohr-Elektro-Heizregister mit einem rechteckigen Querschnitt
NK 500x250-12,0-3		Rohr-Elektro-Heizregister mit einem rechteckigen Querschnitt
NK 500x250-15,0-3		Rohr-Elektro-Heizregister mit einem rechteckigen Querschnitt
NK 500x250-18,0-3		Rohr-Elektro-Heizregister mit einem rechteckigen Querschnitt
NK 500x250-21,0-3		Rohr-Elektro-Heizregister mit einem rechteckigen Querschnitt

Kanal-Verschlusskappen für Luftstromregelung

Produktname	Foto	Beschreibung
RRV 500x250		Verschlussklappen für Luftdurchsatzrelelung

Wasserkühler

Produktname	Foto	Beschreibung
OKW 500x250-3		Kanal-Wasserkühlanlagen mit einem rechteckigen Querschnitt

Freon-Kühler

Produktname	Foto	Beschreibung

OKF 500x250-3		Direktverdampferkälteanlagen mit einem rechteckigen Querschnitt

Ecodesign

Warenzeichen	Vents
Modell	VKP 2E 500x250
Antriebsart	Externer MSD oder VSD
Typ des Wärmerückgewinnungssystems	Nicht vorhanden
Statischer Druck bei Nennvolumenstrom (Pa)	400
Maximale externe Leckagerate (%)	2.7
Statische Effizienz (%)	40.5
Anlagentyp	NRVU UVU
Effektive Eingangsleistung (kW)	0.279
Schallleistungspegel (dB(A))	81