VKP 300x150 L1 EC

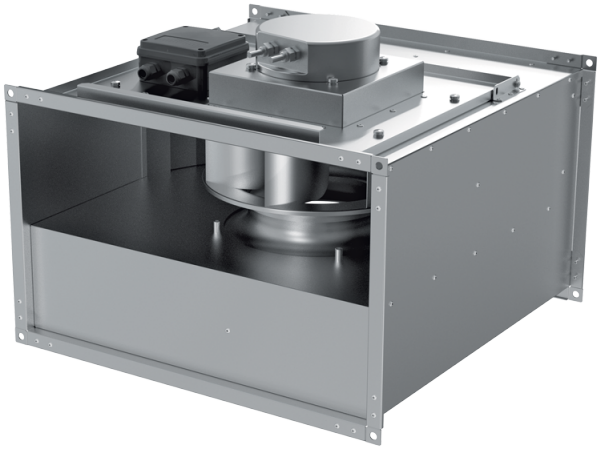

Radial-Rohrventilatoren mit rückwärts gekrümmten Schaufeln und EC-Motoren

• Schalldruckpegel LpA bei 3 m: 46
• Laufradtyp: Radiallaufrad mit rückwärts gekrümmten Schaufeln
• Gehäusematerial: Verzinkter Stahl
• In beliebiger Position

	Maßeinheit	VKP 300x150 L1 EC
Stutzengröße	mm	300x150
Phasen	-	1
Minimale Versorgungsspannung	V	230
Maximale Versorgungsspannung	V	230
Netzfrequenz	Hz	50/60
Nennleistung	W	101
Stromaufnahme	A	0.8
Maximaler Volumenstrom bei 50 Hz	m³/h	665
Drehzahl bei 50 Hz	-	3500
Schalldruckpegel LpA bei 3 m	dB(A)	46
Gewicht	kg	6
Maximale Fördermitteltemperatur	°C	50
Minimale Fördermitteltemperatur	°C	-25
Schutzart	-	IPX4
Motorschutzart	-	IP54
Material des Laufrads	-	Plastik

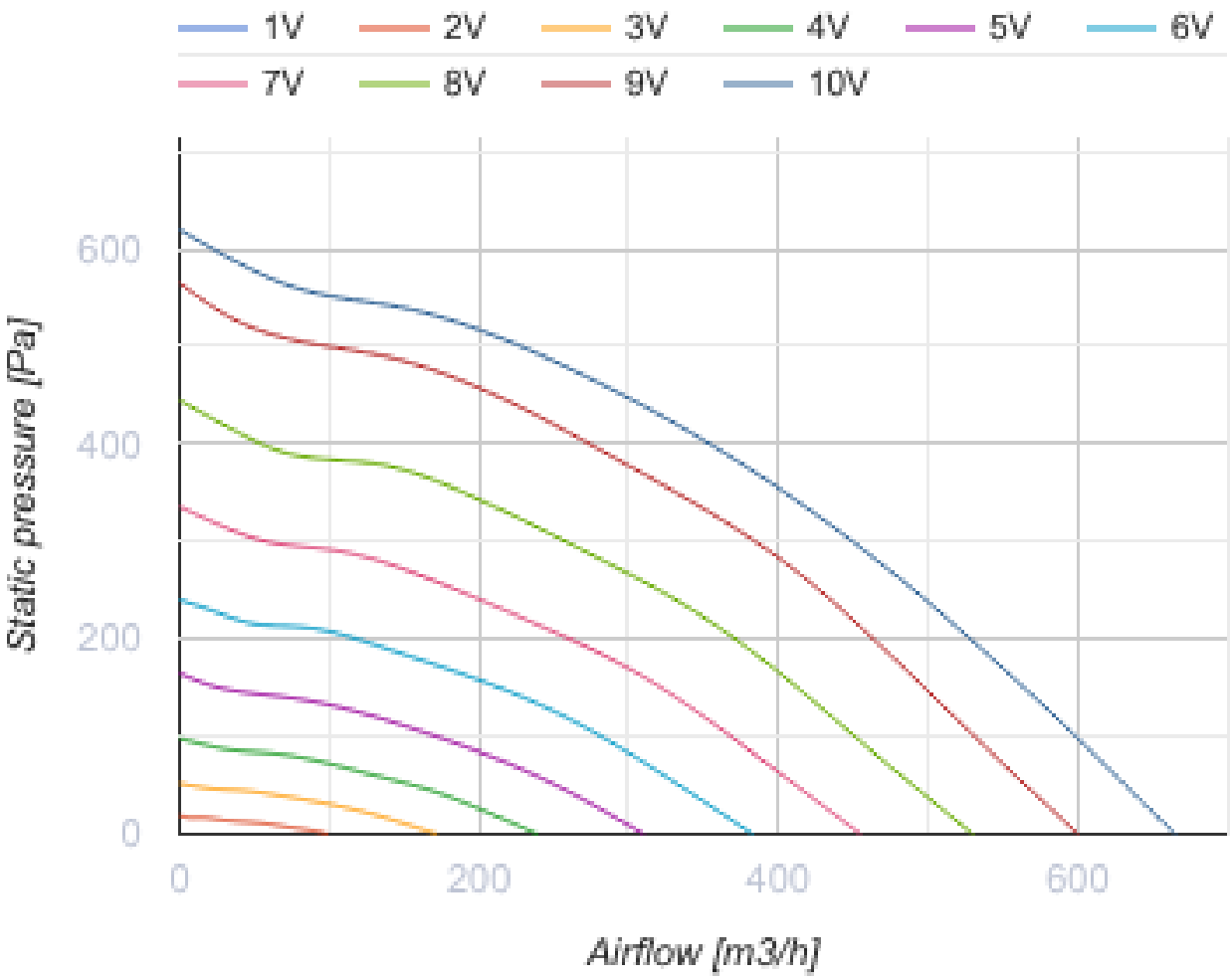
1V
2V
3V
4V
5V
6V
7V
8V
9V
10V
600
400
200
0
Static pressure [Pa]
0
200
400
600
Airflow [m3/h]

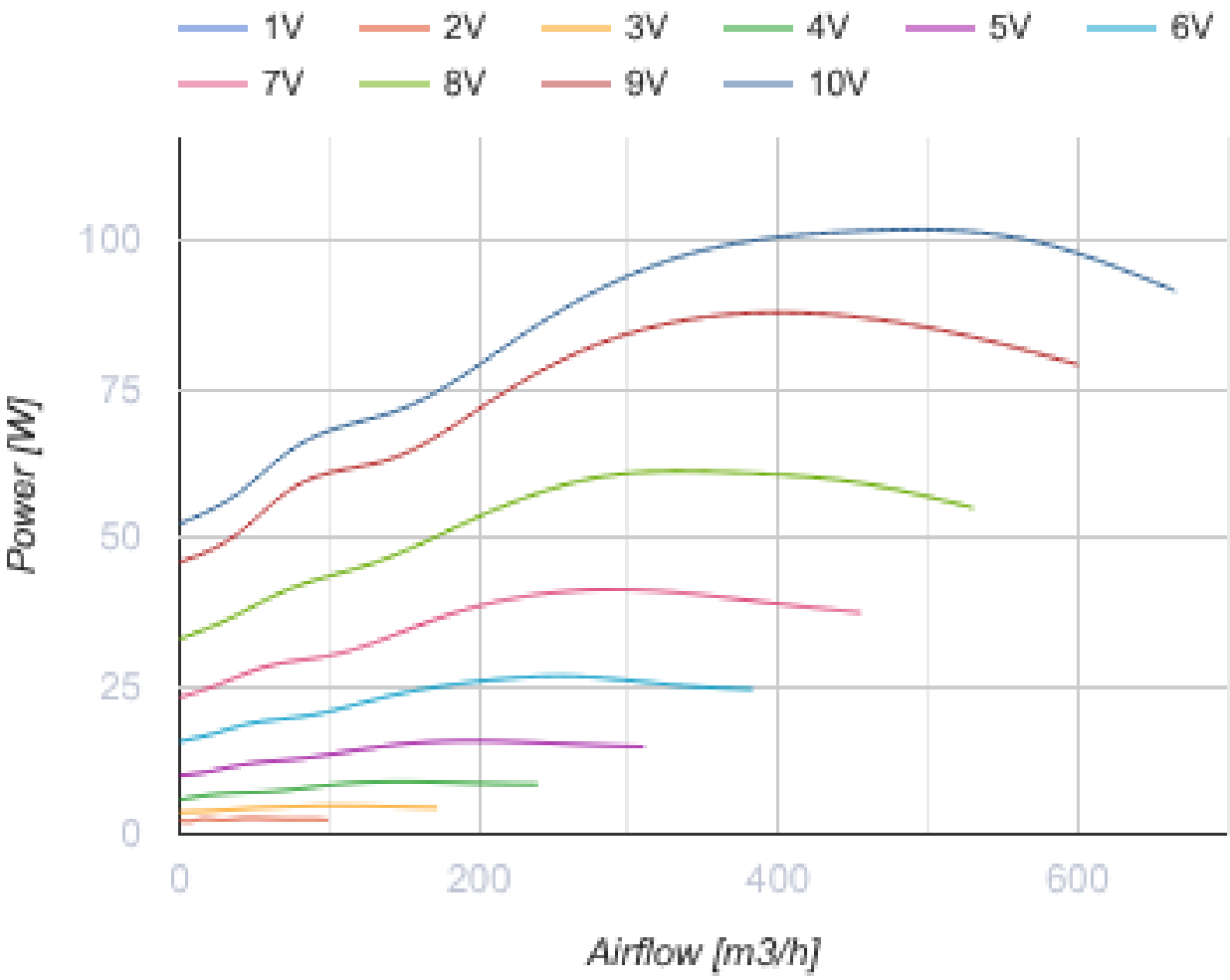

Abmessungen

B	B1	B2	H	H1	H2	H3	L
300	320	340	150	170	190	228	350

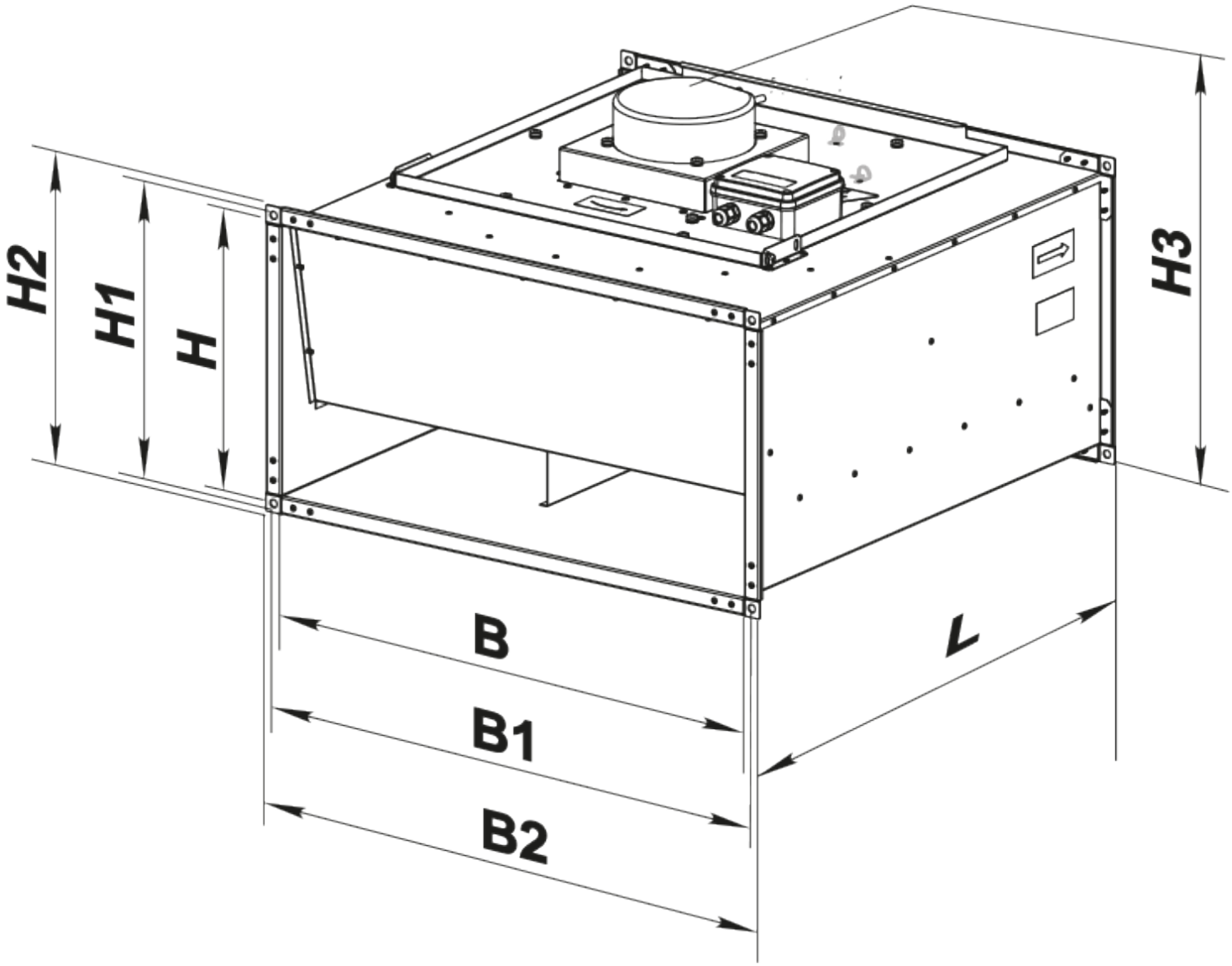

Zubehör

Für rechteckige Kanäle

Produktname	Foto	Beschreibung

VVG 300x150		Flexible Anti-Vibrations-Verbinder für rechteckige Rohre

Ecodesign

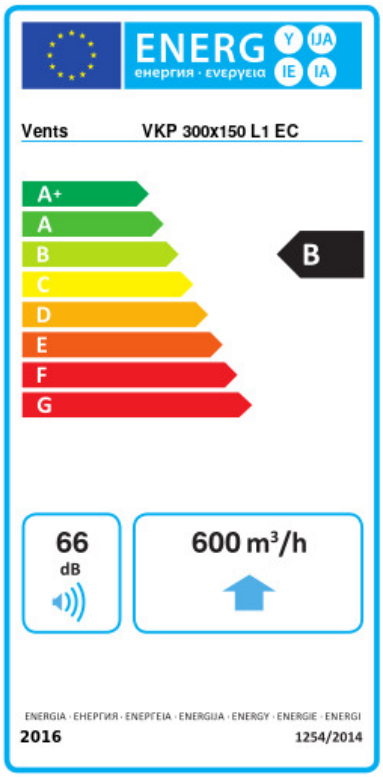

Warenzeichen	Vents					
Modell	VKP 300x150 L1 EC					
Spezifischer Energieverbrauch (SEV) (kWh/(m²/a))	Kalt		Durchschnittlich		Warm	
	-54.1	A+	-27.1	B	-11.6	E
Typ des Lüftungsgeräts	Unidirektional					
Antriebsart	Drehzahlregelung					
Typ des Wärmerückgewinnungssystems	Nicht vorhanden					
Maximaler Luftvolumenstrom (m³/h)	600					
Elektrische Eingangsleistung (W)	99					
Referenzvolumenstrom (m³/s)	0.117					
Referenzdruckdifferenz (Pa)	50					
Spezifische Leistungsaufnahme (SPI) (W/(m³/h))	0.092					
Steuerungstypologie	Örtliche Bedarfssteuerung					
Maximale externe Leckagerate (%)	2.7					
Anlagentyp	RVU UVU					
Schallleistungspegel (dB(A))	66					
Jährlicher Stromverbrauch (JSV) (kWh/a)	Kalt		Durchschnittlich		Warm	
	49		49		49	
Jährliche Einsparung an Heizenergie (JEH) (kWh/a)	Kalt		Durchschnittlich		Warm	
	5536		2830		1280	