VKP 300x150 M1 EC

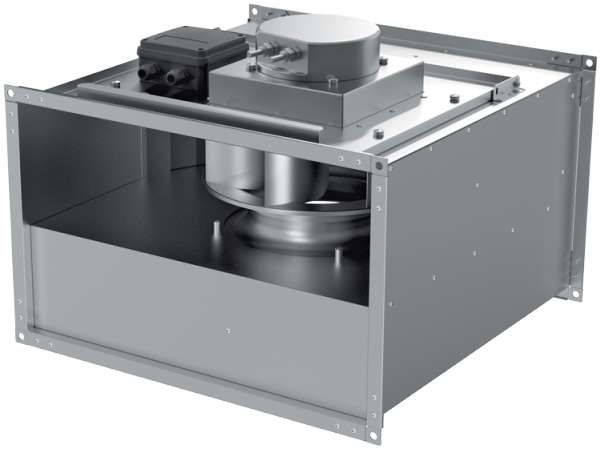

Radial-Rohrventilatoren mit rückwärts gekrümmten Schaufeln und EC-Motoren

- Schalldruckpegel LpA bei 3 m: 44
- Laufradtyp: Radiallaufrad mit rückwärts gekrümmten Schaufeln
- Gehäusematerial: Verzinkter Stahl
- In beliebiger Position

	Maßeinheit	VKP 300x150 M1 EC
Stutzengröße	mm	300x150
Phasen	-	1
Minimale Versorgungsspannung	V	230
Maximale Versorgungsspannung	V	230
Netzfrequenz	Hz	50/60
Nennleistung	W	97
Stromaufnahme	A	0.73
Maximaler Volumenstrom bei 50 Hz	m³/h	565
Drehzahl bei 50 Hz	-	3300
Schalldruckpegel LpA bei 3 m	dB(A)	44
Gewicht	kg	5.5
Maximale Fördermitteltemperatur	°C	50
Minimale Fördermitteltemperatur	°C	-25
Schutzart	-	IPX4
Motorschutzart	-	IP55
Material des Laufrads	-	Plastik

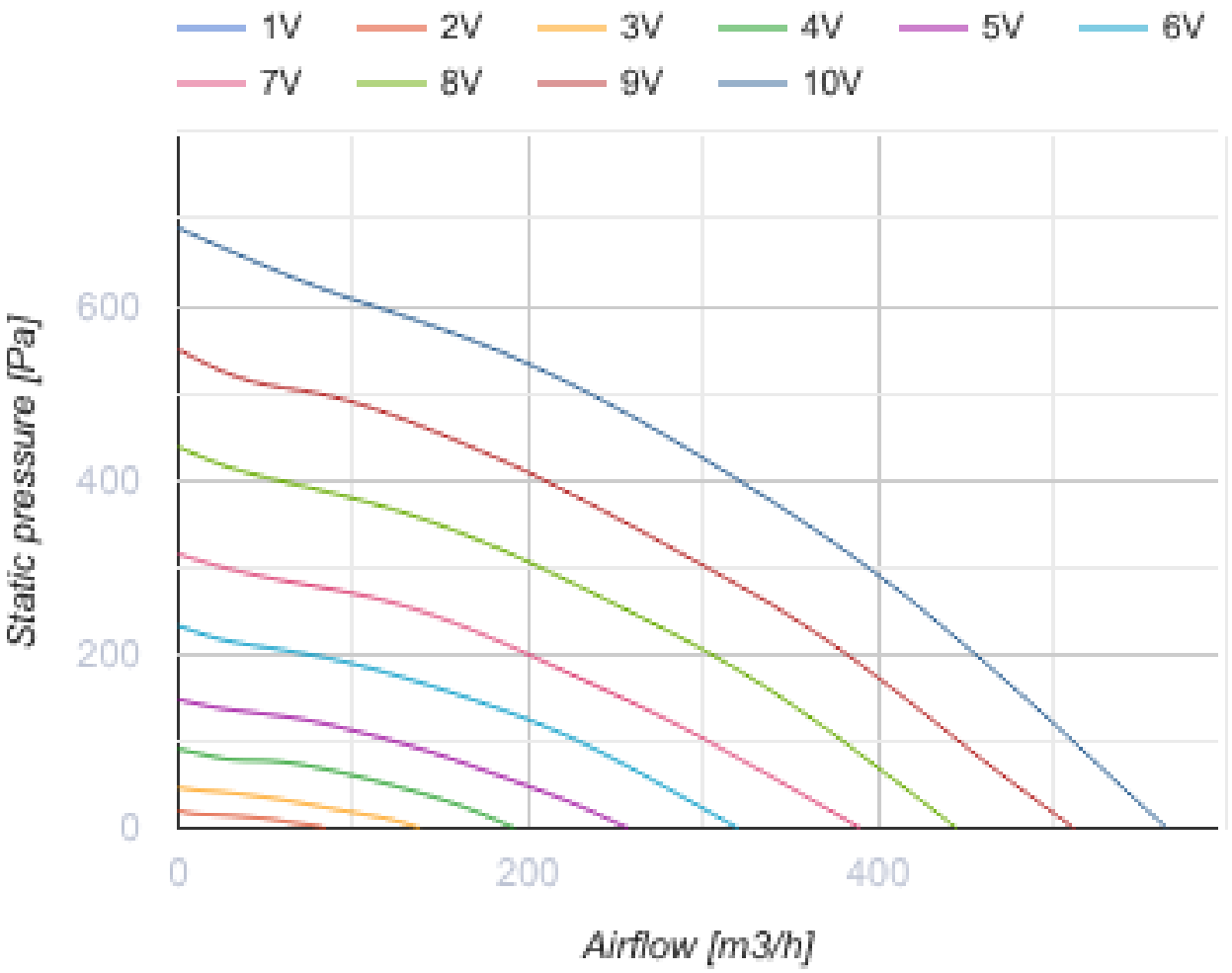
1V
2V
3V
4V
5V
6V
7V
8V
9V
10V
Static pressure [Pa]
600
400
200
0
0
200
400
Airflow [m3/h]

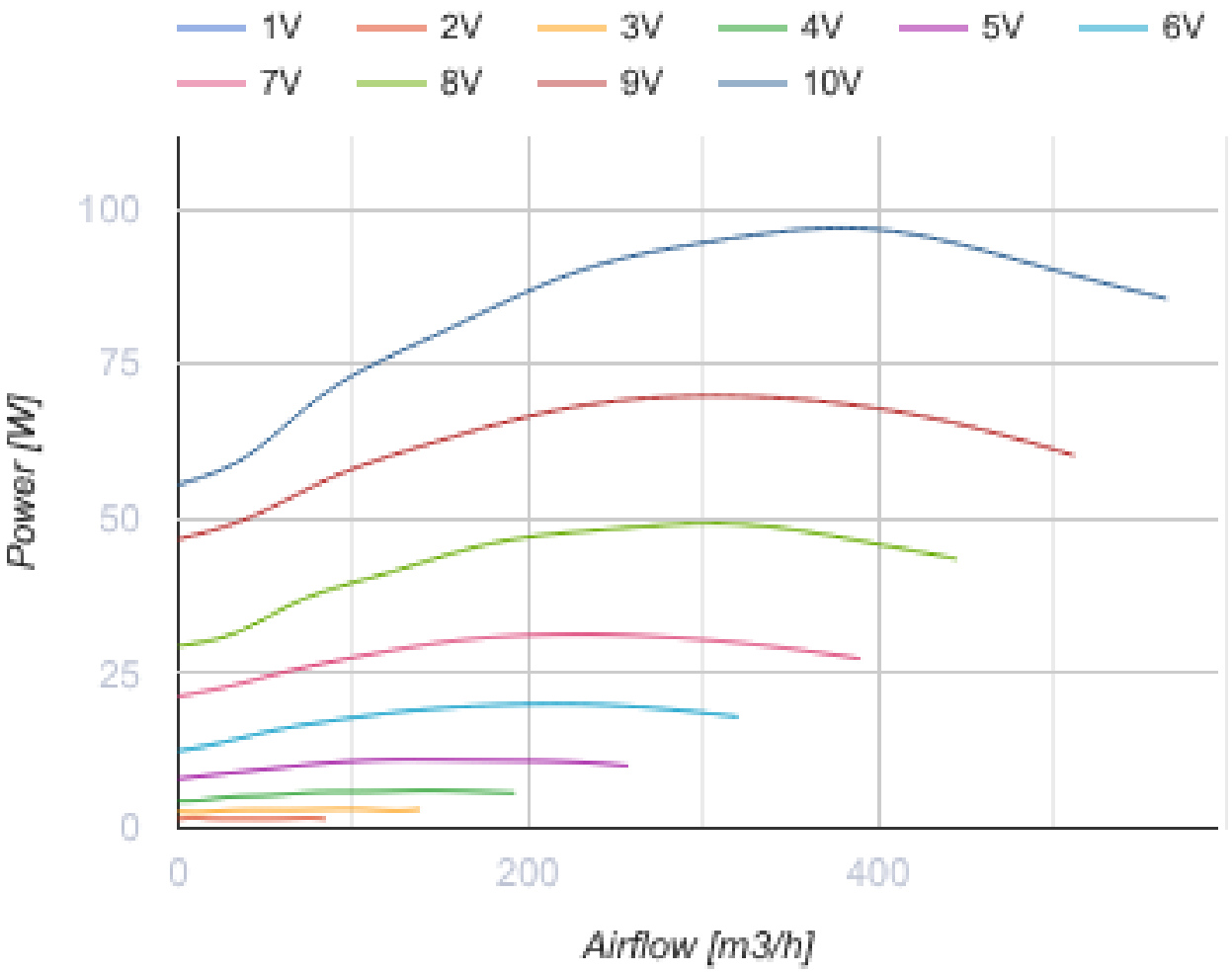

Abmessungen

B	B1	B2	H	H1	H2	H3	L
300	320	340	150	170	190	228	350

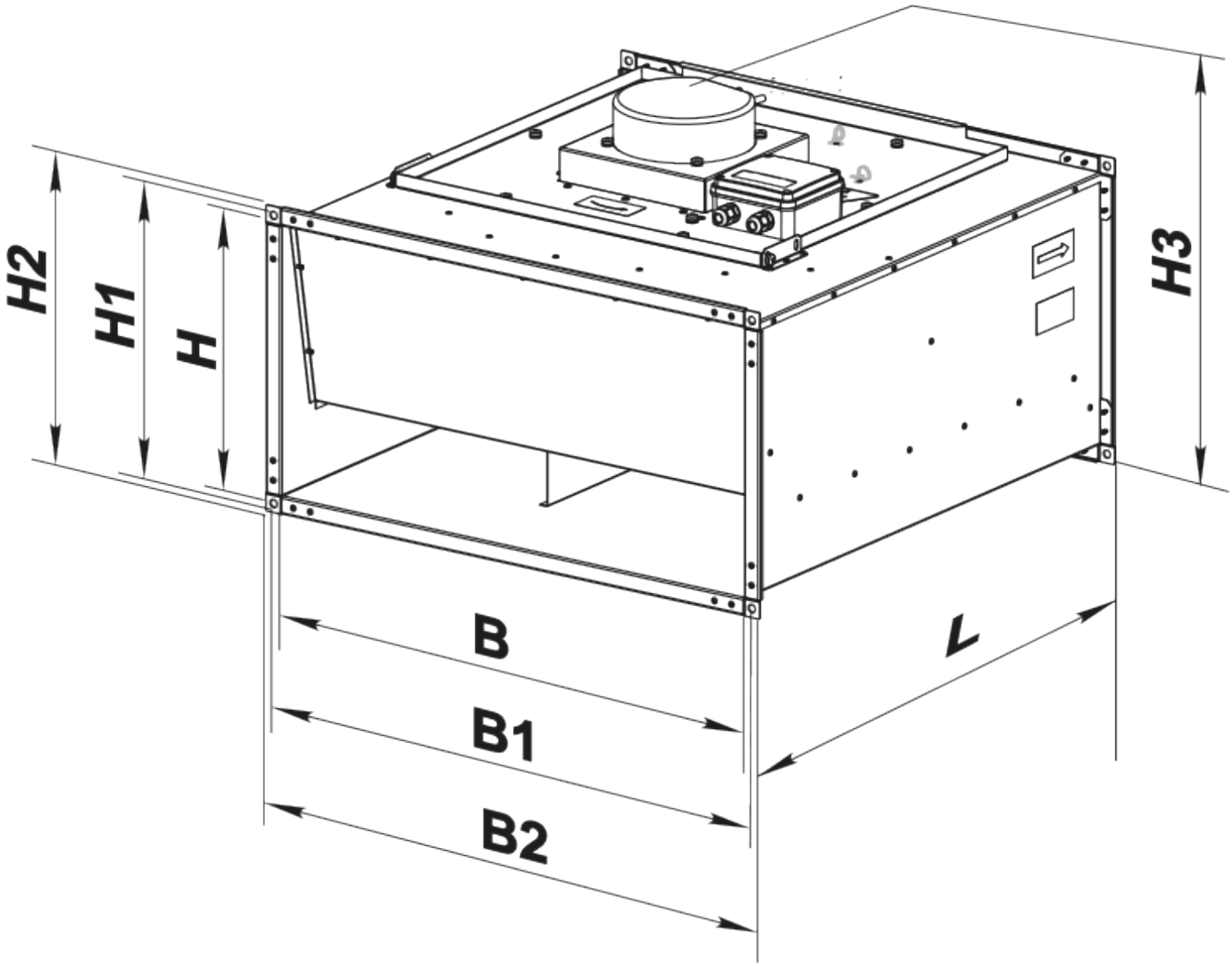

Zubehör

Für rechteckige Kanäle

Produktname	Foto	Beschreibung

VVG 300x150		Flexible Anti-Vibrations-Verbinder für rechteckige Rohre

Ecodesign

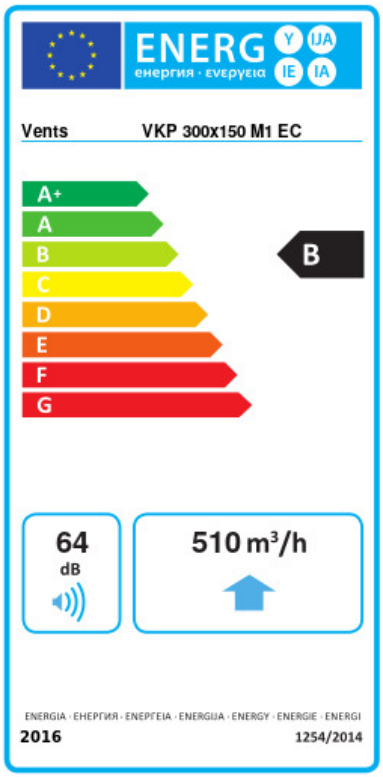

Warenzeichen	Vents					
Modell	VKP 300x150 M1 EC					
Spezifischer Energieverbrauch (SEV) (kWh/(m²/a))	Kalt		Durchschnittlich		Warm	
	-54.3	A+	-27.2	B	-11.7	E
Typ des Lüftungsgeräts	Unidirektional					
Antriebsart	Drehzahlregelung					
Typ des Wärmerückgewinnungssystems	Nicht vorhanden					
Maximaler Luftvolumenstrom (m³/h)	510					
Elektrische Eingangsleistung (W)	90					
Referenzvolumenstrom (m³/s)	0.099					
Referenzdruckdifferenz (Pa)	50					
Spezifische Leistungsaufnahme (SPI) (W/(m³/h))	0.082					
Steuerungstypologie	Örtliche Bedarfssteuerung					
Maximale externe Leckagerate (%)	2.7					
Anlagentyp	RVU UVU					
Schallleistungspegel (dB(A))	64					
Jährlicher Stromverbrauch (JSV) (kWh/a)	Kalt		Durchschnittlich		Warm	
	43		43		43	
Jährliche Einsparung an Heizenergie (JEH) (kWh/a)	Kalt		Durchschnittlich		Warm	
	5536		2830		1280	