VKP 400x200 M1 EC

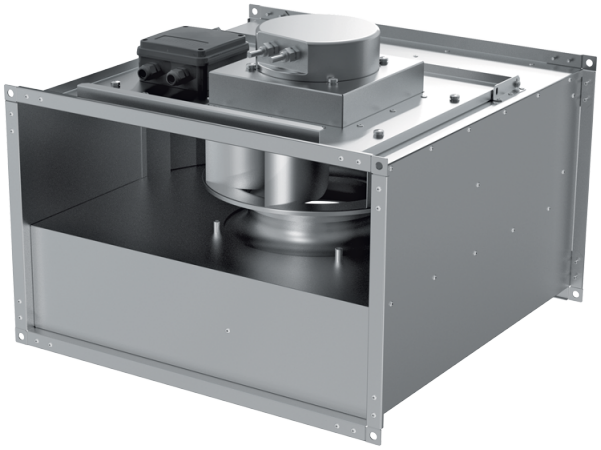

Radial-Rohrventilatoren mit rückwärts gekrümmten Schaufeln und EC-Motoren

- Schalldruckpegel LpA bei 3 m: 43
- Laufradtyp: Radiallaufrad mit rückwärts gekrümmten Schaufeln
- Gehäusematerial: Verzinkter Stahl
- In beliebiger Position

	Maßeinheit	VKP 400x200 M1 EC
Stutzengröße	mm	400x200
Phasen	-	1
Minimale Versorgungsspannung	V	230
Maximale Versorgungsspannung	V	230
Netzfrequenz	Hz	50/60
Nennleistung	W	91
Stromaufnahme	A	0.69
Maximaler Volumenstrom bei 50 Hz	m³/h	810
Drehzahl bei 50 Hz	-	2470
Schalldruckpegel LpA bei 3 m	dB(A)	43
Gewicht	kg	8.3
Maximale Fördermitteltemperatur	°C	50
Minimale Fördermitteltemperatur	°C	-25
Schutzart	-	IPX4
Motorschutzart	-	IP55
Material des Laufrads	-	Plastik

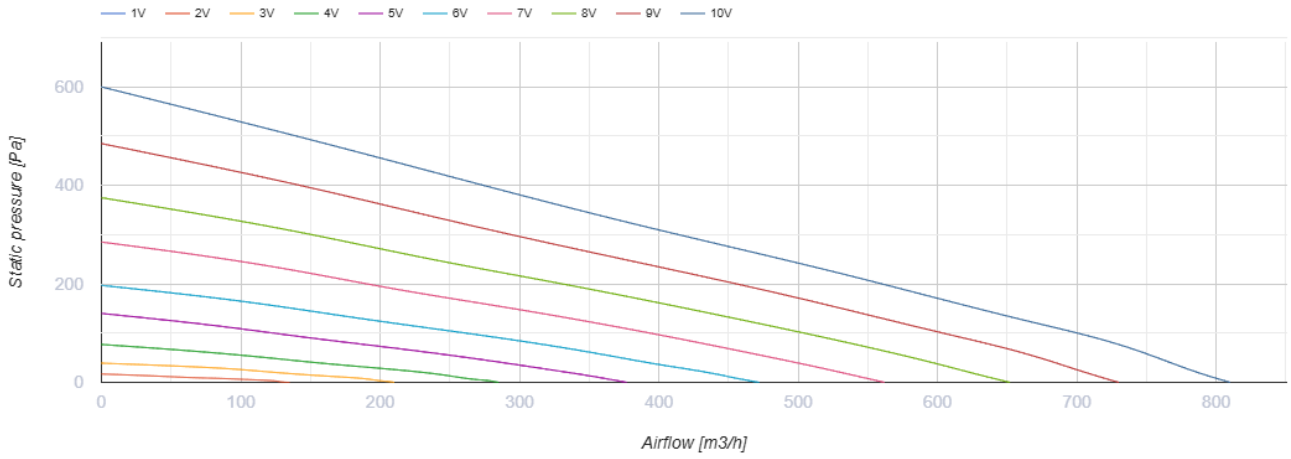

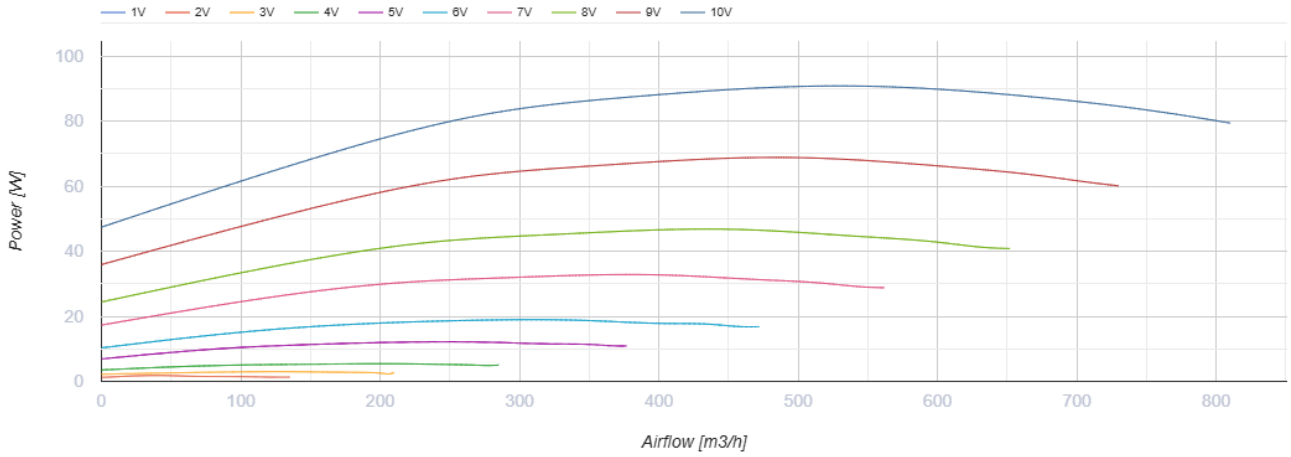

Abmessungen

B	B1	B2	H	H1	H2	H3	L
400	420	440	200	220	240	278	440

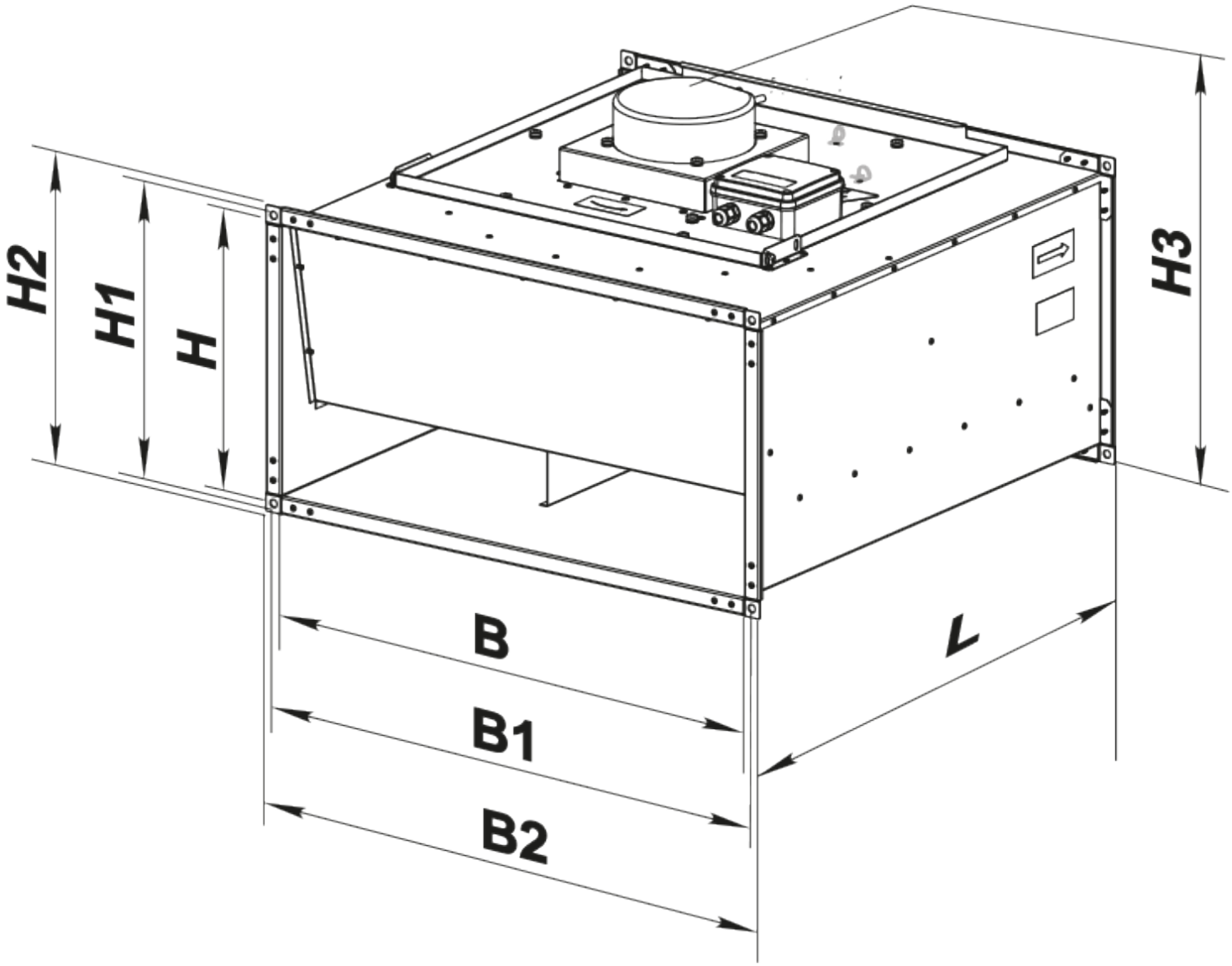

Zubehör

Für rechteckige Kanäle

Produktname	Foto	Beschreibung

SR 400x200	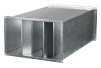	Plattenschalldämpfer zum Einbau in rechteckige Kanäle

Für rechteckige Kanäle

Produktname	Foto	Beschreibung
FB 400x200		Panelfilter mit einem rechteckigen Querschnitt
FBK 400x200-4		Taschenfilter mit einem rechteckigen Querschnitt
FBK 400x200-5		Taschenfilter mit einem rechteckigen Querschnitt
FBK 400x200-7		Taschenfilter mit einem rechteckigen Querschnitt

Für rechteckige Kanäle

Produktname	Foto	Beschreibung
KOM1 400x200		Selbsttätige Rückschlagklappe zur Absperrung des Luftstroms in rechteckigen Lüftungsrohren
KR 400x200		Luftklappen zur Regelung des Luftstroms in rechteckigen Lüftungsrohren

Für rechteckige Kanäle

Produktname	Foto	Beschreibung
VVG 400x200		Flexible Anti-Vibrations-Verbinder für rechteckige Rohre

Wasser-Heizelemente

Produktname	Foto	Beschreibung
NKV 400x200-2		Rohr-Warmwasser-Heizregister zur Heizung der Zuluft oder Luftvorwärmer für Lüftungsanlagen mit einem rechteckigen Querschnitt
NKV 400x200-4		Rohr-Warmwasser-Heizregister zur Heizung der Zuluft oder Luftvorwärmer für Lüftungsanlagen mit einem rechteckigen Querschnitt

Elektrische Heizelemente

Produktname	Foto	Beschreibung
NK 400x200-4,5-3		Rohr-Elektro-Heizregister mit einem rechteckigen Querschnitt
NK 400x200-6,0-3		Rohr-Elektro-Heizregister mit einem rechteckigen Querschnitt
NK 400x200-7,5-3		Rohr-Elektro-Heizregister mit einem rechteckigen Querschnitt
NK 400x200-9,0-3		Rohr-Elektro-Heizregister mit einem rechteckigen Querschnitt
NK 400x200-10,5-3		Rohr-Elektro-Heizregister mit einem rechteckigen Querschnitt
NK 400x200-12,0-3		Rohr-Elektro-Heizregister mit einem rechteckigen Querschnitt
NK 400x200-15,0-3		Rohr-Elektro-Heizregister mit einem rechteckigen Querschnitt

Wasserkühler

Produktname	Foto	Beschreibung
OKW 400x200-3		Kanal-Wasserkühlanlagen mit einem rechteckigen Querschnitt

Kanal-Verschlusskappen für Luftstromregelung

Produktname	Foto	Beschreibung
RRV 400x200		Verschlussklappen für Luftdurchsatzrelelung

Freon-Kühler

Produktname	Foto	Beschreibung
OKF 400x200-3		Direktverdampferkälteanlagen mit einem rechteckigen Querschnitt

Ecodesign

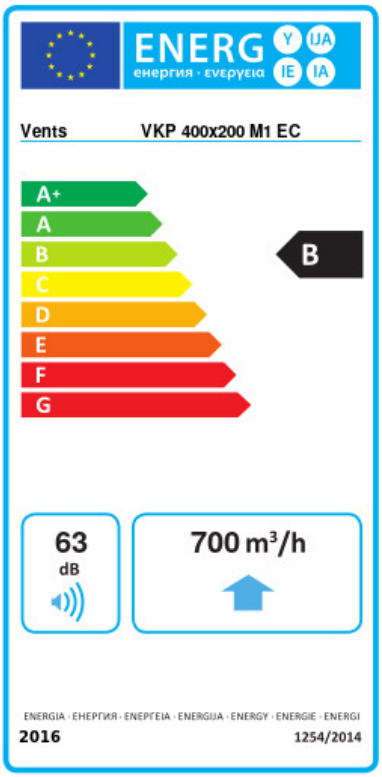

Warenzeichen	Vents					
Modell	VKP 400x200 M1 EC					
Spezifischer Energieverbrauch (SEV) (kWh/(m²/a))	Kalt		Durchschnittlich		Warm	
	-54.5	A+	-27.5	B	-12	E
Typ des Lüftungsgeräts	Unidirektional					
Antriebsart	Drehzahlregelung					
Typ des Wärmerückgewinnungssystems	Nicht vorhanden					
Maximaler Luftvolumenstrom (m³/h)	700					
Elektrische Eingangsleistung (W)	84					
Referenzvolumenstrom (m³/s)	0.136					
Referenzdruckdifferenz (Pa)	50					
Spezifische Leistungsaufnahme (SPI) (W/(m³/h))	0.063					
Steuerungstypologie	Örtliche Bedarfssteuerung					
Maximale externe Leckagerate (%)	2.7					
Anlagentyp	RVU UVU					
Schallleistungspegel (dB(A))	63					
Jährlicher Stromverbrauch (JSV) (kWh/a)	Kalt		Durchschnittlich		Warm	
	33		33		33	
Jährliche Einsparung an Heizenergie (JEH) (kWh/a)	Kalt		Durchschnittlich		Warm	
	5536		2830		1280	