VKP 4D 600x300

Radialventilatoren für rechteckige Luftkanäle

- Max. Förderleistung: 2530
- Schalldruckpegel LpA @ 3 m: 51
- Motortyp: AC
- Laufradtyp: Centrifugal backward curved blades
- Gehäusematerial: Galvanized steel
- In jeder Position

	Maßeinheit	VKP 4D 600x300
Luftkanalgröße	mm	600x300
Versorgungsspannung min	V	400
Versorgungsspannung max	V	400
Frequenz der Netzversorgung	Hz	50/60
Leistung	W	230
Stromaufnahme	A	0.52
Max. Förderleistung	m^3/h	2530
Schalldruckpegel LpA @ 3 m	dB(A)	51
Gewicht	kg	27.77
Fördermitteltemperatur max	°C	70
Fördermitteltemperatur min	°C	-25
Schutzart	-	IPX4

Abmessungen

B	B1	B2	H	H1	H2	H3	L
600	620	640	300	320	340	342	680

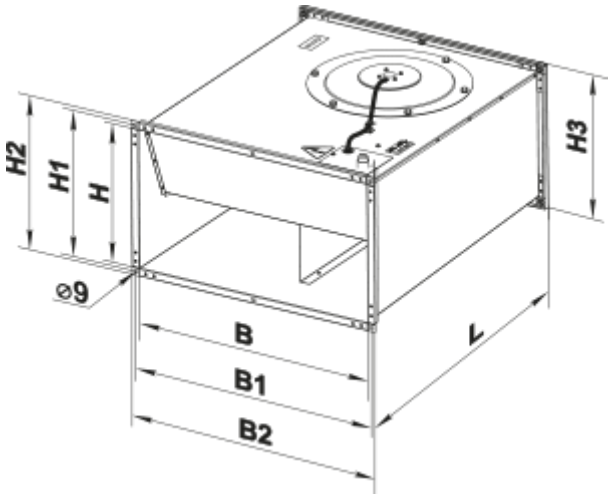
H2
H1
H
H3
⌀9
B
B1
B2
L