VKP 4D 600x350 (3~ 400 Y)



Radial-Rohrventilatoren mit rückwärts gekrümmten Schaufeln

- Schalldruckpegel LpA bei 3 m: 50
- Laufradtyp: Radiallaufrad mit rückwärts gekrümmten Schaufeln
- Gehäusematerial: Verzinkter Stahl
- In beliebiger Position

	Maßeinheit	VKP 4D 600x350 (3~ 400 Y)
Stutzengröße	mm	600x350
Phasen	-	3
Anschlussart	-	Y
Minimale Versorgungsspannung	V	400
Maximale Versorgungsspannung	V	400
Netzfrequenz	Hz	50/60
Nennleistung	W	380
Stromaufnahme	A	0.7
Maximaler Volumenstrom bei 50 Hz	m³/h	2660
Drehzahl bei 50 Hz	-	1235
Schalldruckpegel LpA bei 3 m	dB(A)	50
Gewicht	kg	36.38
Maximale Fördermitteltemperatur	°C	80
Minimale Fördermitteltemperatur	°C	-30
Schutzart	-	IPX4
Motorschutzart	-	IP44
Material des Laufrads	-	Aluminium

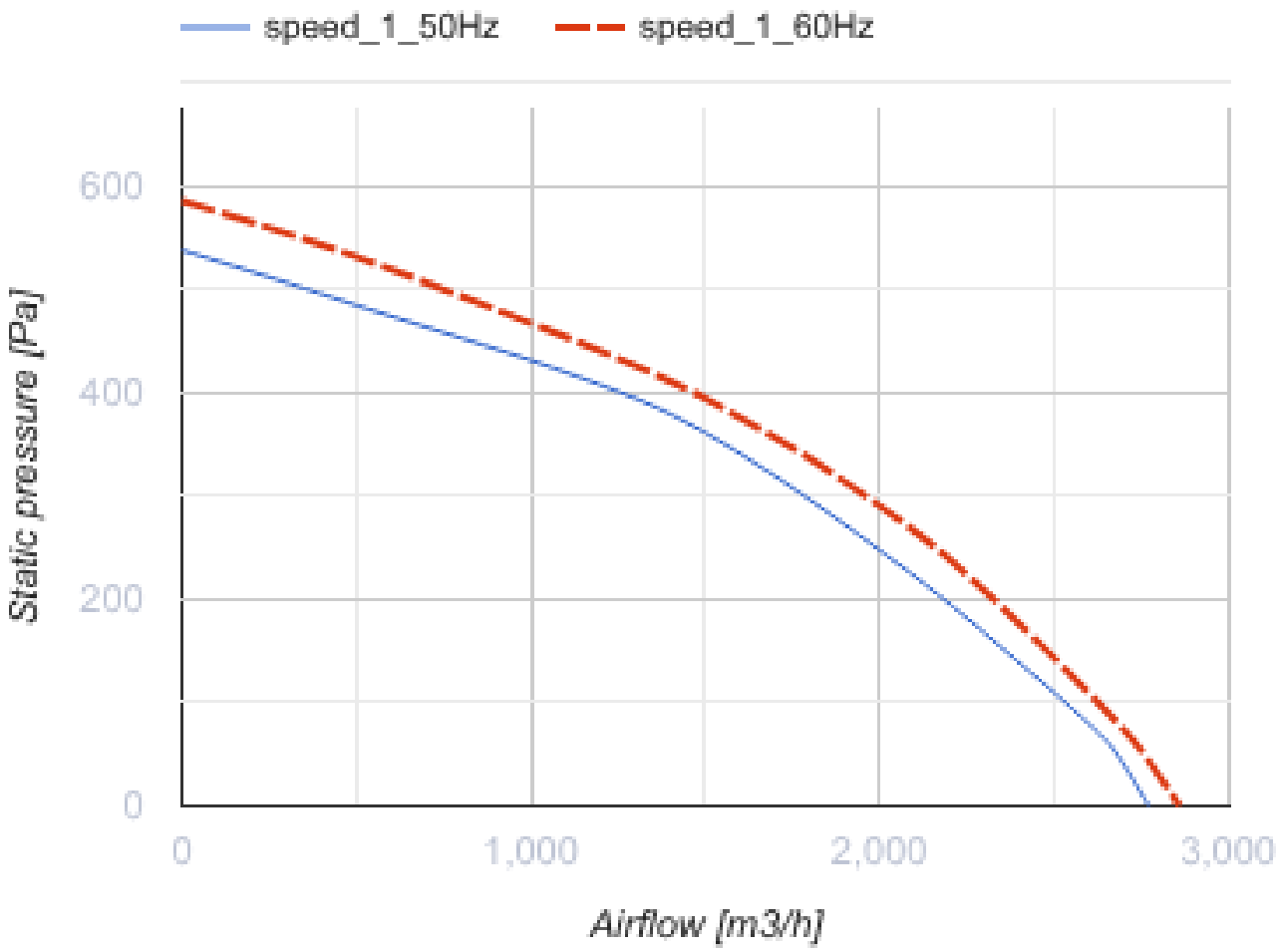

Abmessungen

B	B1	B2	H	H1	H2	H3	L
600	620	640	350	370	390	390	735

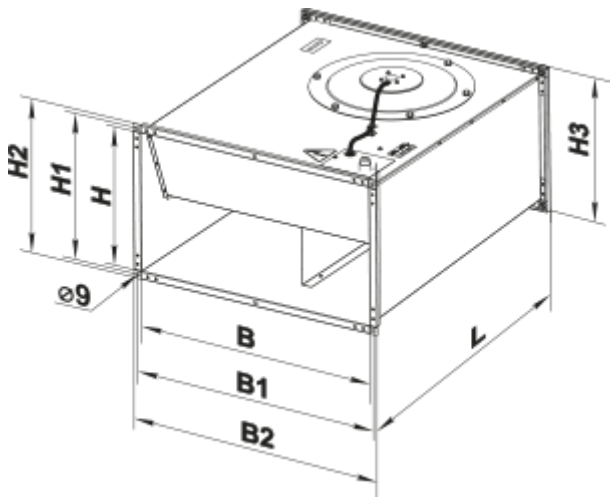

Zubehör

Für rechteckige Kanäle

Produktname	Foto	Beschreibung
SR 600x350	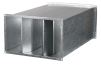	Plattenschalldämpfer zum Einbau in rechteckige Kanäle

Für rechteckige Kanäle

Produktname	Foto	Beschreibung
FB 600x350		Panelfilter mit einem rechteckigen Querschnitt
FBK 600x350-4		Taschenfilter mit einem rechteckigen Querschnitt
FBK 600x350-5		Taschenfilter mit einem rechteckigen Querschnitt
FBK 600x350-7		Taschenfilter mit einem rechteckigen Querschnitt

Für rechteckige Kanäle

Produktname	Foto	Beschreibung
KOM1 600x350		Selbsttätige Rückschlagklappe zur Absperrung des Luftstroms in rechteckigen Lüftungsrohren
KR 600x350		Luftklappen zur Regelung des Luftstroms in rechteckigen Lüftungsrohren

Für rechteckige Kanäle

Produktname	Foto	Beschreibung
VVG 600x350		Flexible Anti-Vibrations-Verbinder für rechteckige Rohre

Wasser-Heizelemente

Produktname	Foto	Beschreibung

NKV 600x350-2		Rohr-Warmwasser-Heizregister zur Heizung der Zuluft oder Luftvorwärmer für Lüftungsanlagen mit einem rechteckigen Querschnitt

Elektrische Heizelemente

Produktname	Foto	Beschreibung
NK 600x350-9,0-3		Rohr-Elektro-Heizregister mit einem rechteckigen Querschnitt

Kanal-Verschlusskappen für Luftstromregelung

Produktname	Foto	Beschreibung
RRV 600x350		Verschlussklappen für Luftdurchsatzrelelung

Wasserkühler

Produktname	Foto	Beschreibung
OKW 600x350-3		Kanal-Wasserkühlanlagen mit einem rechteckigen Querschnitt

Freon-Kühler

Produktname	Foto	Beschreibung
OKF 600x350-3		Direktverdampferkälteanlagen mit einem rechteckigen Querschnitt