VKP 4D 700x400



Radial-Rohrventilatoren mit rückwärts gekrümmten Schaufeln

• Schalldruckpegel LpA bei 3 m: 57
• Laufradtyp: Radiallaufrad mit rückwärts gekrümmten Schaufeln
• Gehäusematerial: Verzinkter Stahl
• In beliebiger Position

	Maßeinheit	VKP 4D 700x400
Stutzengröße	mm	700x400
Phasen	-	3
Maximale Versorgungsspannung	V	400
Minimale Versorgungsspannung	V	400
Netzfrequenz	Hz	50
Nennleistung	W	828
Stromaufnahme	A	1.62
Maximaler Volumenstrom bei 50 Hz	m³/h	5580
Drehzahl bei 50 Hz	-	1418
Schalldruckpegel LpA bei 3 m	dB(A)	57
Gewicht	kg	41
Maximale Fördermitteltemperatur	°C	60
Minimale Fördermitteltemperatur	°C	-30
Schutzart	-	IPX4
Motorschutzart	-	IP44
Material des Laufrads	-	Aluminium

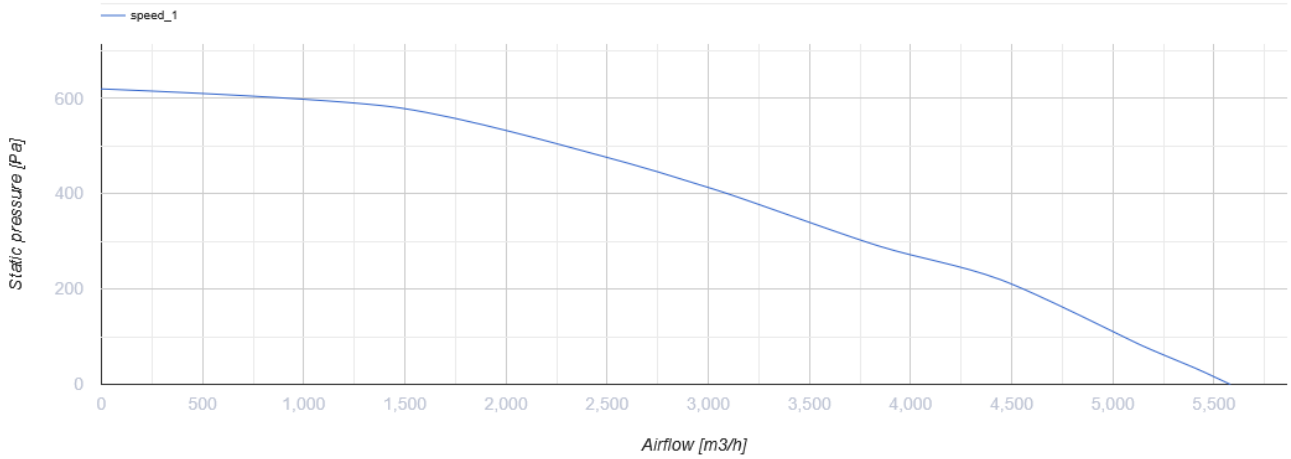

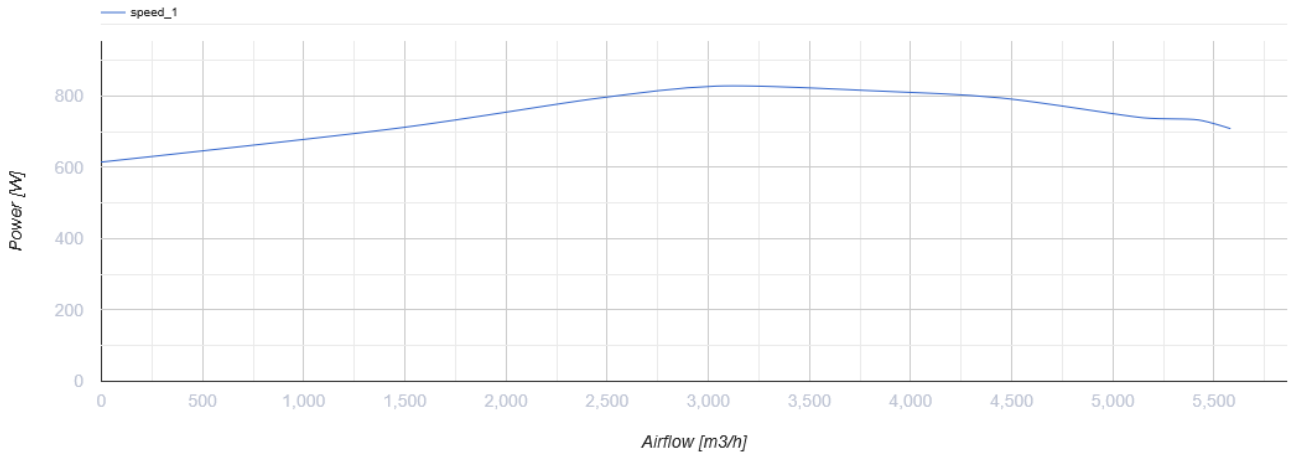

Abmessungen

B	B1	B2	H	H1	H2	H3	L
700	720	740	400	420	440	440	753

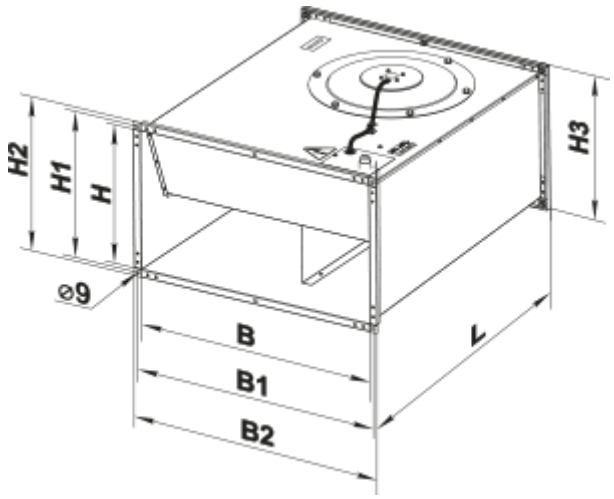

Zubehör

Für rechteckige Kanäle

Produktname	Foto	Beschreibung
SR 700x400	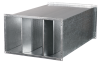	Plattenschalldämpfer zum Einbau in rechteckige Kanäle

Für rechteckige Kanäle

Produktname	Foto	Beschreibung
FB 700x400		Panelfilter mit einem rechteckigen Querschnitt
FBK 700x400-4		Taschenfilter mit einem rechteckigen Querschnitt
FBK 700x400-5		Taschenfilter mit einem rechteckigen Querschnitt
FBK 700x400-7		Taschenfilter mit einem rechteckigen Querschnitt

Für rechteckige Kanäle

Produktname	Foto	Beschreibung
VVG 700x400		Flexible Anti-Vibrations-Verbinder für rechteckige Rohre

Wasser-Heizelemente

Produktname	Foto	Beschreibung
NKV 700x400-2		Rohr-Warmwasser-Heizregister zur Heizung der Zuluft oder Luftvorwärmer für Lüftungsanlagen mit einem rechteckigen Querschnitt
NKV 700x400-3		Rohr-Warmwasser-Heizregister zur Heizung der Zuluft oder Luftvorwärmer für Lüftungsanlagen mit einem rechteckigen Querschnitt

Elektrische Heizelemente

Produktname	Foto	Beschreibung
NK 700x400-18,0-3		Rohr-Elektro-Heizregister mit einem rechteckigen Querschnitt

NK 700x400-27,0-3		Rohr-Elektro-Heizregister mit einem rechteckigen Querschnitt
NK 700x400-36,0-3		Rohr-Elektro-Heizregister mit einem rechteckigen Querschnitt

Kanal-Verschlusskappen für Luftstromregelung

Produktname	Foto	Beschreibung
RRV 700x400		Verschlussklappen für Luftdurchsatzrelelung

Wasserkühler

Produktname	Foto	Beschreibung
OKW 700x400-3		Kanal-Wasserkühlanlagen mit einem rechteckigen Querschnitt

Freon-Kühler

Produktname	Foto	Beschreibung
OKF 700x400-3		Direktverdampferkälteanlagen mit einem rechteckigen Querschnitt

Ecodesign

Warenzeichen	Vents
Modell	VKP 4D 700x400
Antriebsart	Externer MSD oder VSD
Typ des Wärmerückgewinnungssystems	Nicht vorhanden
Statischer Druck bei Nennvolumenstrom (Pa)	408
Maximale externe Leckagerate (%)	2.7
Statische Effizienz (%)	42.5
Effektive Eingangsleistung (kW)	0.828
Schallleistungspegel (dB(A))	81
Anlagentyp	NRVU UVU