VKP 4E 500x300

Radialventilatoren für rechteckige Luftkanäle

- Max. Förderleistung: 1700
- Schalldruckpegel LpA @ 3 m: 53
- Motortyp: AC
- Laufradtyp: Centrifugal backward curved blades
- Gehäusematerial: Galvanized steel
- In jeder Position

	Maßeinheit	VKP 4E 500x300
Luftkanalgröße	mm	500x300
Versorgungsspannung min	V	220
Versorgungsspannung max	V	240
Frequenz der Netzversorgung	Hz	50/60
Leistung	W	140
Stromaufnahme	A	0.57
Max. Förderleistung	m^3/h	1700
Schalldruckpegel LpA @ 3 m	dB(A)	53
Gewicht	kg	19.8
Fördermitteltemperatur max	°C	45
Fördermitteltemperatur min	°C	-25
Schutzart	-	IPX4
Motorschutzart	-	IP44

Abmessungen

B	B1	B2	H	H1	H2	H3	L
500	520	540	300	320	340	340	680

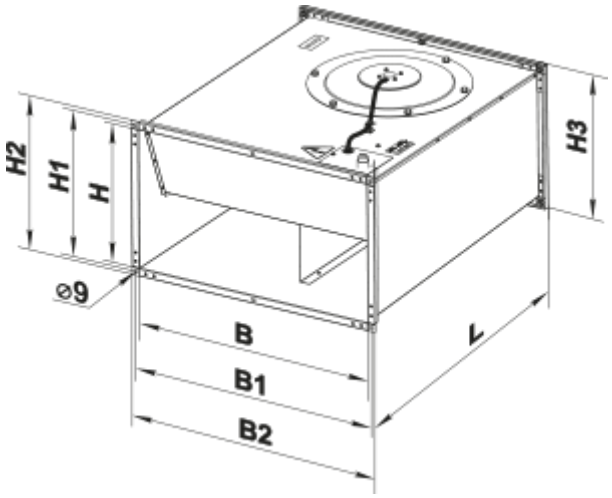
H2
H1
H
H3
⌀9
B
B1
B2
L