# VKP 700x400 L3 EC

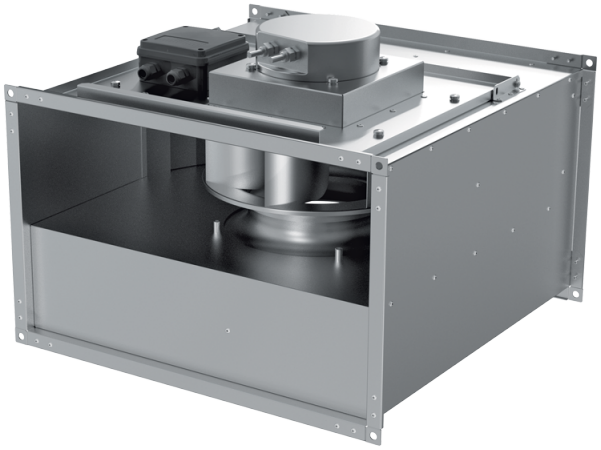

Radial-Rohrventilatoren mit rückwärts gekrümmten Schaufeln und EC-Motoren

• Schalldruckpegel LpA bei 3 m: 57
• Laufradtyp: Radiallaufrad mit rückwärts gekrümmten Schaufeln
• Gehäusematerial: Verzinkter Stahl
• In beliebiger Position

| | Maßeinheit | VKP 700x400 L3 EC |
|---|---|---|
| Stutzengröße | mm | 700x400 |
| Phasen | - | 3 |
| Minimale Versorgungsspannung | V | 400 |
| Maximale Versorgungsspannung | V | 400 |
| Netzfrequenz | Hz | 50/60 |
| Nennleistung | W | 2748 |
| Stromaufnahme | A | 2.8 |
| Maximaler Volumenstrom bei 50 Hz | m³/h | 6810 |
| Drehzahl bei 50 Hz | - | 2530 |
| Schalldruckpegel LpA bei 3 m | dB(A) | 57 |
| Gewicht | kg | 43 |
| Maximale Fördermitteltemperatur | °C | 50 |
| Minimale Fördermitteltemperatur | °C | -25 |
| Schutzart | - | IPX4 |
| Motorschutzart | - | IP54 |
| Material des Laufrads | - | Aluminium |

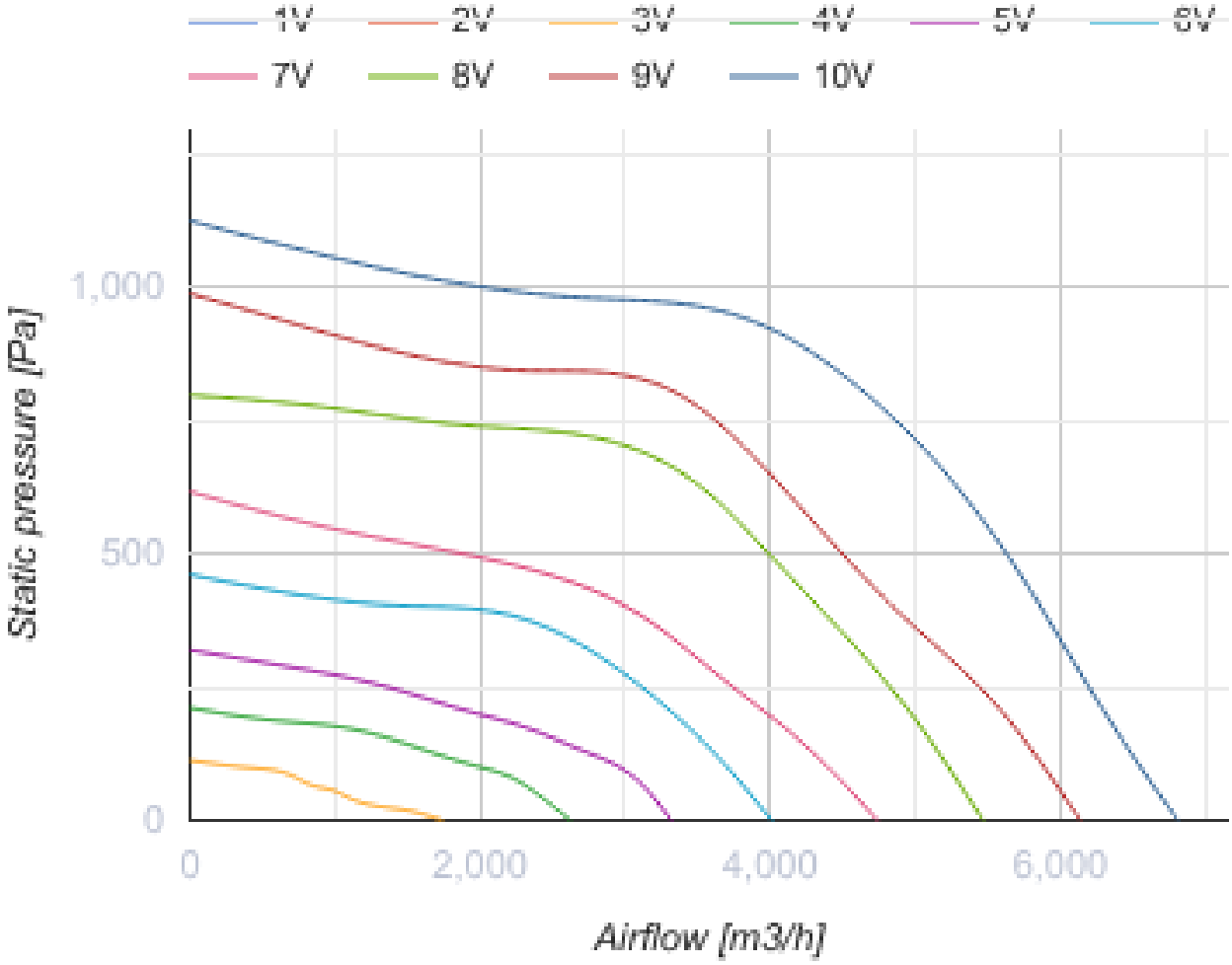


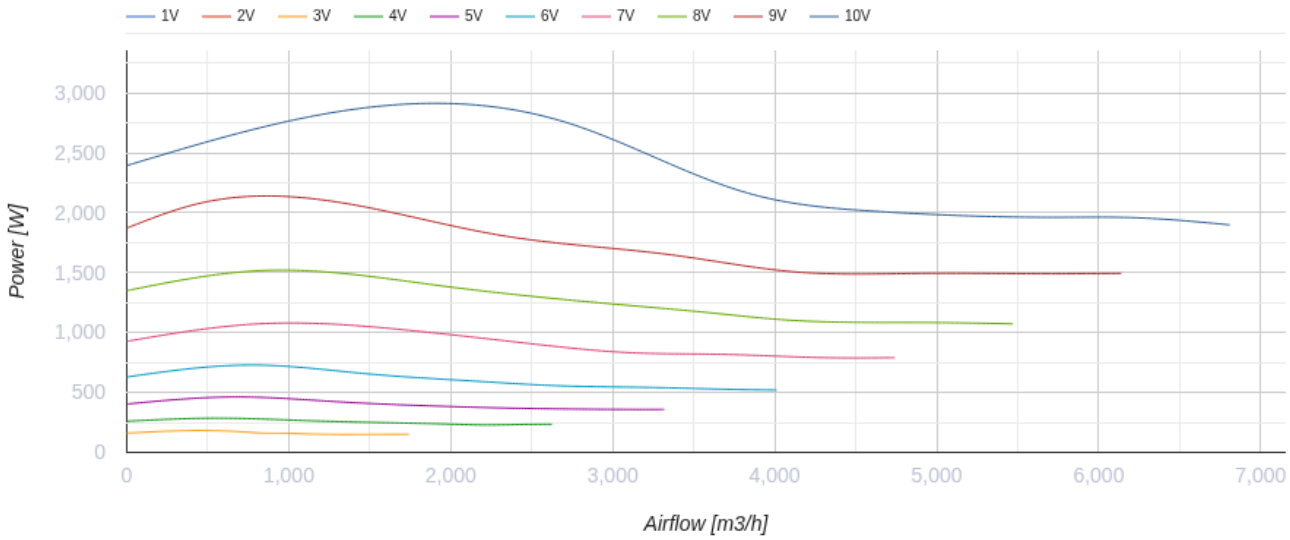


## Abmessungen

| B | B1 | B2 | H | H1 | H2 | H3 | L |
|---|---|---|---|---|---|---|---|
| 700 | 720 | 740 | 400 | 420 | 440 | 555 | 750 |

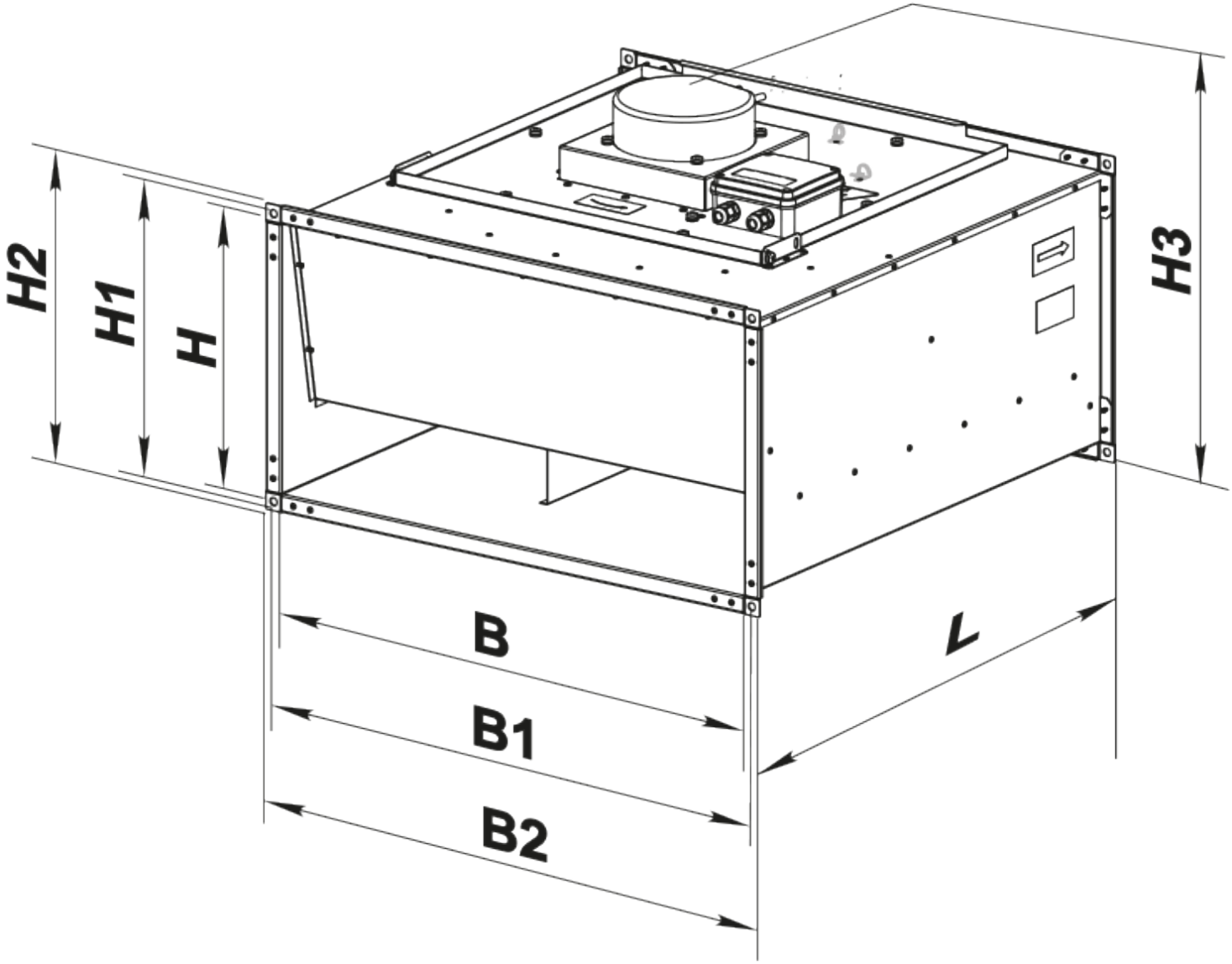


## Zubehör

**Für rechteckige Kanäle**

| Produktname | Foto | Beschreibung |
|---|---|---|
| SR 700x400 | 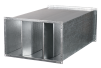 | Plattenschalldämpfer zum Einbau in rechteckige Kanäle |

### Für rechteckige Kanäle

| Produktname | Foto | Beschreibung |
|---|---|---|
| FB 700x400 |  | Panelfilter mit einem rechteckigen Querschnitt |
| FBK 700x400-4 |  | Taschenfilter mit einem rechteckigen Querschnitt |
| FBK 700x400-5 |  | Taschenfilter mit einem rechteckigen Querschnitt |
| FBK 700x400-7 |  | Taschenfilter mit einem rechteckigen Querschnitt |

### Für rechteckige Kanäle

| Produktname | Foto | Beschreibung |
|---|---|---|
| VVG 700x400 |  | Flexible Anti-Vibrations-Verbinder für rechteckige Rohre |

### Wasser-Heizelemente

| Produktname | Foto | Beschreibung |
|---|---|---|
| NKV 700x400-2 |  | Rohr-Warmwasser-Heizregister zur Heizung der Zuluft oder Luftvorwärmer für Lüftungsanlagen mit einem rechteckigen Querschnitt |
| NKV 700x400-3 |  | Rohr-Warmwasser-Heizregister zur Heizung der Zuluft oder Luftvorwärmer für Lüftungsanlagen mit einem rechteckigen Querschnitt |

### Elektrische Heizelemente

| Produktname | Foto | Beschreibung |
|---|---|---|
| NK 700x400-18,0-3 |  | Rohr-Elektro-Heizregister mit einem rechteckigen Querschnitt |
| NK 700x400-27,0-3 |  | Rohr-Elektro-Heizregister mit einem rechteckigen Querschnitt |

| | | |
|---|---|---|
| NK 700x400-36,0-3 |  | Rohr-Elektro-Heizregister mit einem rechteckigen Querschnitt |

### Kanal-Verschlusskappen für Luftstromregelung

| Produktname | Foto | Beschreibung |
|---|---|---|
| RRV 700x400 |  | Verschlussklappen für Luftdurchsatzrelelung |

### Wasserkühler

| Produktname | Foto | Beschreibung |
|---|---|---|
| OKW 700x400-3 |  | Kanal-Wasserkühlanlagen mit einem rechteckigen Querschnitt |

### Freon-Kühler

| Produktname | Foto | Beschreibung |
|---|---|---|
| OKF 700x400-3 |  | Direktverdampferkälteanlagen mit einem rechteckigen Querschnitt |

## Ecodesign

| Warenzeichen | Vents |
|---|---|
| Modell | VKP 700x400 L3 EC |
| Antriebsart | Integrierter VSD |
| Typ des Wärmerückgewinnungssystems | Nicht vorhanden |
| Statischer Druck bei Nennvolumenstrom (Pa) | 601 |
| Maximale externe Leckagerate (%) | 2.7 |
| Statische Effizienz (%) | 57.7 |
| Anlagentyp | NRVU UVU |
| Effektive Eingangsleistung (kW) | 1.161 |
| Schallleistungspegel (dB(A)) | 77 |