VKP 700x400 M1 EC

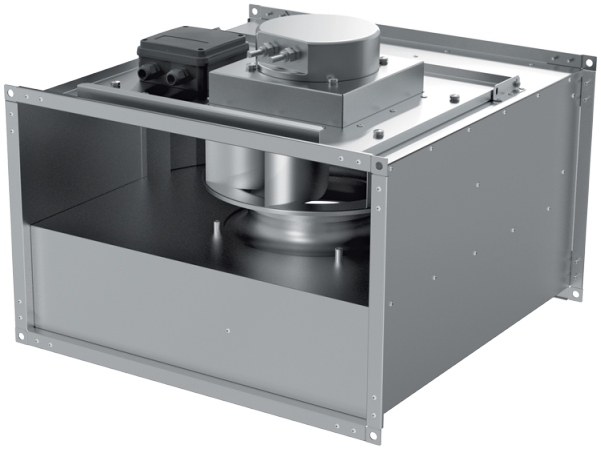

Radial-Rohrventilatoren mit rückwärts gekrümmten Schaufeln und EC-Motoren

- Schalldruckpegel LpA bei 3 m: 53
- Laufradtyp: Radiallaufrad mit rückwärts gekrümmten Schaufeln
- Gehäusematerial: Verzinkter Stahl
- In beliebiger Position

	Maßeinheit	VKP 700x400 M1 EC
Stutzengröße	mm	700x400
Phasen	-	1
Minimale Versorgungsspannung	V	230
Maximale Versorgungsspannung	V	230
Netzfrequenz	Hz	50/60
Nennleistung	W	795
Stromaufnahme	A	3.48
Maximaler Volumenstrom bei 50 Hz	m³/h	5710
Drehzahl bei 50 Hz	-	1400
Schalldruckpegel LpA bei 3 m	dB(A)	53
Gewicht	kg	42.2
Maximale Fördermitteltemperatur	°C	50
Minimale Fördermitteltemperatur	°C	-25
Schutzart	-	IPX4
Motorschutzart	-	IP54
Material des Laufrads	-	Aluminium

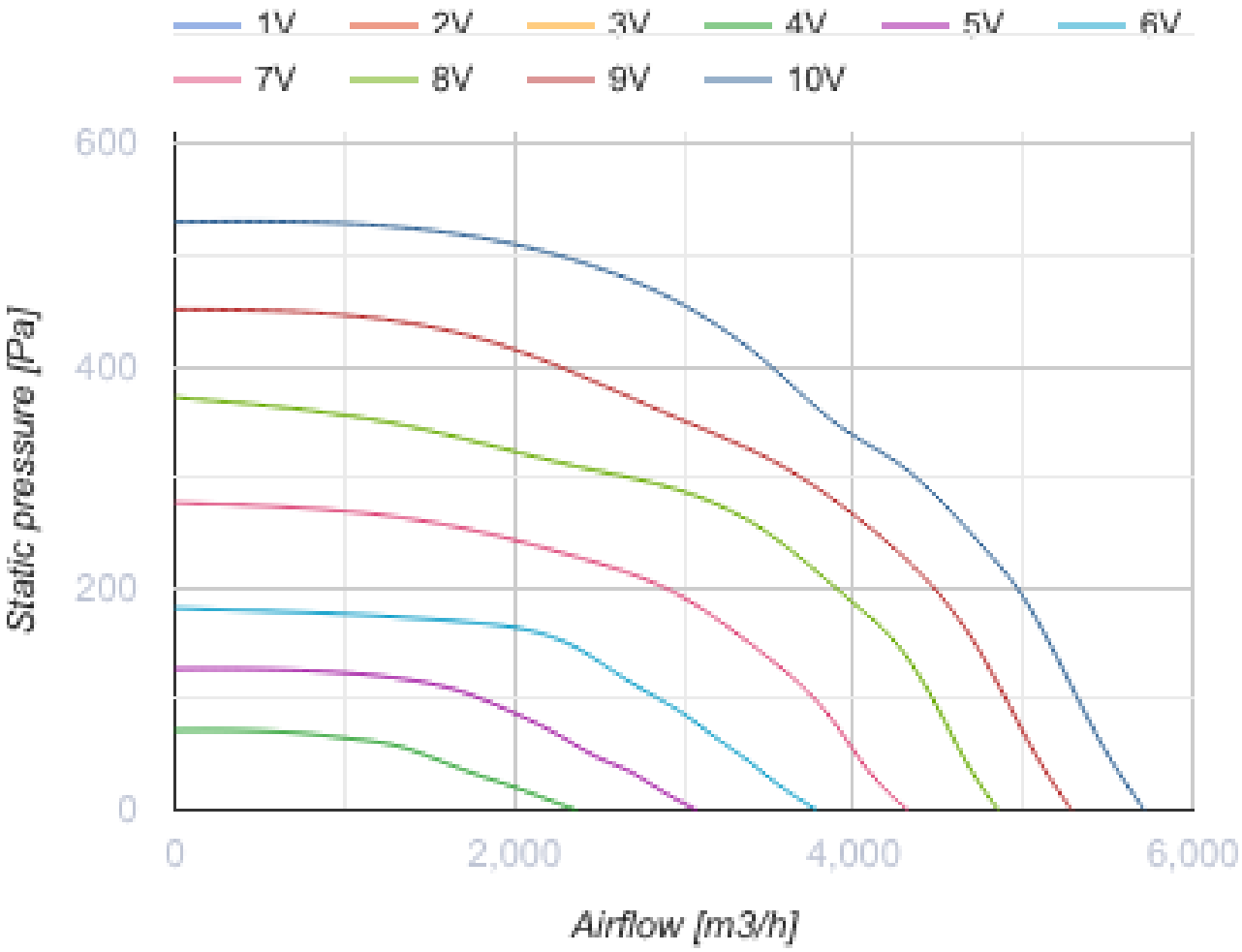
1V
2V
3V
4V
5V
6V
7V
8V
9V
10V
600
400
200
0
Static pressure [Pa]
0
2,000
4,000
6,000
Airflow [m3/h]

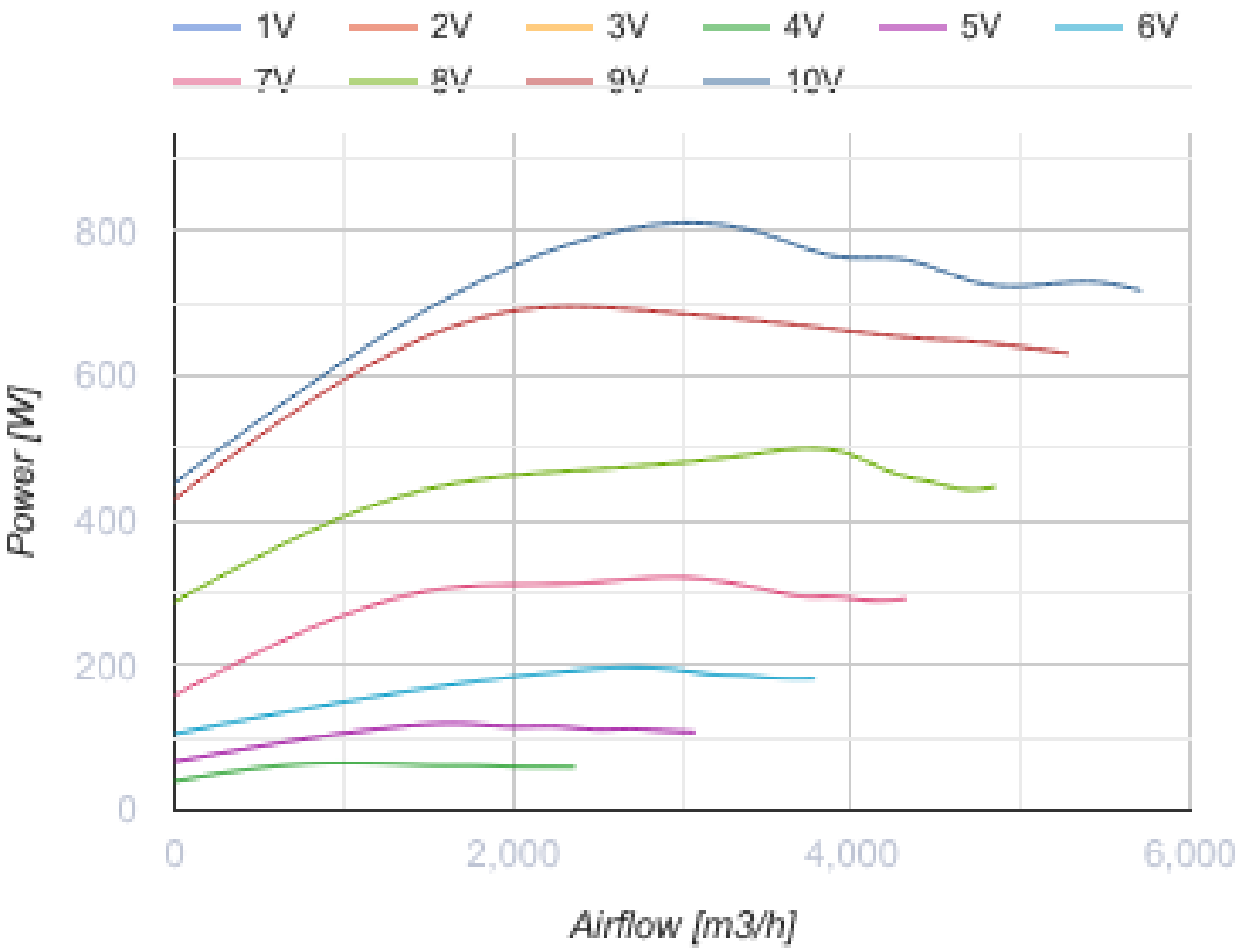

Abmessungen

B	B1	B2	H	H1	H2	H3	L
700	720	740	400	420	440	496	750

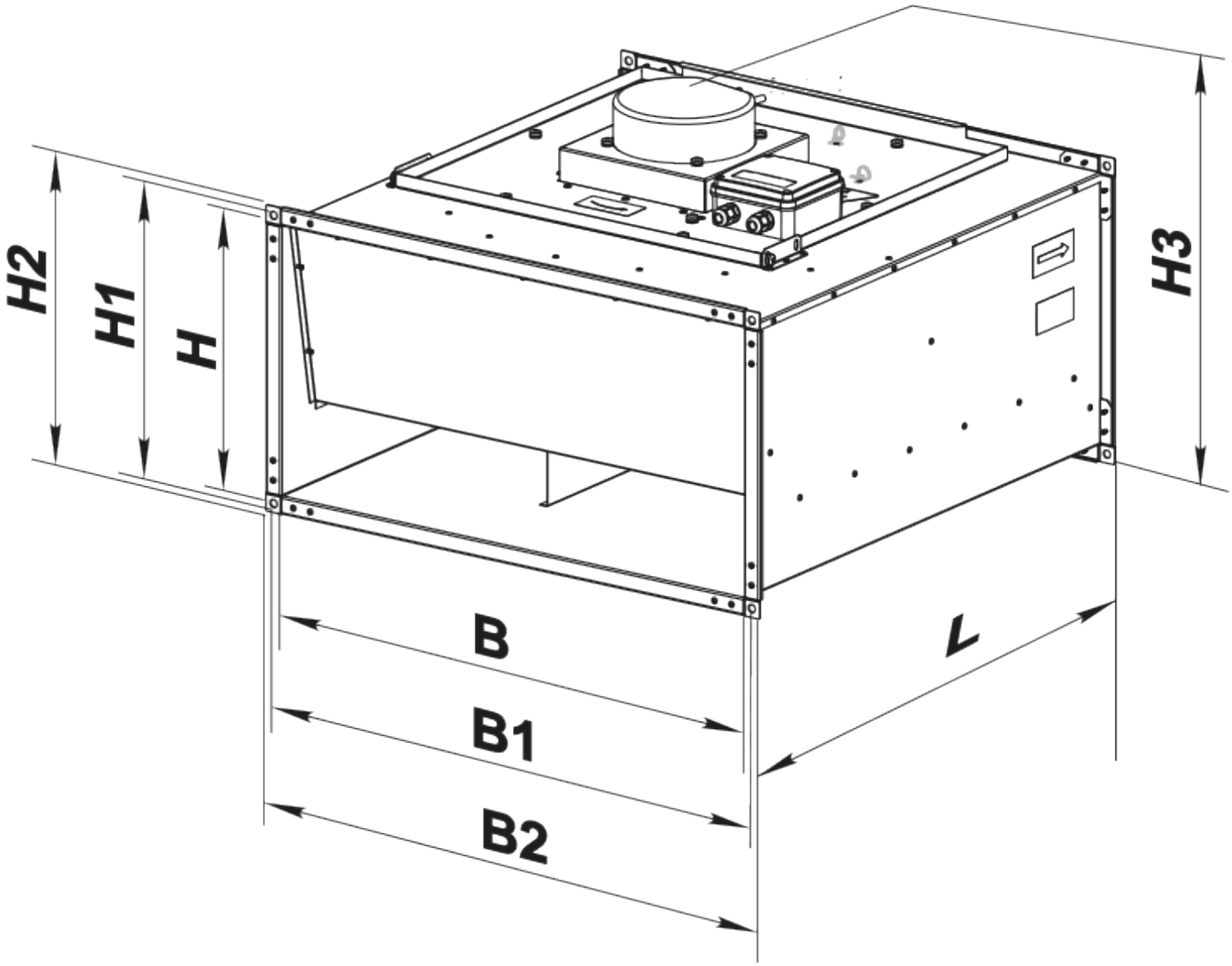

Zubehör

Für rechteckige Kanäle

Produktname	Foto	Beschreibung

SR 700x400	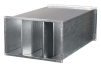	Plattenschalldämpfer zum Einbau in rechteckige Kanäle

Für rechteckige Kanäle

Produktname	Foto	Beschreibung
FB 700x400		Panelfilter mit einem rechteckigen Querschnitt
FBK 700x400-4		Taschenfilter mit einem rechteckigen Querschnitt
FBK 700x400-5		Taschenfilter mit einem rechteckigen Querschnitt
FBK 700x400-7		Taschenfilter mit einem rechteckigen Querschnitt

Für rechteckige Kanäle

Produktname	Foto	Beschreibung
VVG 700x400		Flexible Anti-Vibrations-Verbinder für rechteckige Rohre

Wasser-Heizelemente

Produktname	Foto	Beschreibung
NKV 700x400-2		Rohr-Warmwasser-Heizregister zur Heizung der Zuluft oder Luftvorwärmer für Lüftungsanlagen mit einem rechteckigen Querschnitt
NKV 700x400-3		Rohr-Warmwasser-Heizregister zur Heizung der Zuluft oder Luftvorwärmer für Lüftungsanlagen mit einem rechteckigen Querschnitt

Elektrische Heizelemente

Produktname	Foto	Beschreibung
NK 700x400-18,0-3		Rohr-Elektro-Heizregister mit einem rechteckigen Querschnitt
NK 700x400-27,0-3		Rohr-Elektro-Heizregister mit einem rechteckigen Querschnitt

NK 700x400-36,0-3		Rohr-Elektro-Heizregister mit einem rechteckigen Querschnitt

Kanal-Verschlusskappen für Luftstromregelung

Produktname	Foto	Beschreibung
RRV 700x400		Verschlussklappen für Luftdurchsatzrelelung

Wasserkühler

Produktname	Foto	Beschreibung
OKW 700x400-3		Kanal-Wasserkühlanlagen mit einem rechteckigen Querschnitt

Freon-Kühler

Produktname	Foto	Beschreibung
OKF 700x400-3		Direktverdampferkälteanlagen mit einem rechteckigen Querschnitt

Ecodesign

Warenzeichen	Vents
Modell	VKP 700x400 M1 EC
Antriebsart	Integrierter VSD
Typ des Wärmerückgewinnungssystems	Nicht vorhanden
Statischer Druck bei Nennvolumenstrom (Pa)	145
Maximale externe Leckagerate (%)	2.7
Statische Effizienz (%)	57.5
Anlagentyp	NRVU UVU
Effektive Eingangsleistung (kW)	0.194
Schallleistungspegel (dB(A))	73