VKPF 4D 400x200



Radial-Rohrventilatoren mit vorwärts gekrümmten Schaufeln

• Schalldruckpegel LpA bei 3 m: 52
• Laufradtyp: Radiallaufrad mit vorwärts gekrümmten Schaufeln
• Gehäusematerial: Verzinkter Stahl
• In beliebiger Position

	Maßeinheit	VKPF 4D 400x200
Stutzengröße	mm	400x200
Phasen	-	3
Maximale Versorgungsspannung	V	400
Minimale Versorgungsspannung	V	400
Netzfrequenz	Hz	50
Nennleistung	W	282
Stromaufnahme	A	0.6
Maximaler Volumenstrom bei 50 Hz	m³/h	1470
Drehzahl bei 50 Hz	-	1300
Schalldruckpegel LpA bei 3 m	dB(A)	52
Gewicht	kg	17.5
Maximale Fördermitteltemperatur	°C	45
Minimale Fördermitteltemperatur	°C	-25
Schutzart	-	IPX4
Motorschutzart	-	IP44
Material des Laufrads	-	Verzinkter Stahl

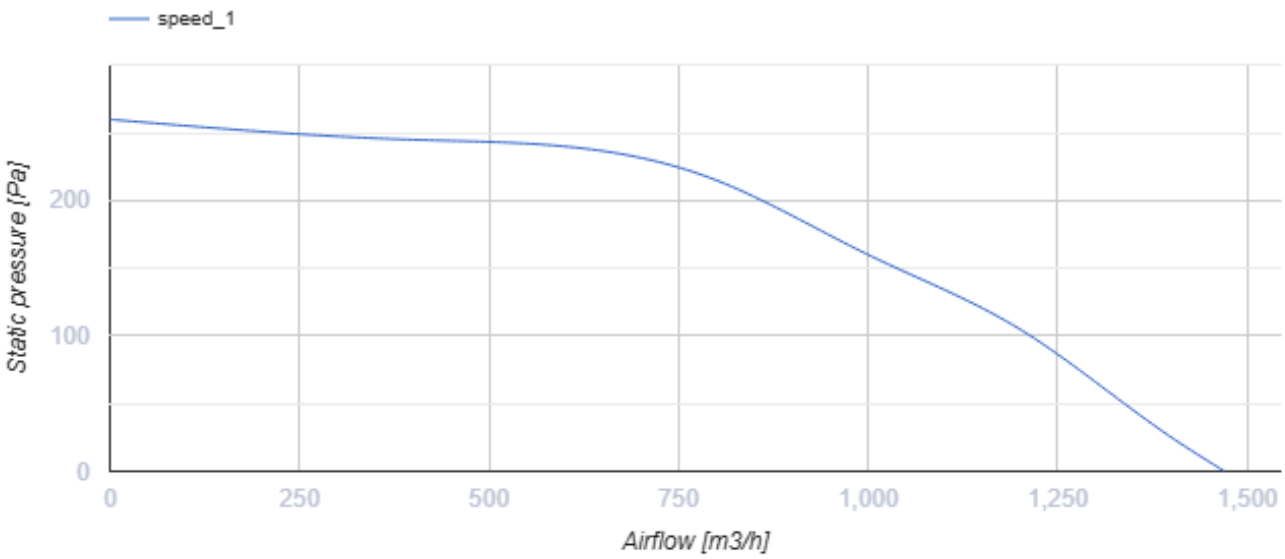

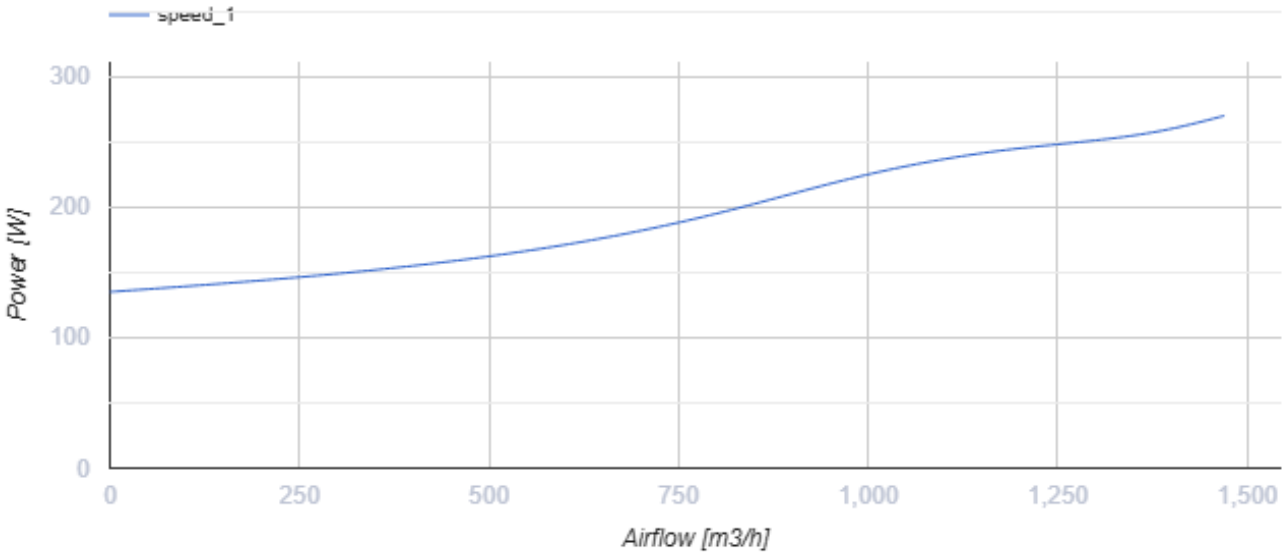

Abmessungen

B	B1	B2	H	H1	H2	H3	L
400	420	440	200	220	240	255	500

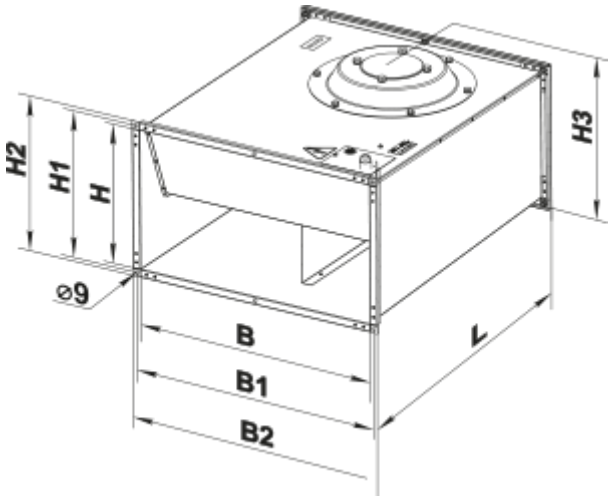

Zubehör

Für rechteckige Kanäle

Produktname	Foto	Beschreibung
SR 400x200		Plattenschalldämpfer zum Einbau in rechteckige Kanäle

Für rechteckige Kanäle

Produktname	Foto	Beschreibung
FB 400x200		Panelfilter mit einem rechteckigen Querschnitt
FBK 400x200-4		Taschenfilter mit einem rechteckigen Querschnitt
FBK 400x200-5		Taschenfilter mit einem rechteckigen Querschnitt
FBK 400x200-7		Taschenfilter mit einem rechteckigen Querschnitt

Für rechteckige Kanäle

Produktname	Foto	Beschreibung
KOM1 400x200		Selbsttätige Rückschlagklappe zur Absperrung des Luftstroms in rechteckigen Lüftungsrohren
KR 400x200		Luftklappen zur Regelung des Luftstroms in rechteckigen Lüftungsrohren

KG 400x200		Selbsttätige Klappe zur automatischen Absperrung des Luftstroms in rechteckigen Lüftungsrohren

Für rechteckige Kanäle

Produktname	Foto	Beschreibung
VVG 400x200		Flexible Anti-Vibrations-Verbinder für rechteckige Rohre

Für rechteckige Kanäle

Produktname	Foto	Beschreibung
PR 400x200	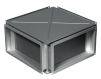	Kreuzstrom-Plattenwärmetauscher für rechteckige Luftkanäle

Mischkammer

Produktname	Foto	Beschreibung
SKRA 400x200/24		Mischkammern zur Vermischung (Rezirkulation) eines Teils der Abluft mit der Außenluft im entsprechenden Verhältnis

Wasser-Heizelemente

Produktname	Foto	Beschreibung
NKV 400x200-2		Rohr-Warmwasser-Heizregister zur Heizung der Zuluft oder Luftvorwärmer für Lüftungsanlagen mit einem rechteckigen Querschnitt
NKV 400x200-4		Rohr-Warmwasser-Heizregister zur Heizung der Zuluft oder Luftvorwärmer für Lüftungsanlagen mit einem rechteckigen Querschnitt

Elektrische Heizelemente

Produktname	Foto	Beschreibung
NK 400x200-4,5-3		Rohr-Elektro-Heizregister mit einem rechteckigen Querschnitt
NK 400x200-6,0-3		Rohr-Elektro-Heizregister mit einem rechteckigen Querschnitt
NK 400x200-7,5-3		Rohr-Elektro-Heizregister mit einem rechteckigen Querschnitt

NK 400x200-9,0-3		Rohr-Elektro-Heizregister mit einem rechteckigen Querschnitt
NK 400x200-10,5-3		Rohr-Elektro-Heizregister mit einem rechteckigen Querschnitt
NK 400x200-12,0-3		Rohr-Elektro-Heizregister mit einem rechteckigen Querschnitt
NK 400x200-15,0-3		Rohr-Elektro-Heizregister mit einem rechteckigen Querschnitt
NK 400x200-4,5-3 U		Elektro-Rohrheizregister mit einem rechteckigen Querschnitt mit einer Steuereinheit
NK 400x200-6,0-3 U		Elektro-Rohrheizregister mit einem rechteckigen Querschnitt mit einer Steuereinheit
NK 400x200-7,5-3 U		Elektro-Rohrheizregister mit einem rechteckigen Querschnitt mit einer Steuereinheit
NK 400x200-9,0-3 U		Elektro-Rohrheizregister mit einem rechteckigen Querschnitt mit einer Steuereinheit
NK 400x200-10,5-3 U		Elektro-Rohrheizregister mit einem rechteckigen Querschnitt mit einer Steuereinheit
NK 400x200-12,0-3 U		Elektro-Rohrheizregister mit einem rechteckigen Querschnitt mit einer Steuereinheit
NK 400x200-15,0-3 U		Elektro-Rohrheizregister mit einem rechteckigen Querschnitt mit einer Steuereinheit

Wasserkühler

Produktname	Foto	Beschreibung
OKW 400x200-3		Kanal-Wasserkühlanlagen mit einem rechteckigen Querschnitt

Kanal-Verschlusskappen für Luftstromregelung

Produktname	Foto	Beschreibung

RRV 400x200		Verschlussklappen für Luftdurchsatzrelelung

Trafo-Drehzahlregler

Produktname	Foto	Beschreibung
RSA5D-1,5-M		Dreiphasen-Drehzahlregler

Freon-Kühler

Produktname	Foto	Beschreibung
OKF 400x200-3		Direktverdampferkälteanlagen mit einem rechteckigen Querschnitt

Ecodesign

Warenzeichen	Vents
Modell	VKPF 4D 400x200
Antriebsart	Externer MSD oder VSD
Typ des Wärmerückgewinnungssystems	Nicht vorhanden
Statischer Druck bei Nennvolumenstrom (Pa)	218
Maximale externe Leckagerate (%)	2.7
Statische Effizienz (%)	25
Effektive Eingangsleistung (kW)	0.195
Schallleistungspegel (dB(A))	72
Anlagentyp	NRVU UVU