VKPF 4D 500x250



Radial-Rohrventilatoren mit vorwärts gekrümmten Schaufeln

• Schalldruckpegel LpA bei 3 m: 54
• Laufradtyp: Radiallaufrad mit vorwärts gekrümmten Schaufeln
• Gehäusematerial: Verzinkter Stahl
• In beliebiger Position

	Maßeinheit	VKPF 4D 500x250
Stutzengröße	mm	500x250
Phasen	-	3
Minimale Versorgungsspannung	V	400
Maximale Versorgungsspannung	V	400
Netzfrequenz	Hz	50
Nennleistung	W	570
Stromaufnahme	A	0.94
Maximaler Volumenstrom bei 50 Hz	m³/h	1850
Drehzahl bei 50 Hz	-	1270
Schalldruckpegel LpA bei 3 m	dB(A)	54
Gewicht	kg	24
Maximale Fördermitteltemperatur	°C	40
Minimale Fördermitteltemperatur	°C	-20
Schutzart	-	IPX4
Motorschutzart	-	IP44
Material des Laufrads	-	Verzinkter Stahl

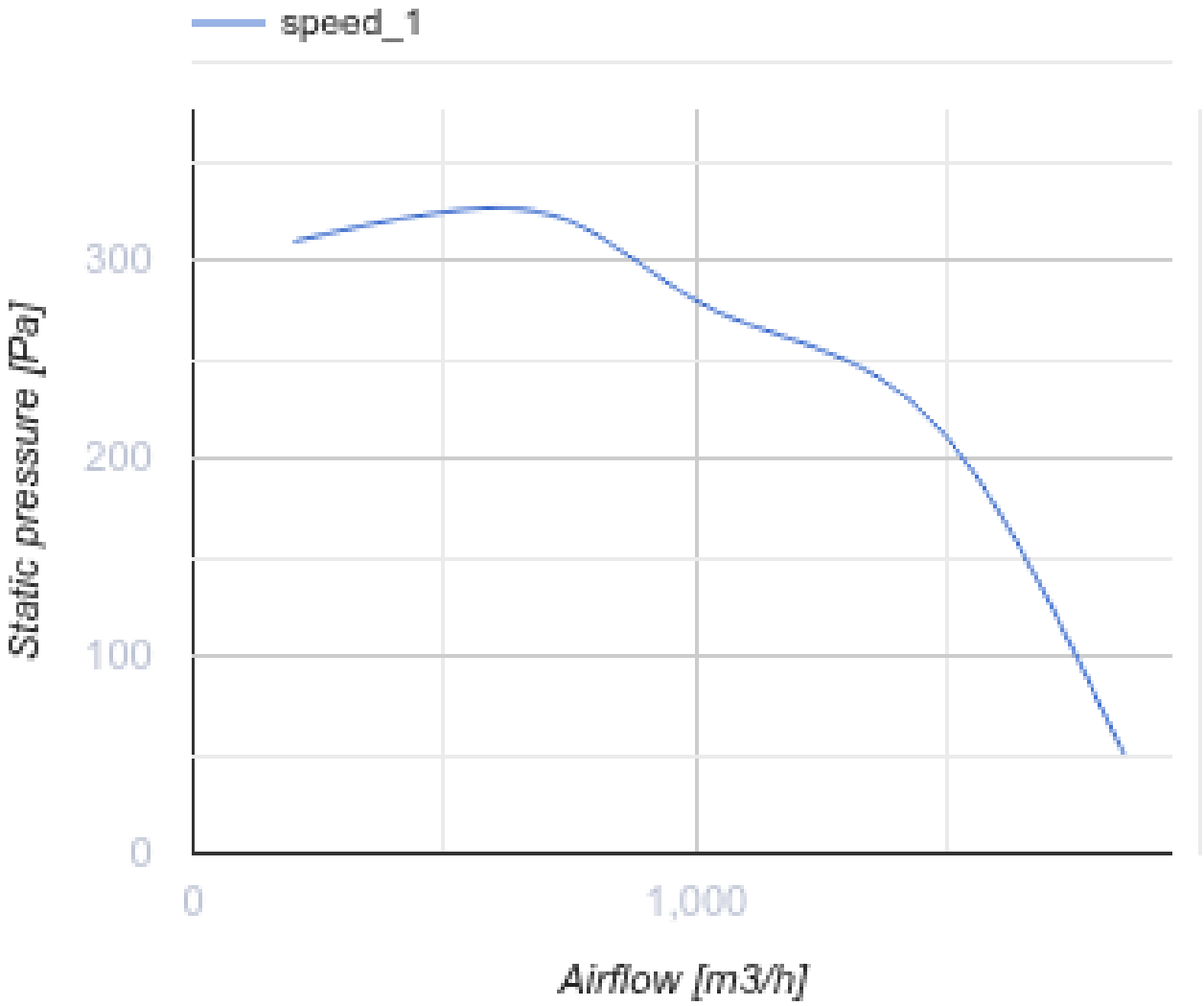
speed_1
300
200
100
0
Static pressure [Pa]
0
1,000
Airflow [m3/h]

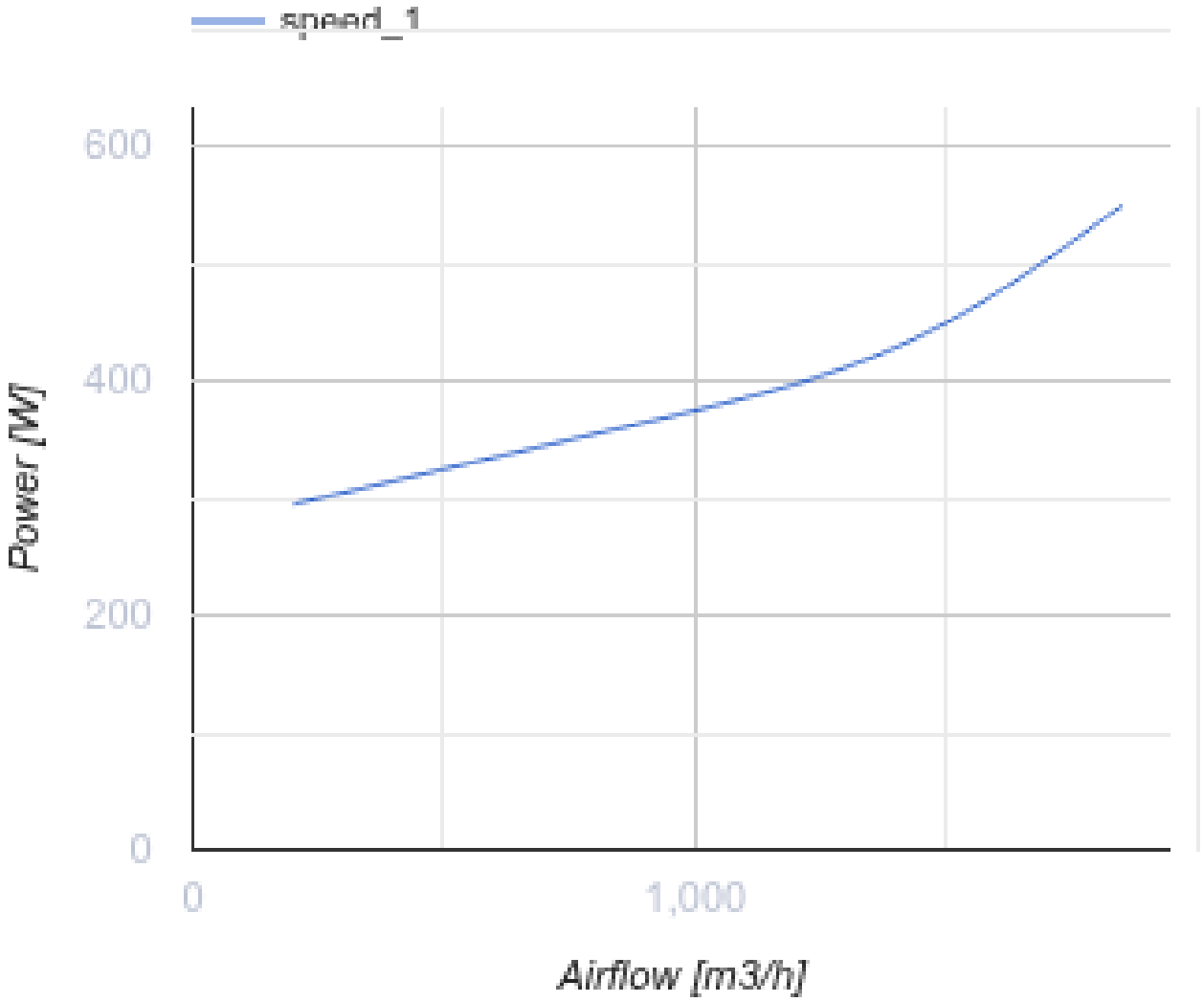

Abmessungen

B	B1	B2	H	H1	H2	H3	L
500	520	540	250	270	290	335	640

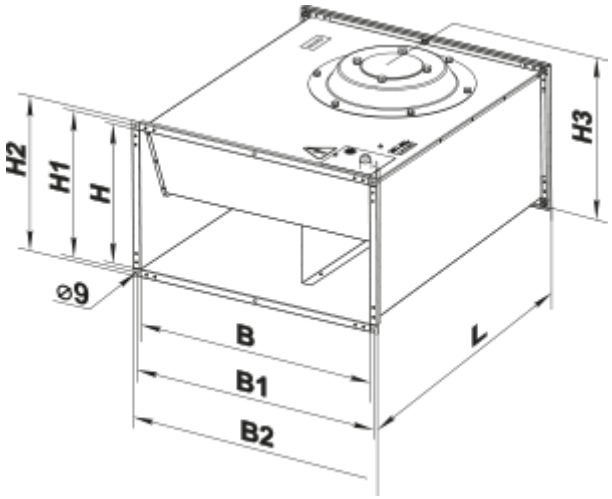

Zubehör

Für rechteckige Kanäle

Produktname	Foto	Beschreibung
SR 500x250		Plattenschalldämpfer zum Einbau in rechteckige Kanäle

Für rechteckige Kanäle

Produktname	Foto	Beschreibung
FB 500x250		Panelfilter mit einem rechteckigen Querschnitt
FBK 500x250-4		Taschenfilter mit einem rechteckigen Querschnitt
FBK 500x250-5		Taschenfilter mit einem rechteckigen Querschnitt
FBK 500x250-7		Taschenfilter mit einem rechteckigen Querschnitt

Für rechteckige Kanäle

Produktname	Foto	Beschreibung
KOM1 500x250		Selbsttätige Rückschlagklappe zur Absperrung des Luftstroms in rechteckigen Lüftungsrohren
KR 500x250		Luftklappen zur Regelung des Luftstroms in rechteckigen Lüftungsrohren

KG 500x250		Selbsttätige Klappe zur automatischen Absperrung des Luftstroms in rechteckigen Lüftungsrohren

Für rechteckige Kanäle

Produktname	Foto	Beschreibung
VVG 500x250		Flexible Anti-Vibrations-Verbinder für rechteckige Rohre

Für rechteckige Kanäle

Produktname	Foto	Beschreibung
PR 500x250	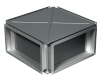	Kreuzstrom-Plattenwärmetauscher für rechteckige Luftkanäle

Mischkammer

Produktname	Foto	Beschreibung
SKRA 500x250/24		Mischkammern zur Vermischung (Rezirkulation) eines Teils der Abluft mit der Außenluft im entsprechenden Verhältnis

Wasser-Heizelemente

Produktname	Foto	Beschreibung
NKV 500x250-2		Rohr-Warmwasser-Heizregister zur Heizung der Zuluft oder Luftvorwärmer für Lüftungsanlagen mit einem rechteckigen Querschnitt
NKV 500x250-4		Rohr-Warmwasser-Heizregister zur Heizung der Zuluft oder Luftvorwärmer für Lüftungsanlagen mit einem rechteckigen Querschnitt

Elektrische Heizelemente

Produktname	Foto	Beschreibung
NK 500x250-6,0-3		Rohr-Elektro-Heizregister mit einem rechteckigen Querschnitt
NK 500x250-7,5-3		Rohr-Elektro-Heizregister mit einem rechteckigen Querschnitt
NK 500x250-9,0-3		Rohr-Elektro-Heizregister mit einem rechteckigen Querschnitt

NK 500x250-10,5-3		Rohr-Elektro-Heizregister mit einem rechteckigen Querschnitt
NK 500x250-12,0-3		Rohr-Elektro-Heizregister mit einem rechteckigen Querschnitt
NK 500x250-15,0-3		Rohr-Elektro-Heizregister mit einem rechteckigen Querschnitt
NK 500x250-18,0-3		Rohr-Elektro-Heizregister mit einem rechteckigen Querschnitt
NK 500x250-21,0-3		Rohr-Elektro-Heizregister mit einem rechteckigen Querschnitt
NK 500x250-6,0-3 U		Elektro-Rohrheizregister mit einem rechteckigen Querschnitt mit einer Steuereinheit
NK 500x250-7,5-3 U		Elektro-Rohrheizregister mit einem rechteckigen Querschnitt mit einer Steuereinheit
NK 500x250-9,0-3 U		Elektro-Rohrheizregister mit einem rechteckigen Querschnitt mit einer Steuereinheit
NK 500x250-10,5-3 U		Elektro-Rohrheizregister mit einem rechteckigen Querschnitt mit einer Steuereinheit
NK 500x250-12,0-3 U		Elektro-Rohrheizregister mit einem rechteckigen Querschnitt mit einer Steuereinheit
NK 500x250-15,0-3 U		Elektro-Rohrheizregister mit einem rechteckigen Querschnitt mit einer Steuereinheit
NK 500x250-18,0-3 U		Elektro-Rohrheizregister mit einem rechteckigen Querschnitt mit einer Steuereinheit
NK 500x250-21,0-3 U		Elektro-Rohrheizregister mit einem rechteckigen Querschnitt mit einer Steuereinheit

Kanal-Verschlusskappen für Luftstromregelung

Produktname	Foto	Beschreibung
RRV 500x250		Verschlussklappen für Luftdurchsatzrelelung

Trafo-Drehzahlregler

Produktname	Foto	Beschreibung
RSA5D-1,5-M		Dreiphasen-Drehzahlregler

Wasserkühler

Produktname	Foto	Beschreibung
OKW 500x250-3		Kanal-Wasserkühlanlagen mit einem rechteckigen Querschnitt

Freon-Kühler

Produktname	Foto	Beschreibung
OKF 500x250-3		Direktverdampferkälteanlagen mit einem rechteckigen Querschnitt

Ecodesign

Warenzeichen	Vents
Modell	VKPF 4D 500x250
Antriebsart	Externer MSD oder VSD
Typ des Wärmerückgewinnungssystems	Nicht vorhanden
Statischer Druck bei Nennvolumenstrom (Pa)	310
Maximale externe Leckagerate (%)	2.7
Statische Effizienz (%)	34.3
Anlagentyp	NRVU UVU
Effektive Eingangsleistung (kW)	0.21
Schallleistungspegel (dB(A))	74