VKPF 4D 700x400

Radiale Ventilatoren für rechteckige Luftkanäle

- Max. Förderleistung: 6450
- Schalldruckpegel LpA @ 3 m: 65
- Motortyp: AC
- Laufradtyp: Centrifugal forward curved blades
- Gehäusematerial: Galvanized steel
- In jeder Position

	Maßeinheit	VKPF 4D 700x400
Luftkanalgröße	mm	700x400
Speed	-	1
Versorgungsspannung min	V	400
Versorgungsspannung max	V	400
Frequenz der Netzversorgung	Hz	50
Leistung	W	3630
Stromaufnahme	A	6
Max. Förderleistung	m^3/h	6450
Schalldruckpegel LpA @ 3 m	dB(A)	65
Gewicht	kg	60
Fördermitteltemperatur max	°C	40
Fördermitteltemperatur min	°C	-25
Schutzart	-	IPX4

Abmessungen

B	B1	B2	H	H1	H2	H3	L
700	720	740	400	420	440	480	780

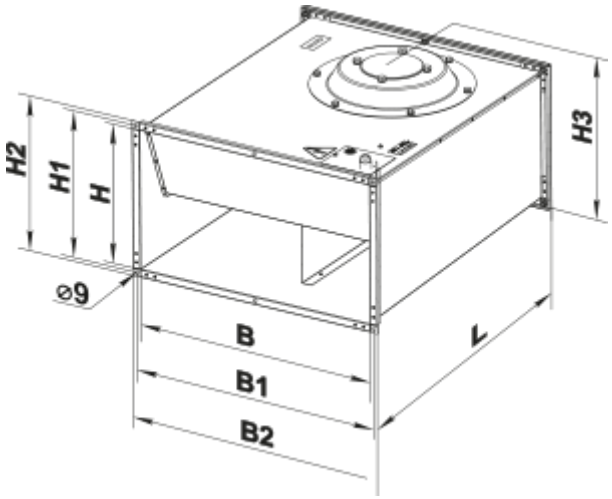
H2
H1
H
H3
⌀9
B
B1
B2
L