VKPF 4D 800x500

Radiale Ventilatoren für rechteckige Luftkanäle

- Max. Förderleistung: 8120
- Schalldruckpegel LpA @ 3 m: 67
- Motortyp: AC
- Laufradtyp: Centrifugal forward curved blades
- Gehäusematerial: Galvanized steel
- In jeder Position

	Maßeinheit	VKPF 4D 800x500
Luftkanalgröße	mm	800x500
Speed	-	1
Versorgungsspannung min	V	400
Versorgungsspannung max	V	400
Frequenz der Netzversorgung	Hz	50
Leistung	W	5850
Stromaufnahme	A	9.35
Max. Förderleistung	m^3/h	8120
Schalldruckpegel LpA @ 3 m	dB(A)	67
Gewicht	kg	74
Fördermitteltemperatur max	°C	40
Fördermitteltemperatur min	°C	-25
Schutzart	-	IPX4

Abmessungen

B	B1	B2	H	H1	H2	H3	L
800	820	840	500	520	540	580	820

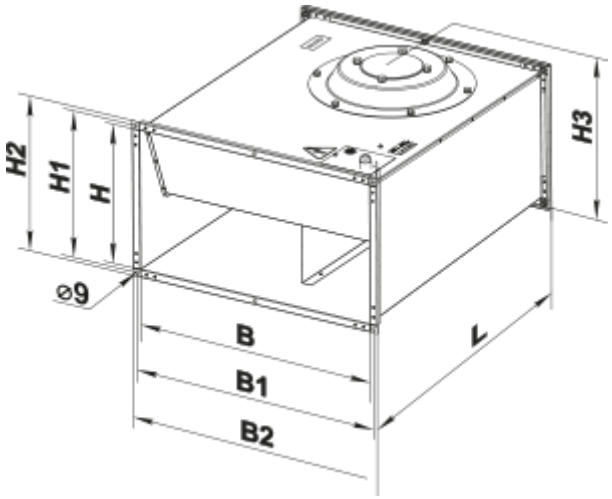
H2
H1
H
H3
⌀9
B
B1
B2
L